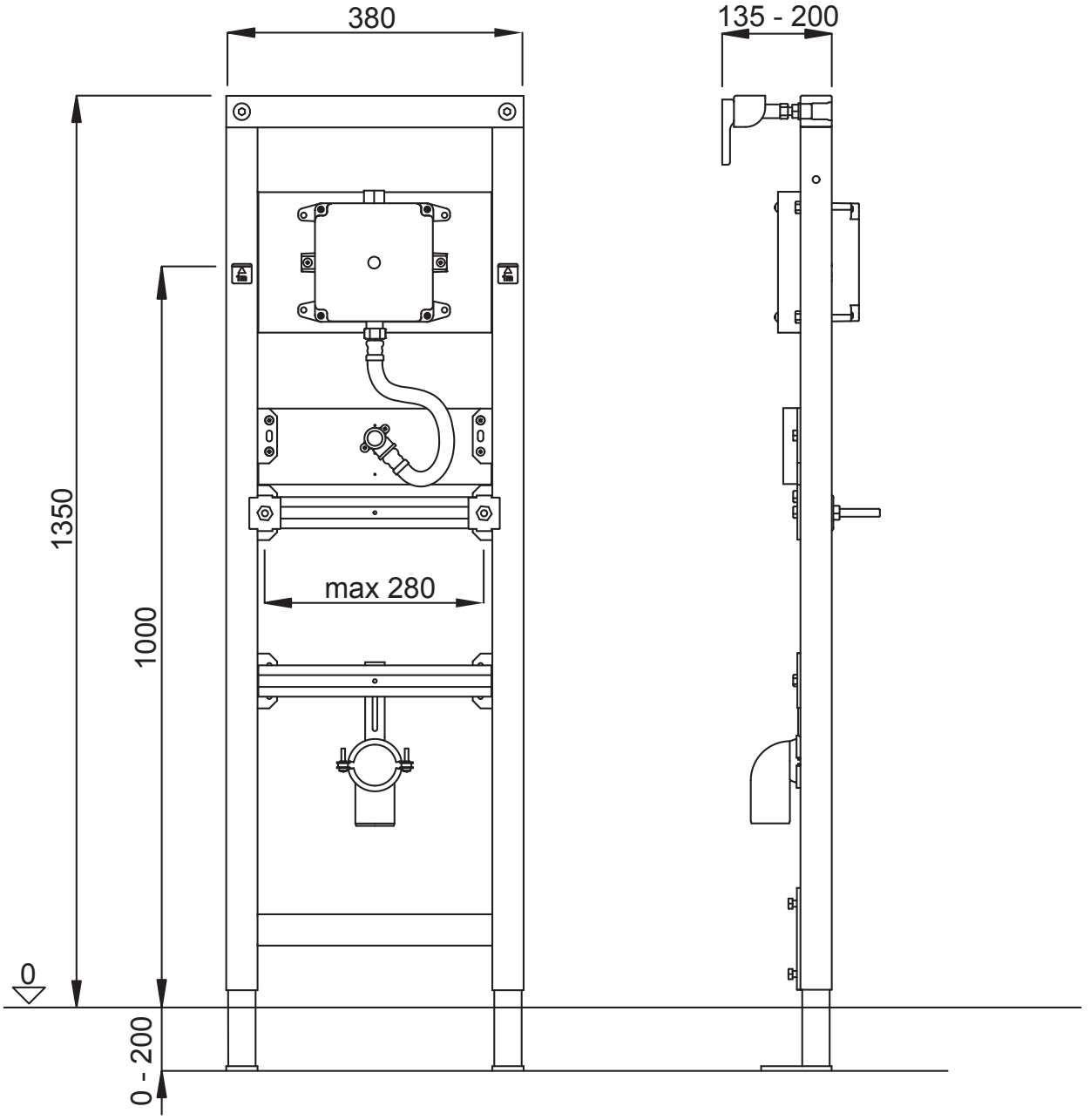
380
135 - 200
1350
1000
max 280
0
0 - 200