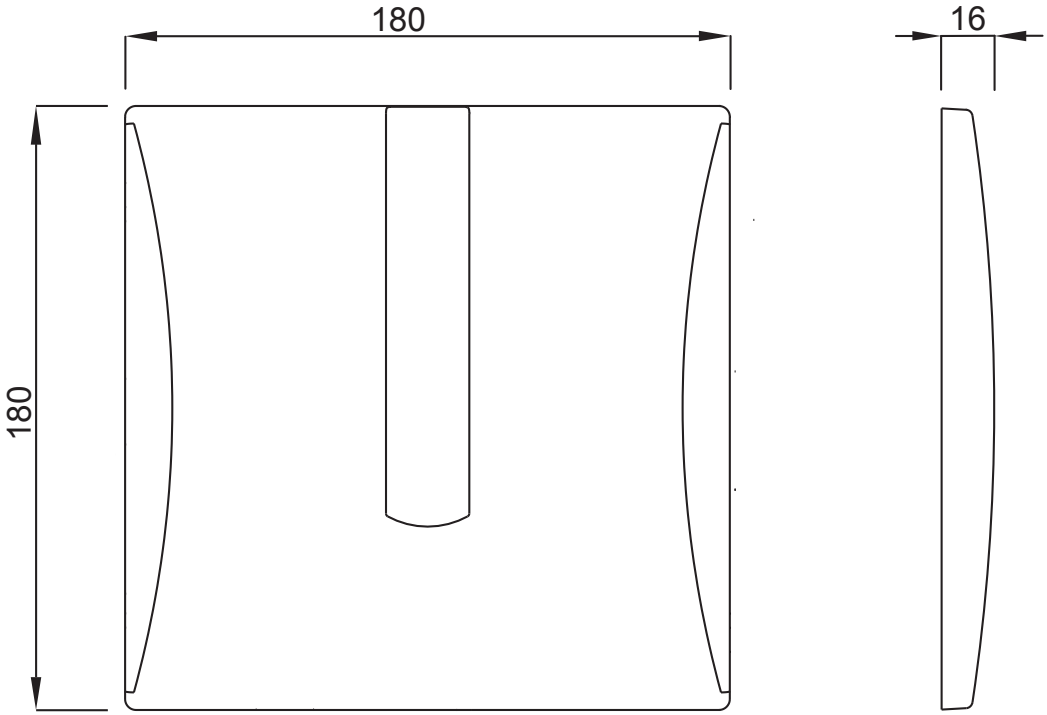
180
16
180