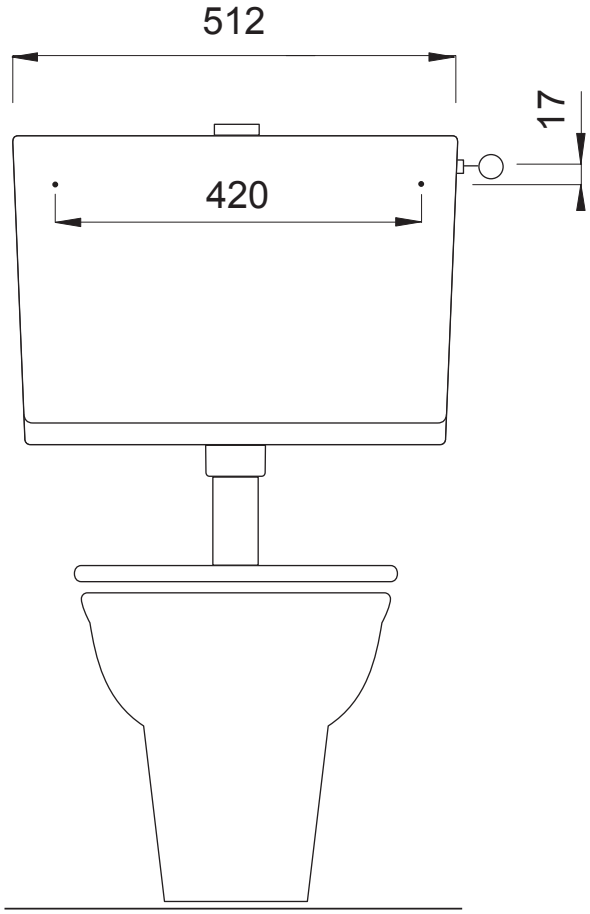
512
17
420

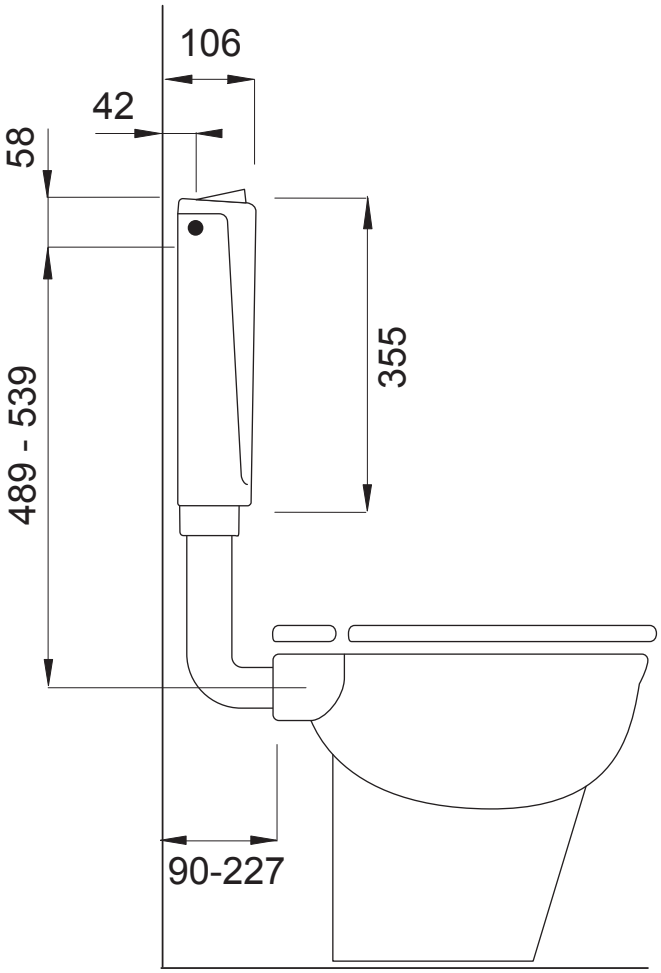
106
42
58
355
489 - 539
90-227