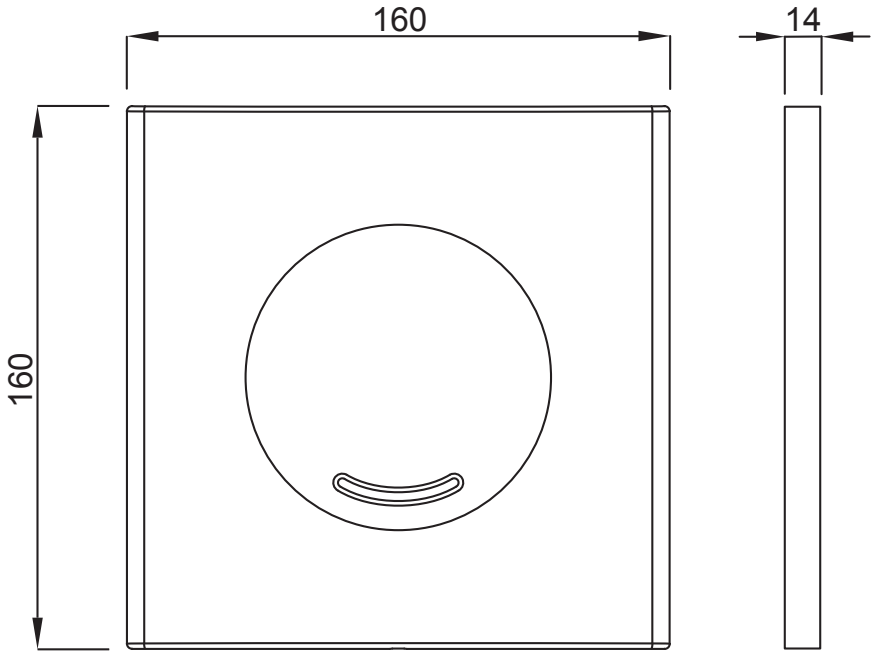
160
14
160