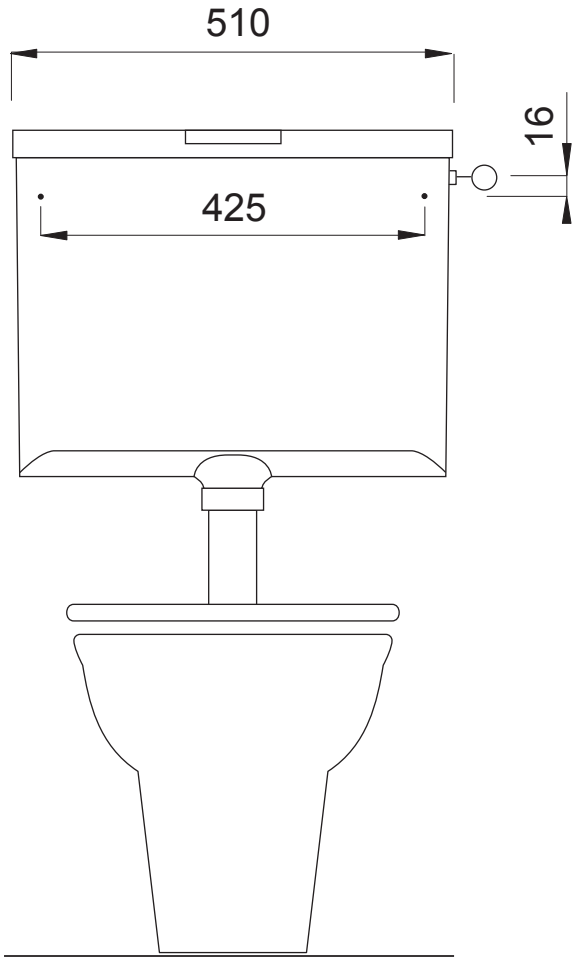
510
16
425

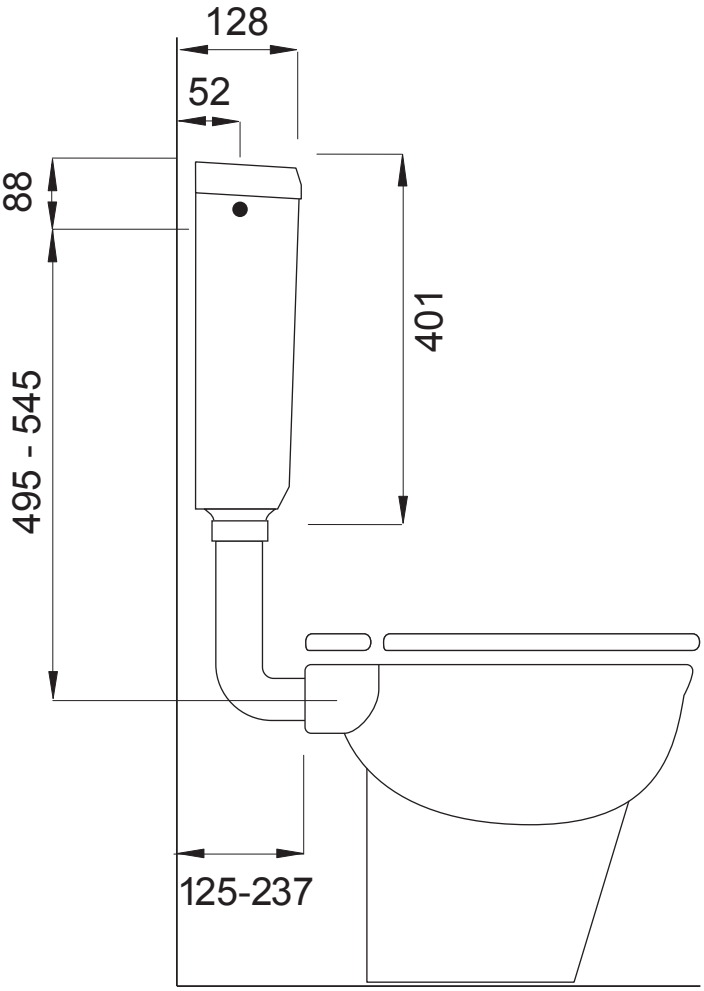
128
52
88
401
495 - 545
125-237