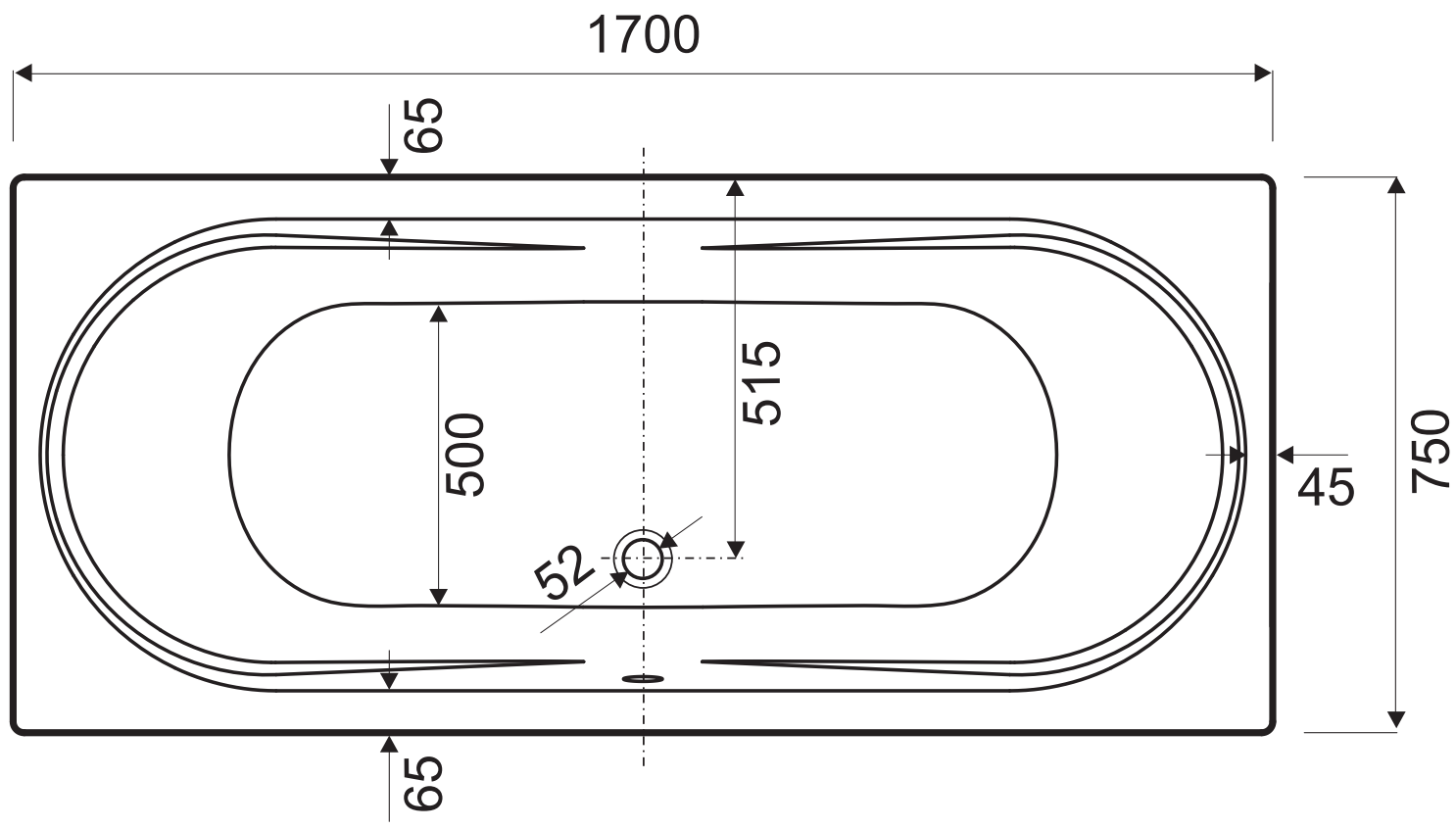
1700
65
515
500
52
45
750
65

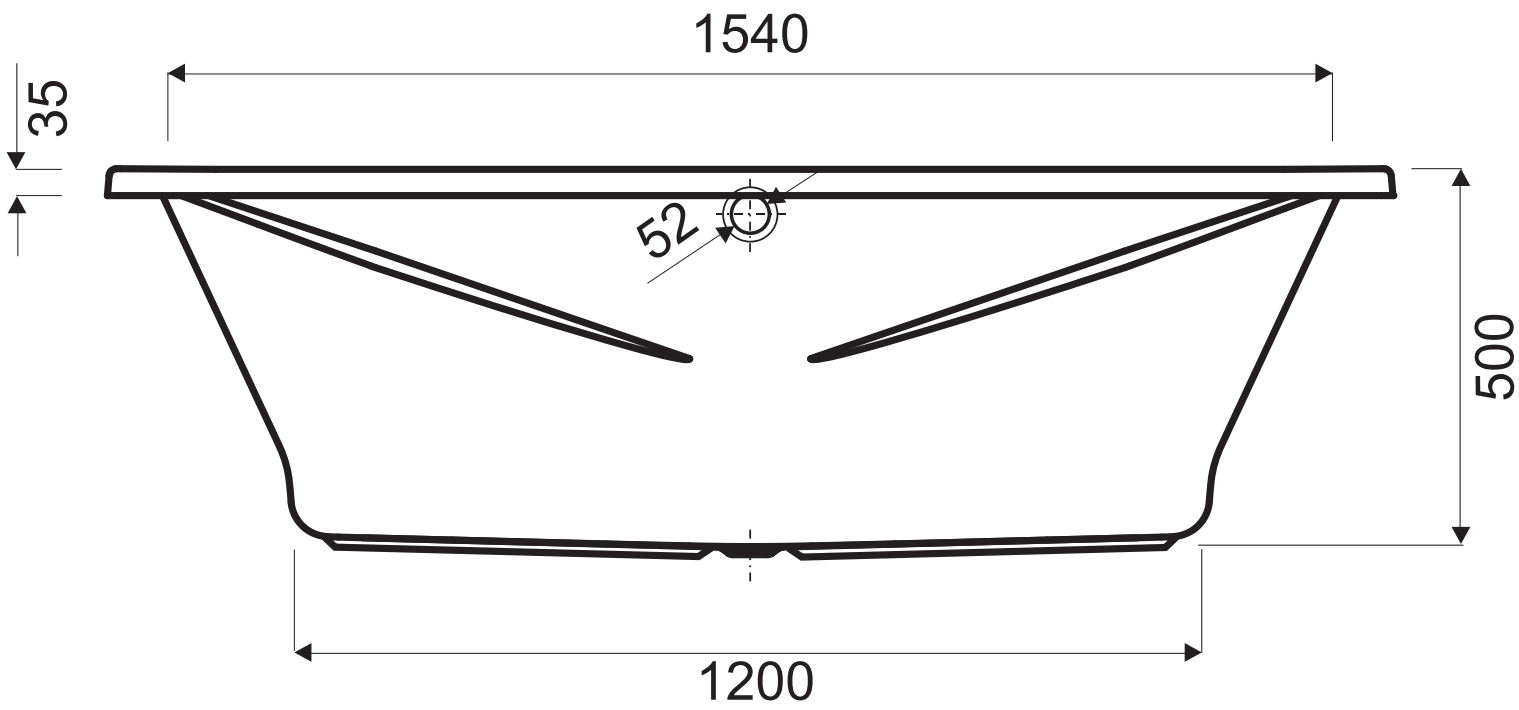
1540
35
52
500
1200