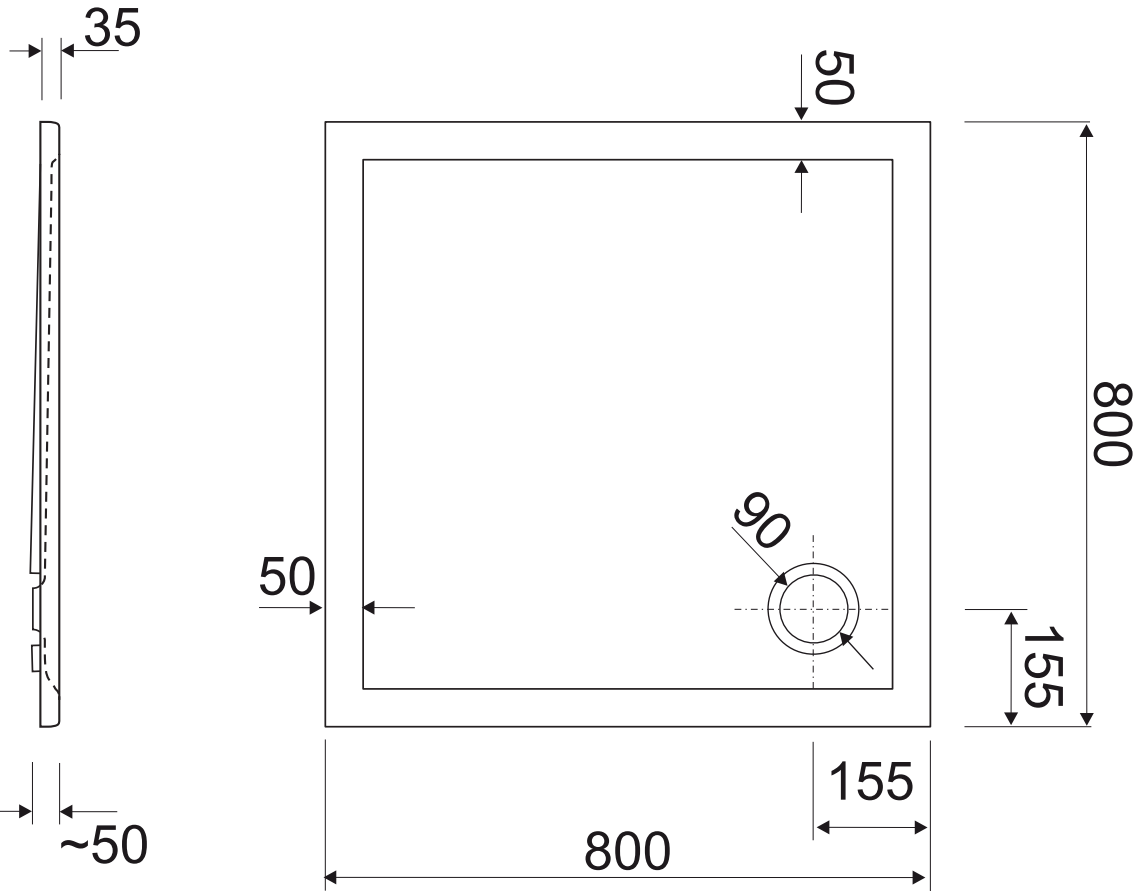
35
50
800
90
50
155
155
~50
800