WISA®

A Fluidmaster® Family Brand



Assortimentsoverzicht 2026
Sanitair

Inhoudsopgave

WISA past altijd	**2**
www.wisa-sanitair.com	**3**
Introductie Fluidmaster	**4**
Inbouwsystemen	**7**
WISA inbouwsystemen	8
WISA XS toiletsystemen	9
WISA XS urinoirsystemen	14
WISA XS wastafelsystemen	15
WISA XS overige systemen	16
WISA XS toebehoren	17
WISA XT toiletsystemen	21
WISA XT toebehoren	23
WISA XF toiletsystemen	25
Bedieningspanelen	**27**
WISA XS bedieningspanelen toilet elektronisch	29
WISA XS bedieningspanelen toilet elektronisch toebehoren	31
WISA XS/XF bedieningspanelen toilet mechanisch	32
WISA XS bedieningspanelen toilet pneumatiek	36
WISA XS/XT bedieningspanelen toilet pneumatiek	37
WISA XS/XT bedieningspanelen toilet pneumatiek en toebehoren	38
WISA XT bedieningspanelen toilet elektronisch	39
WISA XT bedieningspanelen toilet elektronisch toebehoren	40
WISA XT bedieningspanelen toilet mechanisch	41
WISA XT bedieningspanelen toilet mechanisch toebehoren	42
WISA XT bedieningspanelen toilet pneumatiek	43
WISA bedieningspanelen toilet pneumatiek	43
WISA XS bedieningspanelen urinoir infrarood	44
WISA CLEAN	**47**
WISA CLEAN toilet	49
WISA CLEAN urinoir	50
Opbouwreservoirs	**51**
Laaghangende reservoirs	53
Duoblokreservoir	57
Toebehoren	58
Universele vlotterkranen en uitstromers	**61**
WISA Universele hydraulische vlotterkraan	62
WISA Combi Vlotterkraan 747 & Universele DF uitstromer	63
WISA Universele DF uitstromer Fluidmaster	64
Keramisch sanitair	**67**
WISA Melbourne wandcloset	69
WISA Sydney wandclosets	69
WISA Sydney staande closets	70
WISA Sydney urinoirs	72
WISA Sydney fonteinen	73
WISA Medica	74
WISA Sydney planchet	75
Onderdelen	76
Toiletzittingen	**77**
WISA toiletzittingen met D-vorm	79
WISA toiletzittingen met ovale vorm	81
WISA thermoplast toiletzittingen	85
Onderdelen toiletzittingen	86
WISA CARE	**87**
Aangepast sanitair	89
Baden	**95**
WISA inbouwbaden	97
Accessoires	103
Whirlpoolsystemen	**105**
Relax 6	107
Relax 8	107
Relax Air	108
Enjoy Super Plus 4	108
Opties whirlpoolsystemen	109
Accessoires whirlpoolsystemen	110
Douchebakken	**111**
WISA douchebakken	113
Accessoires	118
Aansluitmaterialen	**119**
Manchetten	120
Afvoerbochten	125
Flexifons	127
Valpijpen	128
Aftapper	131
Simplast koppelingen	**133**
Studor	**137**
Exploded views & onderdelen	**141**
Toestelafstanden & afmetingen	**180**
Combinaties baden & whirlpools	**181**
Combinaties baden & overloopcombinaties	**186**
Algemene voorwaarden	**187**

Uitvoeringen en afmetingen
Alle producten in deze catalogus zijn zo nauwkeurig mogelijk weergegeven. Wijzigingen in uitvoering of afmetingen blijven natuurlijk altijd mogelijk en kunnen zonder voorafgaande kennisgeving geschieden. WISA BV kan dan ook niet aansprakelijk worden gesteld voor eventuele afwijkingen.

WISA past altijd

Met een uitgebreid assortiment aan kwalitatieve, betaalbare producten heeft WISA altijd een passende sanitaire oplossing. Wanneer u kiest voor WISA beloven wij drie dingen:

PAST ALTIJD

Past altijd

WISA heeft altijd een passende oplossing. Passend bij de stijl die de klant voor ogen heeft. Passend in de ruimte, dankzij een slim ontwerp. En passend in budget, door onze betaalbare prijs. Dat maakt WISA de slimste keuze.



SNELLE MONTAGE

Snelle montage

Al onze producten zijn ontworpen met de installateur in gedachten. En installatie klaar zodra ze uit de verpakking komen. Dat maakt dat de montage van een WISA gemakkelijk en snel verloopt.



BESTE PRIJS-KWALITEIT

Beste prijs-kwaliteit

Omdat we produceren in onze eigen Fluidmaster fabrieken in Europa, kunnen we hoogwaardig sanitair aanbieden tegen een betaalbare prijs.



Bezoek onze website wisa-sanitair.com

Mocht u meer willen weten, breng dan een bezoek aan onze website. Op www.wisa-sanitair.com vindt u onze complete digitale productcatalogus, die altijd het meest actueel is. Daar hebben we bijvoorbeeld alle informatie uit dit assortimentsoverzicht op een rijtje gezet. Maar u vindt er ook foto's, montage-instructies, technische productinformatie in .dwg, en .dxf formaat, exploded views met al onze serviceonderdelen en bestekteksten. In het kader van de BIM werkmethodiek bieden wij ook 3D objecten aan in het Autodesk Revit bestandsformaat. Kortom, alle informatie om het u zo gemakkelijk mogelijk te maken.

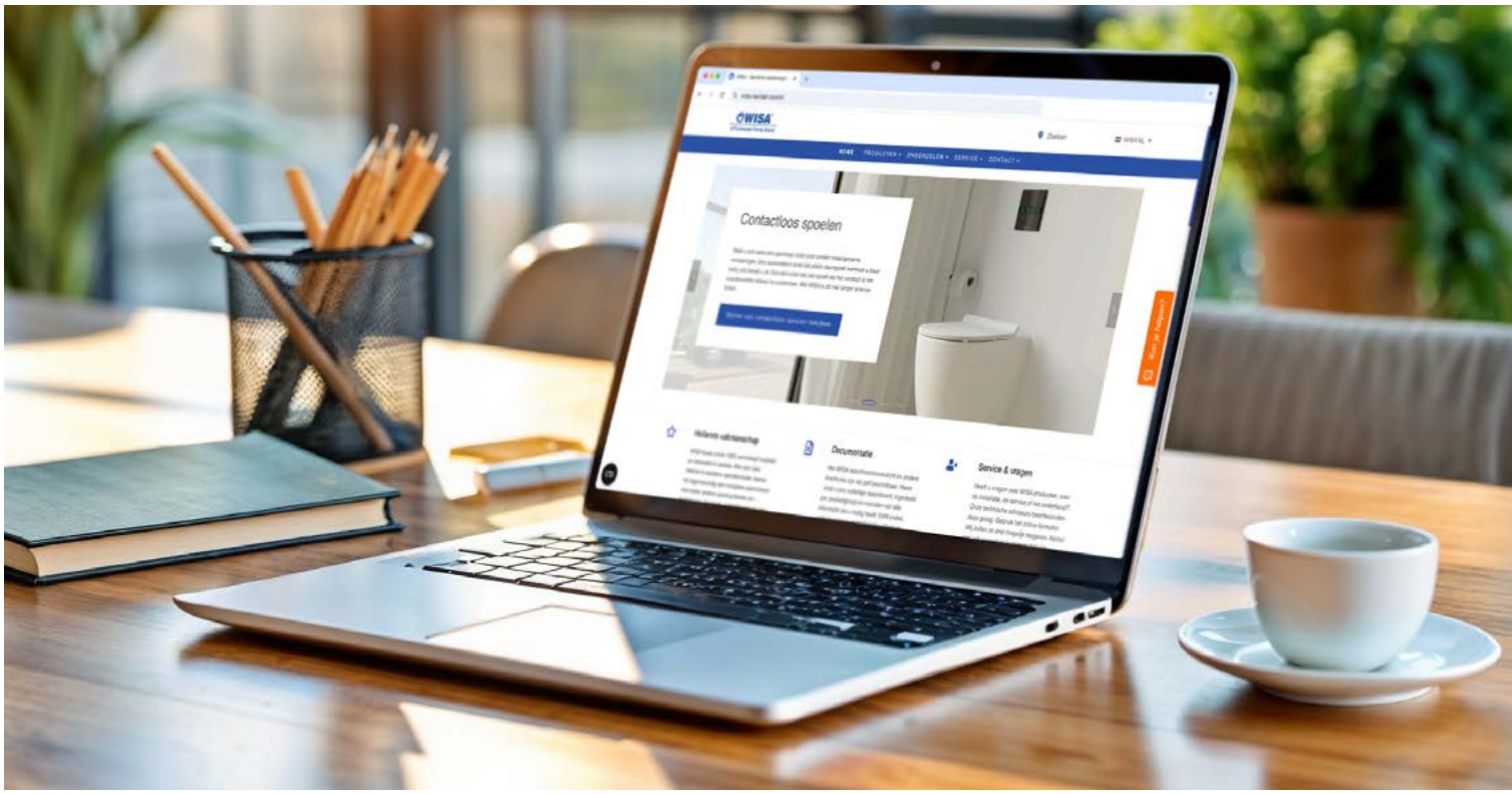

WISA B.V.
Groothandelsweg 9
6515 AH Nijmegen
The Netherlands

T: +31 (0)88 – 6055000
E infonl@fluidmaster.com
I www.wisa-sanitair.com

WISA BINNENDIENST & SERVICE
T +31 (0)88 6055000

SERVICE
servicenl@fluidmaster.com

VERKOOP
salesnl@fluidmaster.com

BINNENDIENST
Joris Westerveld
jwesterveld@fluidmaster.com

Nic Leijgraaf
nleijgraaf@fluidmaster.com

Irene Gerritsen
igerittsen@fluidmaster.com

Op al onze overeenkomsten zijn van toepassing onze algemene verkoop- en leveringsvoorwaarden die op 13 mei 2020 zijn gedeponeerd ter griffie van de rechtbank Gelderland, locatie Arnhem, onder nummer 24/2020. Deze zijn ook te vinden op pag. 188.

INSTALLATIEGEMAK SINDS 1957

- Fluidmaster is ontstaan in 1957 toen uitvinder Adolf Schoepe de eerste vlotterkraan op de markt bracht.
- Deze vlotterkraan was makkelijker te installeren dan alles wat tot dan toe op de markt was.
- Vandaag de dag bevat 90% van de Amerikaanse toiletten onderdelen van Fluidmaster.

1957

90%
van de Amerikaanse toiletten bevat onderdelen van Fluidmaster

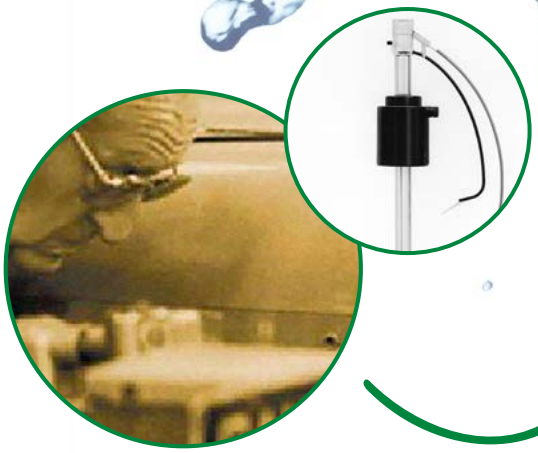

CALIFORNIË
Uitvinding van de eerste vlotterkraan

WISA®

FLUIDMASTER NAAR EUROPA

- Met de overname van LIV, SCHWAB en WISA, brengt Fluidmaster installatiegemak naar Europa.
- Om aan de groeiende vraag te voldoen, openden we een gloednieuwe fabriek in Postojna, Slovenië.
- Vanuit hier voorzien we installateurs in heel Europa van een hoogwaardig en uitgebreid assortiment.

2014

2025

POSTOJNA



LIV 2014

SCHWAB 2014

WISA 2016

EUROPA

Fluidmaster, LIV (SI), SCHWAB (DE) en WISA (NL) bundelen krachten

SLOVENIË

Een gloednieuwe fabriek in Postojna



Inbouwsystemen

Meer informatie
Ga voor het uitgebreide en actuele assortiment van alle inbouwsystemen naar onze website:

www.wisa-sanitair.com/producten/sanitair-inbouwsystemen

WISA inbouwsystemen

WISA XS, XT en XF

Met WISA XS bieden we een complete serie inbouwsystemen; ontwikkeld en geproduceerd voor en door vakmensen. WISA laat zich continu bijstaan door een uitgebreid installateurspanel. De praktijkervaring van vakmensen leert dat aspecten als installatiegemak en betrouwbaarheid, maar ook efficiënte verwerking en esthetiek een belangrijke rol spelen. Deze kennis, in combinatie met de jarenlange ervaring die WISA heeft op het gebied van spoelsystemen, is terug te vinden in elk van de varianten uit de serie. Met WISA XS, XT en XF kiest u voor een compleet assortiment inbouwsystemen, voor zowel 'droge' als 'natte' afwerking.

XS, XT en XF

WISA heeft inbouwsystemen in drie typen: XS, XT en XF. WISA XS, XT en XF voor de ‘droge’ afwerking. De WISA systemen kunnen worden ingebouwd met behulp van gipsplaten of lichte wanden. Ook kunnen ze worden geplaatst achter een bestaande muur en zijn deze systemen geschikt voor plaatsing in een hoek. Onderaan deze pagina ziet u in een oogopslag al onze voorwandsystemen met de bijbehorende afwerking- en bedieningsmogelijkheden.

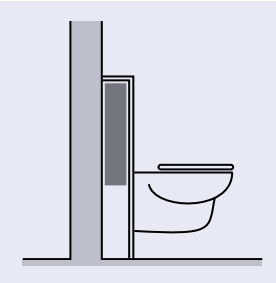

gipsplaat

- XS
- XT
- XF

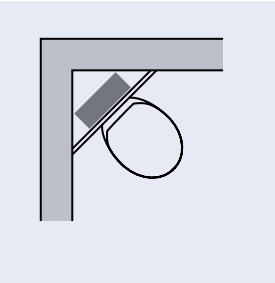

hoek

- XS

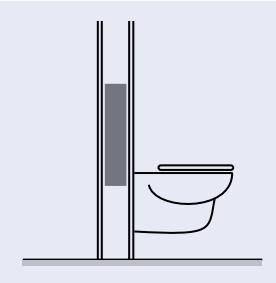

lichte wanden

- XS
- XT

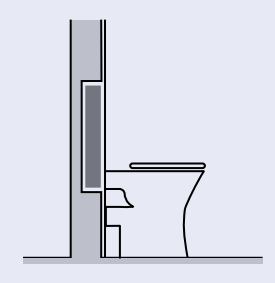

inmetselen

- XF tank

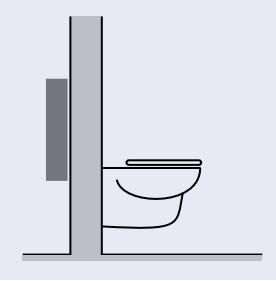

achter muur

- XT

WISA XS



pneumatische, mechanische of elektronische front bediening



voorgemonteerde wateraansluiting



voorgemonteerde muursteunen
optie: hoekmontage



bedieningspanelen in diverse modellen en materialen



handige metselhulp



vlotterkraan



smal element (380 mm) met 40x40 mm kokerprofiel

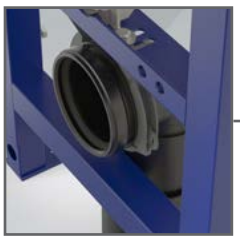

makkelijk verstelbare montagebeugel voor afvoerbocht



frame ontworpen voor max. 400 kg en diverse bouwsituaties



afvoerbocht 90x90 mm met excentrisch overgangstuk 110 mm



montage wandcloset 180 of 230 mm

A Fluidmaster Family Brand

WISA XS toiletsystemen



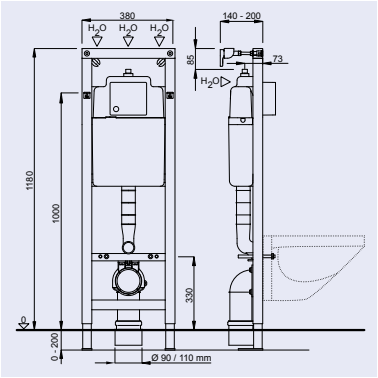

WISA XS WC FRONT 118 CM

- voorgemonteerd WC element in zelfdragend frame voorzien van blauwe poedercoating
- in hoogte verstelbare poten (200 mm)
- spoeltechniek: dualflush (3/6 l) of spoelonderbreking (6 l)
- spoelvolume instelbaar (6-7,5 l)
- geïsoleerd reservoir tegen condenswatervorming
- hydraulische vlotterkraan
- voorgemonteerde kogelkraan in reservoir
- voorbereid voor aansluiting met kunststof leidingsysteem
- wateraansluiting G 1/2
- inclusief voorgemonteerde muurbevestigingsset
- inclusief metselhulp en isolatiematje
- inclusief PE afvoerbocht 90 mm met overgangsstuk 90x110 mm
- bijpassende XS bedieningspanelen (zie pag. 29)
- CE EN 14055 - CL1- 6 - NL I - VR I

118 cm

EAN nummer	WISA art nr	omschrijving	kleur	pallet
8711778118614	8050452701	WISA XS WC front 118 cm	blauw	28



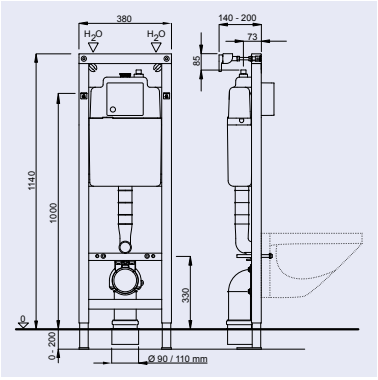

WISA XS WC FRONT 114 CM

- voorgemonteerd WC element in zelfdragend frame voorzien van blauwe poedercoating
- in hoogte verstelbare poten (200 mm)
- spoeltechniek: dualflush (3/6 l) of spoelonderbreking (6 l)
- spoelvolume instelbaar (6-7,5 l)
- geïsoleerd reservoir tegen condenswatervorming
- hydraulische vlotterkraan
- voorgemonteerde kogelkraan in reservoir
- voorbereid voor aansluiting met kunststof leidingsysteem
- wateraansluiting G 1/2
- inclusief voorgemonteerde muurbevestigingsset
- inclusief metselhulp en isolatiematje
- inclusief PE afvoerbocht 90 mm met overgangsstuk 90x110 mm
- bijpassende XS bedieningspanelen (zie pag. 29)
- CE EN 14055 - CL1- 6 - NL I - VR I

114 cm

EAN nummer	WISA art nr	omschrijving	kleur	pallet
8711778216471	8050452980	WISA XS WC FRONT 114cm	blauw	20



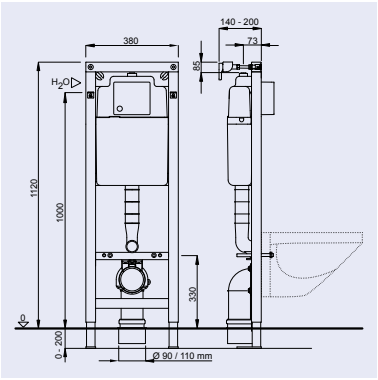

WISA XS WC FRONT 112 CM MET INWENDIGE AANSLUITING

- voorgemonteerd WC element in zelfdragend frame voorzien van blauwe poedercoating
- in hoogte verstelbare poten (200 mm)
- spoeltechniek: dualflush (3/6 l) of spoelonderbreking (6 l)
- spoelvolume instelbaar (6-7,5 l)
- geïsoleerd reservoir tegen condenswatervorming
- hydraulische vlotterkraan
- voorgemonteerde kogelkraan in reservoir
- geschikt voor meerlagenbuis Henco 16 x 2 PE-Xc/AL/PE-Xc
- wateraansluiting inwendig
- inclusief voorgemonteerde muurbevestigingsset
- inclusief metselhulp en isolatiematje
- inclusief PE afvoerbocht 90 mm met overgangsstuk 90x110 mm
- bijpassende XS bedieningspanelen (zie pag. 29)
- CE EN 14055 - CL1- 6 - NL I - VR I

112 cm

EAN nummer	WISA art nr	omschrijving	kleur	pallet
8711778196353	8050452801	WISA XS WC front 16 x 2 inwendige aansluiting 112 cm	blauw	20
8711778125674	8050452795	WISA XS WC front G 1/2 inwendige aansluiting 112 cm	blauw	28

WISA XS toiletsystemen



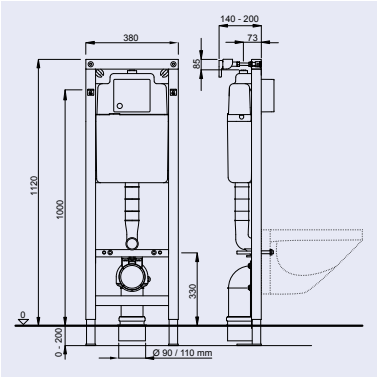

WISA XS WC FRONT 112 CM 90/110 MM

- voorgemonteerd WC element in zelfdragend frame voorzien van blauwe poedercoating
- in hoogte verstelbare poten (200 mm)
- spoeltechniek: dualflush (3/6 l) of spoelonderbreking (6 l)
- spoelvolume instelbaar (6-7,5 l)
- geïsoleerd reservoir tegen condenswatervorming
- hydraulische vlotterkraan
- voorgemonteerde kogelkraan in reservoir
- voorbereid voor aansluiting met kunststof leidingsysteem
- wateraansluiting G 1/2
- inclusief voorgemonteerde muurbevestigingsset
- inclusief metselhulp en isolatiematje
- inclusief PE afvoerbocht 90 mm met overgangsstuk 90x110 mm
- CE EN 14055 - CL1- 6 - NL I - VR I

EAN nummer	WISA art nr	omschrijving	kleur	pallet
8711778183728	8050452764	WISA XS WC front 112 cm 90/110 mm	blauw	20



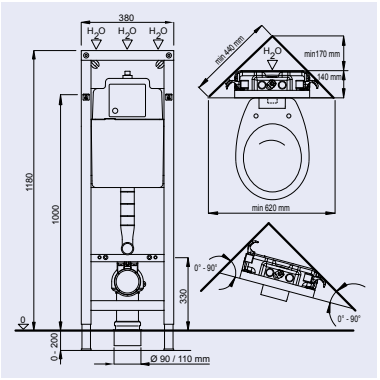

WISA XS WC HOEK FRONT 118 CM

- voorgemonteerd WC element voor hoekmontage in zelfdragend frame voorzien van blauwe poedercoating
- in hoogte verstelbare poten (200 mm)
- spoeltechniek: dualflush (3/6 l) of spoelonderbreking (6 l)
- spoelvolume instelbaar (6-7,5 l)
- geïsoleerd reservoir tegen condenswatervorming
- hydraulische vlotterkraan
- voorgemonteerde kogelkraan in reservoir
- voorbereid voor aansluiting met kunststof leidingsysteem
- wateraansluiting G 1/2
- inclusief voorgemonteerde muurbevestigingsset: traploze instelling 0° - 90°
- inclusief metselhulp en isolatiematje
- inclusief PE afvoerbocht 90 mm met overgangsstuk 90x110 mm
- bijpassende XS bedieningspanelen (zie pag. 29)
- CE EN 14055 - CL1- 6 - NL I - VR I

EAN nummer	WISA art nr	omschrijving	kleur	pallet
8711778121065	8050452703	WISA XS WC hoek front 118 cm *	blauw	28

* Uitlopend artikel, leverbaar zolang de voorraad strekt

WISA XS toiletsystemen



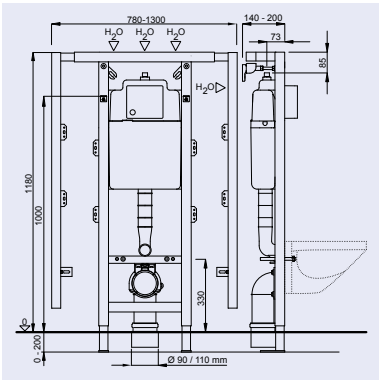

WISA XS-L WC FRONT 118 CM

- voorgemonteerd WC element in zelfdragend frame voorzien van blauwe poedercoating
- in hoogte verstelbare poten (200 mm)
- frame uitschuifbaar tot 1300 mm
- spoeltechniek: dualflush (3/6 l) of spoelonderbreking (6 l)
- spoelvolume instelbaar (6-7,5 l)
- geïsoleerd reservoir tegen condenswatervorming
- hydraulische vlotterkraan
- voorgemonteerde kogelkraan in reservoir
- voorbereid voor aansluiting met kunststof leidingsysteem
- wateraansluiting G 1/2
- inclusief voorgemonteerde muurbevestigingsset
- inclusief metselhulp en isolatiematje
- inclusief PE afvoerbocht 90 mm met overgangsstuk 90x110 mm
- bijpassende XS bedieningspanelen (zie pag. 29)
- CE EN 14055 - CL1- 6 - NL I - VR I

SUPER SNEL MONTEREN IN AFBOUW

EAN nummer	WISA art nr	omschrijving	kleur	pallet
8711778141452	8050452707	WISA XS-L WC front 118 cm	blauw	14



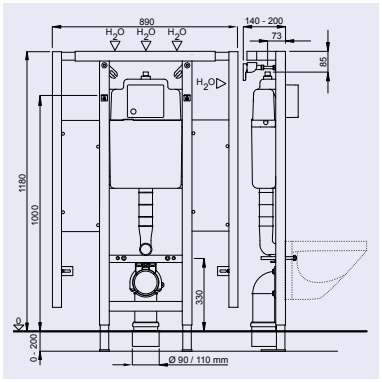

WISA XS-L WC FRONT 118 CM MET STEUNBEUGELELEMENTEN

- voorgemonteerd WC element in zelfdragend frame voorzien van blauwe poedercoating
- in hoogte verstelbare poten (200 mm)
- frame voorzien van twee multiplex bevestigingsplaten (40 mm)
- spoeltechniek: dualflush (3/6 l) of spoelonderbreking (6 l)
- spoelvolume instelbaar (6-7,5 l)
- geïsoleerd reservoir tegen condenswatervorming
- hydraulische vlotterkraan
- voorgemonteerde kogelkraan in reservoir
- voorbereid voor aansluiting met kunststof leidingsysteem
- wateraansluiting G 1/2
- inclusief voorgemonteerde muurbevestigingsset
- inclusief metselhulp en isolatiematje
- inclusief PE afvoerbocht 90 mm met overgangsstuk 90x110 mm
- bijpassende XS bedieningspanelen (zie pag. 29)
- CE EN 14055 - CL1- 6 - NL I - VR I

EAN nummer	WISA art nr	omschrijving	kleur	pallet
8711778158849	8050452737	WISA XS-L WC front 118 cm met steunbeugelelementen	blauw	14



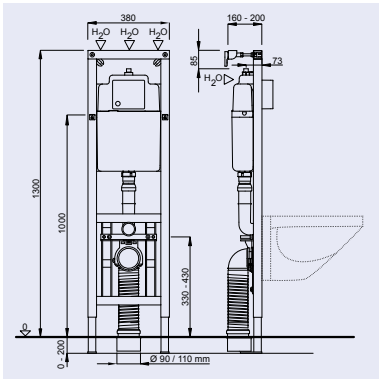

WISA XS WC VARIO 130 CM

- voorgemonteerd WC element in zelfdragend frame voorzien van blauwe poedercoating
- wandcloset in hoogte verstelbaar (+100 mm) na muurafwerking
- in hoogte verstelbare poten (140 mm)
- spoeltechniek: dualflush (3/6 l) of spoelonderbreking (6 l)
- spoelvolume instelbaar (6-7,5 l)
- geïsoleerd reservoir tegen condenswatervorming
- hydraulische vlotterkraan
- voorgemonteerde kogelkraan in reservoir
- voorbereid voor aansluiting met kunststof leidingsysteem
- wateraansluiting G 1/2
- inclusief voorgemonteerde muurbevestigingsset
- inclusief PE afdekplaat (zie pag. 19)
- inclusief metselhulp
- inclusief flexibele afvoer 90 mm met overgangsstuk 90x110 mm
- bijpassende XS bedieningspanelen (zie pag. 29)
- CE EN 14055 - CL1- 6 - NL I - VR I

EAN nummer	WISA art nr	omschrijving	kleur	pallet
8711778121164	8050452735	WISA XS WC Vario 130 cm	blauw	14

WISA XS toiletsystemen

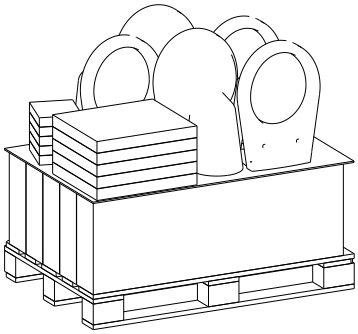

WISA XS PALLET PACK STAR S (SOFTCLOSE)
- 5 x WISA XS WC front
- 5 x XS Bedieningspaneel Argos DF
- 5 x WISA Sydney wandcloset diepspoel
- 5 x toiletzitting Star S (softclose)

LOGISTIEK VOORDEEL

EAN nummer	WISA art nr	omschrijving	kleur	pallet
8711778160316	8050452789	WISA XS Pallet Pack Star S (Softclose)	wit	1

WISA XS urinoirsystemen



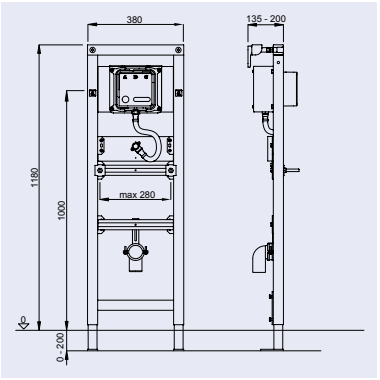

WISA XS URINOIR MECHANISCH VOOR XS PANELEN

- universeel voor de meest voorkomende urinoirs
- zelfdragend frame voorzien van blauwe poedercoating
- in hoogte verstelbare poten (200 mm)
- inclusief muurbevestigingsset
- inclusief afvoerbocht DN 50
- voorgemonteerde wandinbouwkast, met kogelkraan, spoelstuk en leiding tot aan watertoevoer
- drukspoelermechanisme
- wateraansluiting boven G 1/2
- kunststof metselhulp
- stromingsdruk: 0,05 MPa - max. 0,5 MPa
- aanbevolen minmale stromingsdruk: 0,1 MPa
- spoelvolume: 2 - 4 l (DIN EN 12541)
- spoeltijd ca. 6 seconden, bij 2 bar stromingsdruk
- looptijdregeling 2 - 8 sec.
- bijpassende XS SO bedieningspanelen (zie pag. 32)

EAN nummer	WISA art nr	omschrijving	kleur	pallet
8711778229860	8050452777	WISA XS Urinoir mechanisch voor XS panelen BK *	blauw	14

WISA XS urinoir



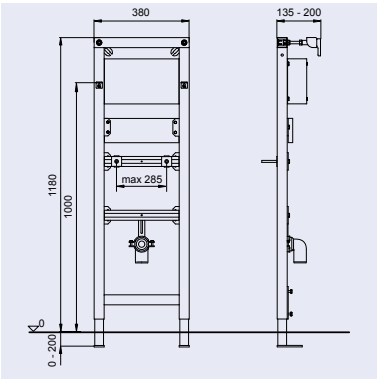

WISA XS URINOIR ELEMENT

- universeel voor de meest voorkomende urinoirs
- zelfdragend frame voorzien van blauwe poedercoating
- in hoogte verstelbare poten (200 mm)
- in hoogte verstelbare en zwenkbare afvoerbochthouder
- in hoogte verstelbare montageplaat
- in hoogte en breedte verstelbare urinoirbevestiging middels M8 draadeind
- inclusief afvoerbocht DN 50
- inclusief muurbevestigingsset
- inclusief bevestigingsmateriaal

EAN nummer	WISA art nr	omschrijving	kleur	pallet
8711778118645	8050452751	WISA XS Uninoir element	blauw	28

WISA XS wastafelsystemen



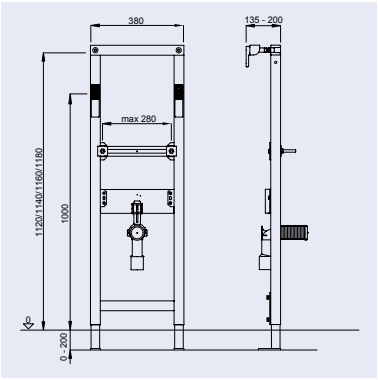

WISA XS WASTAFEL ELEMENT

- zelfdragend frame voorzien van blauwe poedercoating
- in hoogte verstelbare poten (200 mm)
- inclusief muurbevestigingsset
- inclusief afvoerbocht DN40/DN50

EAN nummer	WISA art nr	omschrijving	kleur	pallet
8711778118638	8050452721	WISA XS Wastafel element	blauw	28



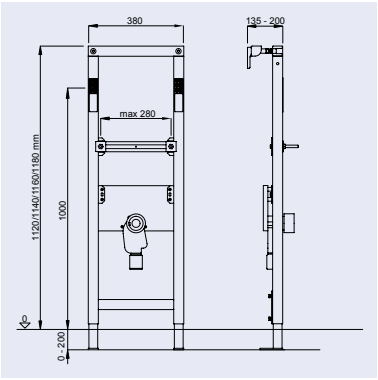

WISA XS WASTAFEL ELEMENT MET INBOUWSIFON

- zelfdragend frame voorzien van blauwe poedercoating
- in hoogte verstelbare poten (200 mm)
- inclusief muurbevestigingsset
- levertijd op aanvraag

EAN nummer	WISA art nr	omschrijving	kleur	pallet
8711778121102	8050452723	WISA XS Wastafel element met inbouwsifon	blauw	28

WISA XS overige systemen



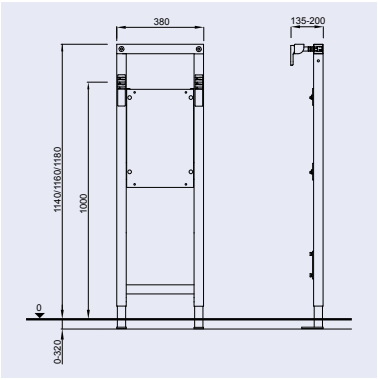

WISA XS STEUNBEUGEL ELEMENT

- zelfdragend frame voorzien van blauwe poedercoating
- in hoogte verstelbare poten (260 mm)
- voorgemonteerde muurbevestigingsset
- voorzien van multiplex bevestigingsplaat (40 mm) voor steunbeugel of urinoirschot

EAN nummer	WISA art nr	omschrijving	kleur	pallet
8711778103788	8050452997	WISA XS Steunbeugel element	blauw	28



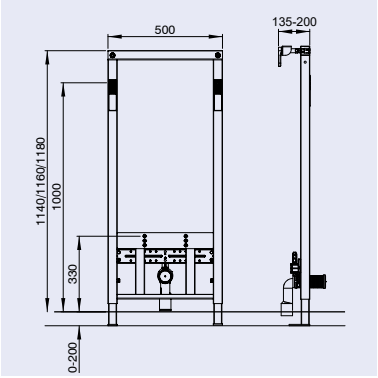

WISA BIDET ELEMENT

- zelfdragend frame voorzien van blauwe poedercoating
- in hoogte verstelbare poten (200 mm)
- inclusief muurbevestigingsset
- inclusief afvoerbocht DN40/DN50
- levertijd op aanvraag

EAN nummer	WISA art nr	omschrijving	kleur	pallet
8711778103726	8050452911	WISA XS Bidet element	blauw	18



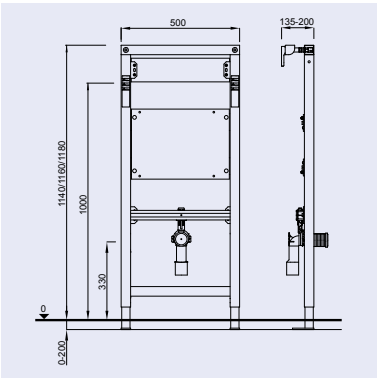

WISA UITSTORTGOOTSTEEN ELEMENT

- zelfdragend frame voorzien van blauwe poedercoating voor montage van uitstortgootsteen
- in hoogte verstelbare poten (200 mm)
- voorgemonteerde muurbevestigingsset
- inclusief afvoerbocht DN40/DN50
- levertijd op aanvraag

EAN nummer	WISA art nr	omschrijving	kleur	pallet
8711778121119	8050452724	WISA XS Uitstortgootsteen element	blauw	18

WISA XS toebehoren



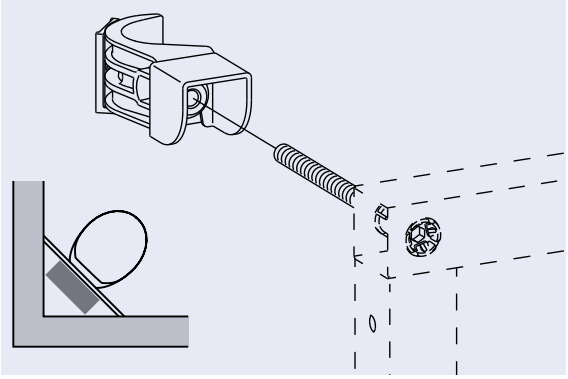

WISA XS HOEKBEUGELSET

- voor montage van WISA XS frames in een hoeksituatie
- traploze instelling 0° - 90°
- compleet met schroeven

EAN nummer	WISA art nr	omschrijving	doos
8711778108660	8050452972	Hoekbeugelset WISA XS	1



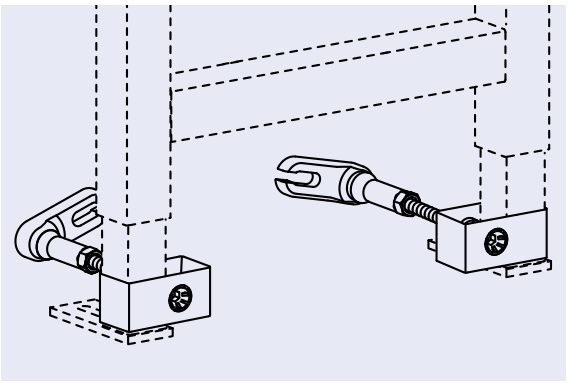

WISA MUURBEVESTIGINGSSET ONDER

- voor montage van WISA XF, XS en XT frames zonder vloerbevestiging
- compleet met schroeven en pluggen
- voor het vastzetten van de onderzijde van het frame
- te gebruiken indien vloermontage niet mogelijk is door bijv. vloerverwarming of betonstaal

INDIEN VLOERMONTAGE NIET MOGELIJK IS

EAN nummer	WISA art nr	omschrijving	doos
8711778158191	8050452974	WISA muurbevestigingsset onder	1



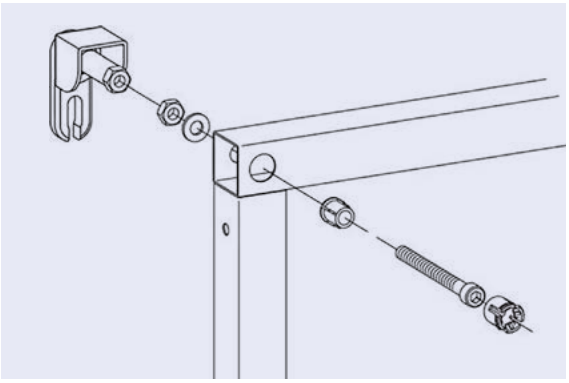

WISA EXCELLENT MUURBEVESTIGINGSSET

EAN nummer	WISA art nr	omschrijving	doos
8711778101265	8050452971	WISA Excellent muurbevestigingsset	1

WISA XS toebehoren



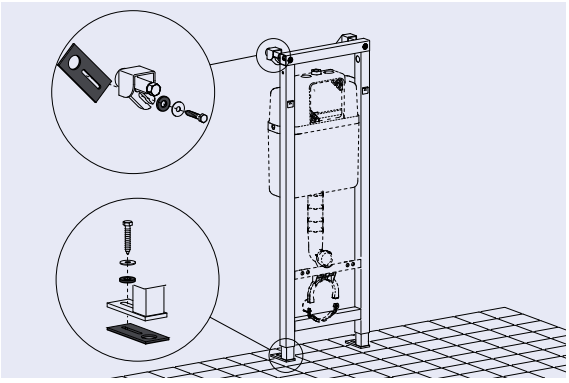

WISA GELUIDDEMPSET

- Set bestaande uit 4 rubber dempers ter reducering van het geluidsniveau tot onder 30 dB(A) volgens DIN 4109/A1, januari 2001.

EAN nummer	WISA art nr	omschrijving	kleur	zakje
8711778124950	8050390114	WISA geluiddempset	zwart	1



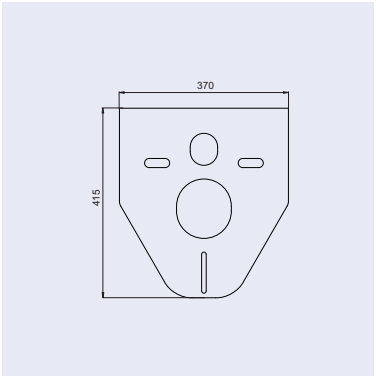

GELUIDSISOLATIESET

- voor wandcloset
- inclusief hulzen en ringen

EAN nummer	WISA art nr	omschrijving	kleur	doos
8711778113220	1409141000	Geluidsisolatieset voor wandcloset en bidet	wit	50

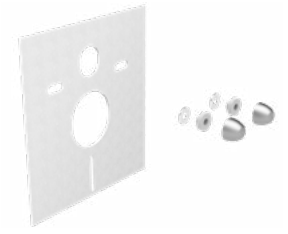

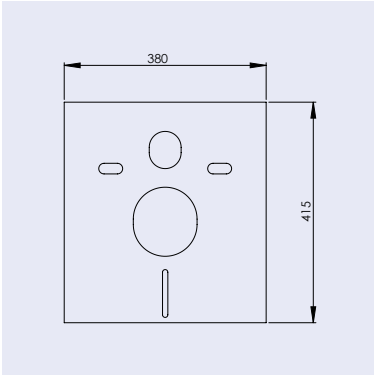

GELUIDSISOLATIESET

- voor wandcloset
- inclusief hulzen en ringen

EAN nummer	WISA art nr	omschrijving	kleur	doos
8711778215764	1409141009	Geluidsisolatieset vierkant voor wandcloset en bidet	wit	50

WISA XS toebehoren



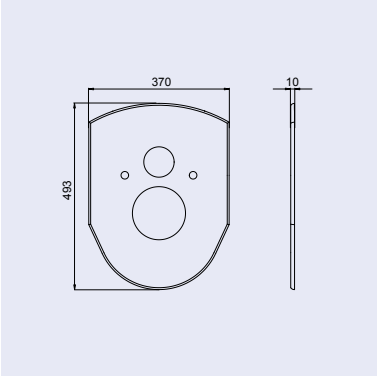

AFDEKPLAAT VARIO
- afdekplaat te gebruiken tussen wandcloset en muur bij gebruik van Vario WC elementen (zie pag. 10)
- materiaal PE

EAN nummer	WISA art nr	omschrijving	kleur	zakje
8711778068094	1409983910	Afdekplaat Vario	wit	1





WC AANSLUITSET 230 MM
- standaard WC aansluitset L=230 mm
- valpijpverlengbuis en rioolverlengbuis
- aansluitrubber
- bevestigingsmateriaal
- universeel

WC AANSLUITSET 300 MM
- standaard WC aansluitset L=300 mm
- valpijpverlengbuis en rioolverlengbuis
- aansluitrubber
- bevestigingsmateriaal
- universeel

EXTRA LANG

EAN nummer	WISA art nr	omschrijving	kleur	doos
8711778120815	8050390080	WC aansluitset L=230mm	zwart	30
8711778120822	8050390081	WC aansluitset L=300mm	zwart	25





AFVOERBOCHT PE 90X90 MM
- ten behoeve van inbouwsystemen
- universeel

OVERGANGSSTUK PE 90X110 MM
- excentrisch
- geschikt als rechte aansluiting van inbouwsystemen
- universeel

EAN nummer	WISA art nr	omschrijving	kleur	doos
8711778141278	8050390090	Rioolafvoerbocht PE 90 x 90mm met dop	zwart	30
8711778141285	8050390091	Overgangsstuk PE 90/110	zwart	75

WISA XS toebehoren



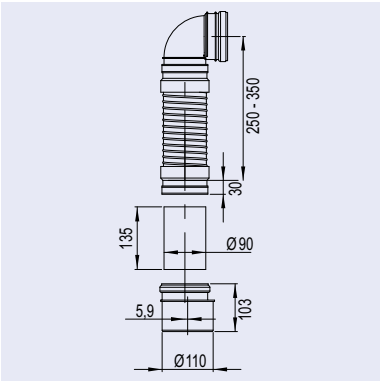

FLEXIFON INBOUW

- flexibele rioolafvoerbocht
- universeel voor alle inbouwsystemen
- met overgangsstuk 90 x 110 mm

PROBLEEMOPLOSSER

EAN nummer	WISA art nr	omschrijving	kleur	doos
8711778139220	8050390086	Flexifon inbouw	zwart	15



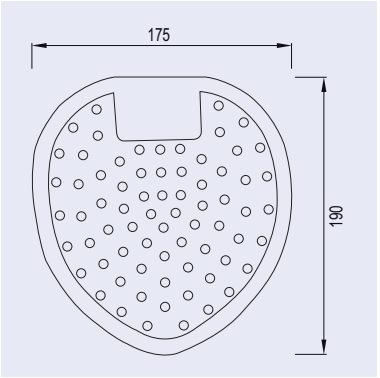

FRESCOBLUE URINOIRROOSTER BLAUW

- blauw urinoirrooster
- verspreidt 3 tot 4 weken een aangename geur
- elimineert onaangename geuren
- door het zachte en soepele materiaal past het urinoirrooster in elk urinoir
- vermindert naast plassen
- vermindert verstoppingen in het urinoir
- voor een schoon en fris urinoir

EAN nummer	WISA art nr	omschrijving	kleur	doos
8711778184374	6050453401	FrescoBlue urinoirroosters blauw per 10 stuks verpakt	blauw	10

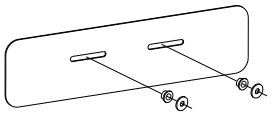

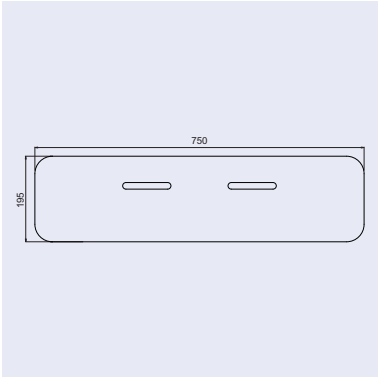

GELUIDSISOLATIESET

- voor wastafel
- inclusief hulzen en ringen

EAN nummer	WISA art nr	omschrijving	kleur	zakje
8711778113244	1409141002	Geluidsisolatieset voor wastafel*	wit	1

* Uitlopend artikel, leverbaar zolang de voorraad strekt

WISA XT



voorgemonteerde wateraansluiting



pneumatische, mechanische of elektronische top of front bediening



voorgemonteerde muursteunen

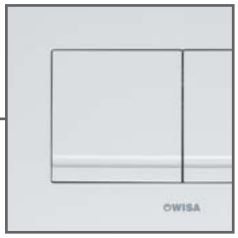

bedieningspanelen in diverse modellen en materialen

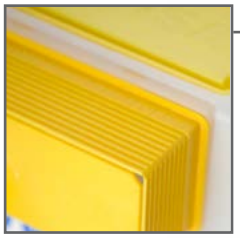

handige metselhulp



vlotterkraan



smal element (380 mm) met 40x40 mm kokerprofiel

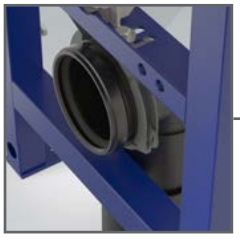

makkelijk verstelbare montagebeugel voor afvoerbocht



afvoerbocht 90x90 mm met excentrisch overgangstuk 110 mm



montage wandcloset 180 of 230 mm

WISA XT toiletsystemen



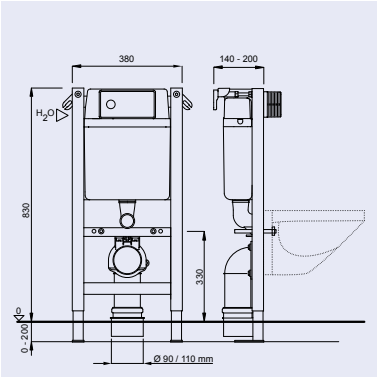

WISA XT WC TOP/FRONT 83 CM

- voorgemonteerd WC element in zelfdragend frame voorzien van blauwe poedercoating
- in hoogte verstelbare poten (200 mm)
- geringe inbouwhoogte
- sterke spoeling
- spoeltechniek: dualflush (3/6 l)
- spoelvolume instelbaar (6-7,5 l)
- geïsoleerd reservoir tegen condenswatervorming
- hydraulische vlotterkraan
- voorgemonteerde kogelkraan in reservoir
- voorbereid voor aansluiting met kunststof leidingsysteem
- wateraansluiting G 1/2 links
- inclusief voorgemonteerde muurbevestigingsset
- inclusief metselhulp en isolatiematje
- inclusief PE afvoerbocht 90 mm met overgangsstuk 90x110 mm
- bijpassende XT bedieningspanelen geschikt voor top of front bediening (zie pag. 41)
- geschikt voor mechanische- en pneumatische XT bedieningspanelen
- CE EN 14055 - CL1- 6 - NL I - VR I

EAN nummer	WISA art nr	omschrijving	kleur	pallet
8711778169104	8050453003	WISA XT WC top/front 83 cm	blauw	16



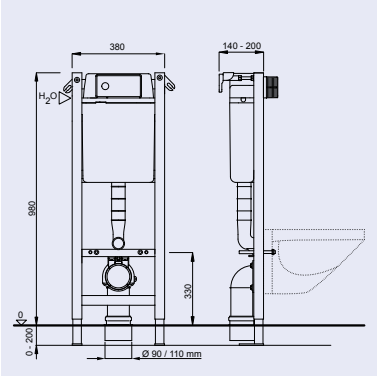

WISA XT WC TOP/FRONT 98 CM

- voorgemonteerd WC element in zelfdragend frame voorzien van blauwe poedercoating
- in hoogte verstelbare poten (200 mm)
- spoeltechniek: dualflush (3/6 l)
- spoelvolume instelbaar (6-7,5 l)
- geïsoleerd reservoir tegen condenswatervorming
- hydraulische vlotterkraan
- voorgemonteerde kogelkraan in reservoir
- voorbereid voor aansluiting met kunststof leidingsysteem
- wateraansluiting G 1/2 links
- inclusief voorgemonteerde muurbevestigingsset
- inclusief metselhulp en isolatiematje
- inclusief PE afvoerbocht 90 mm met overgangsstuk 90x110 mm
- bijpassende XT bedieningspanelen geschikt voor top of front bediening (zie pag. 41)
- geschikt voor mechanische- en pneumatische XT bedieningspanelen
- CE EN 14055 - CL1- 6 - NL I - VR I

EAN nummer	WISA art nr	omschrijving	kleur	pallet
8711778169098	8050453002	WISA XT WC top/front 98 cm	blauw	20



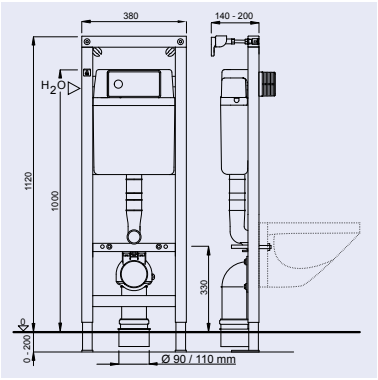

WISA XT WC FRONT 112 CM

- voorgemonteerd WC element in zelfdragend frame voorzien van blauwe poedercoating
- in hoogte verstelbare poten (200 mm)
- spoeltechniek: dualflush (3/6 l)
- spoelvolume instelbaar (6-7,5 l)
- geïsoleerd reservoir tegen condenswatervorming
- hydraulische vlotterkraan
- voorgemonteerde kogelkraan in reservoir
- voorbereid voor aansluiting met kunststof leidingsysteem
- wateraansluiting G 1/2 links
- inclusief voorgemonteerde muurbevestigingsset
- inclusief metselhulp en isolatiematje
- inclusief PE afvoerbocht 90 mm met overgangsstuk 90x110 mm
- bijpassende XT bedieningspanelen geschikt voor top of front bediening (zie pag. 41)
- geschikt voor mechanische- en pneumatische XT bedieningspanelen
- CE EN 14055 - CL1- 6 - NL I - VR I

EAN nummer	WISA art nr	omschrijving	kleur	pallet
8711778169111	8050453004	WISA XT WC front 112 cm	blauw	20

WISA XT toebehoren

WISA XT VOOR IEDERE SITUATIE EEN OPLOSSING

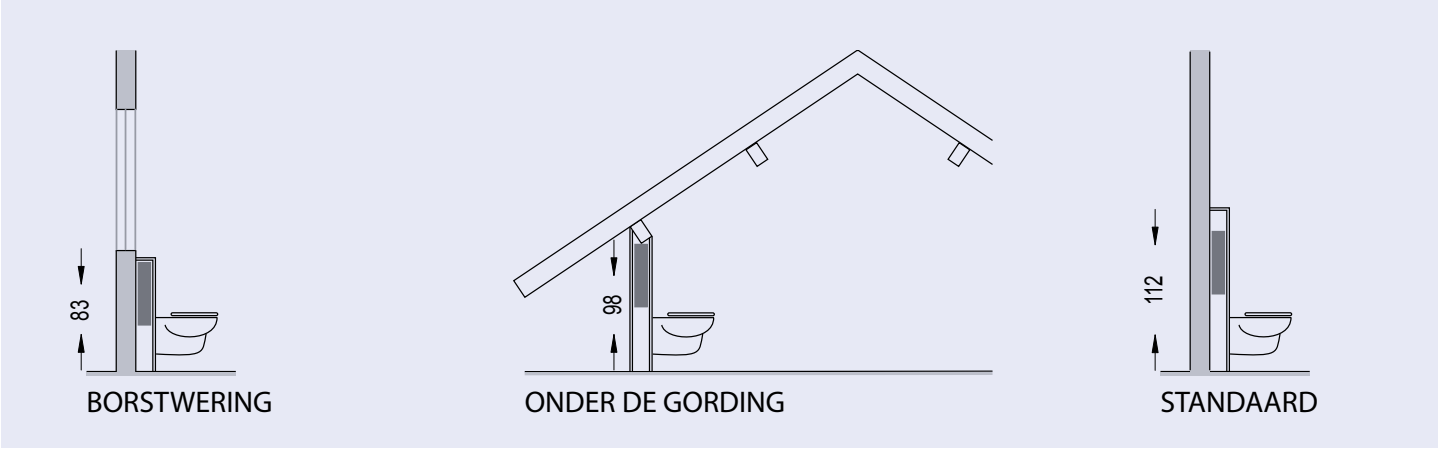



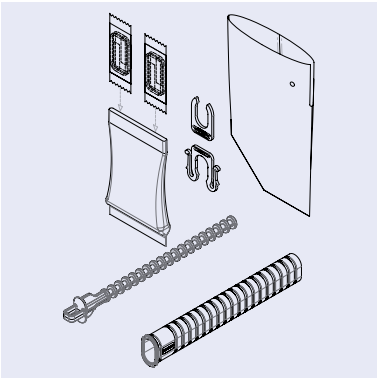

WISA CLEAN BY FRESCOBLUE VOOR KANTOS DF

- portaal naar een continu fris toilet
- door het portaal kunt u in een handomdraai FrescoTabletten toevoegen aan het spoelwater.
- geschikt voor WISA XT toiletsystemen
- geschikt voor WISA XT Kantos DF bedieningspanelen
- inclusief 2 FrescoTablets
- exclusief Kantos bedieningspaneel

Meer informatie www.wisa-sanitair.com/clean

CONTINU SCHOON & FRIS

EAN nummer	WISA art nr	omschrijving	materiaal	kleur	doos
8711778183643	8050800095	WISA CLEAN XT	kunststof	blauw	20



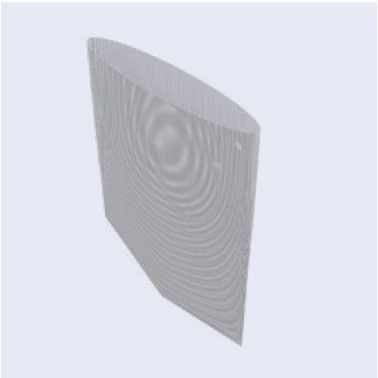

FRESCOBLUE TABLET WC

- de unieke FrescoTablet houdt de wc continu fris en hygiënisch schoon
- reinigingstablet met krachtige reinigende eigenschappen
- de FrescoTablet maakt van elke toiletspoeling een reiniging
- de FrescoTablet bestaat uit natuurlijke materialen die 100% biologisch afbreekbaar zijn
- door de continue reiniging ontstaat een glad oppervlak
- een effectief bacteriedodende werking
- het spoelwater heeft een frisse blauwe kleur
- de FrescoTablet heeft een ontkalkende werking
- eXTra bleek- en ontkalkingsmiddelen zijn niet nodig

Meer informatie www.wisa-sanitair.com/clean

EAN nummer	WISA art nr	omschrijving	kleur	doos
8711778175341	6050411215	FrescoBlue tablet WC 7 dgs in emmer (52 stuks)	blauw	5 *
8711778183636	6003900500	Filter t.b.v. WISA Clean XT		

* minimale bestelhoeveelheid 5 stuks en verkrijgbaar in veelvoud van 5 stuks

WISA XF



voorgemonteerde
wateraansluiting



voorgemonteerde
muursteunen



bedieningspanelen in
diverse modellen en
materialen



Eenvoudig en snel
inbouwen



handige metselhulp

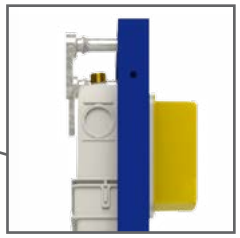

Minimale inbouwdieptie
100 mm



afvoerbocht 90x90 mm
met excentrisch
overgangstuk 110 mm



montage wandcloset
180 of 230 mm

WISA XF toiletsystemen



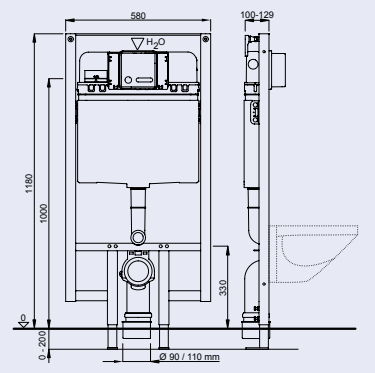

WISA XF WC FRAME FRONT

- voorgemonteerd WC element in zelfdragend frame voorzien van blauwe poedercoating
- Minimale inbouwdiepte 100 mm
- in hoogte verstelbare poten (200 mm)
- spoeltechniek: dualflush (3/6 l)
- spoelvolume instelbaar (2-3 l / 4-7 l)
- geïsoleerd reservoir tegen condenswatervorming
- hydraulische vlotterkraan
- voorgemonteerde kogelkraan in reservoir
- voorbereid voor aansluiting met kunststof leidingsysteem
- wateraansluiting G 1/2
- inclusief voorgemonteerde muurbevestigingsset
- inclusief metselhulp en isolatiematje
- inclusief PE afvoerbocht 90 mm met overgangsstuk 90x110 mm
- bijpassende mechanische XS DF bedieningspanelen (zie pag. 32)
- CE EN 14055 - CL1-6- NL I - VR II

EAN nummer	WISA art nr	omschrijving	kleur	pallet
8711778210080	8050452515	WISA XF WC front 118 cm	blauw	16



Bedieningspanelen

Meer informatie
Ga voor het uitgebreide en actuele assortiment van alle bedieningspanelen naar onze website:

www.wisa-sanitair.com/producten/bedieningspanelen

WISA bedieningspanelen

WISA BEDIENINGSPANELEN

Al onze bedieningspanelen zijn ontworpen met de consument en de vakman voor ogen. Het resultaat is een reeks bedieningspanelen met een aansprekende vormgeving en bedieningsgemak voor de gebruiker. En uiteraard met optimale montagevriendelijkheid voor de installateur. Altijd gemaakt van materialen van de hoogste kwaliteit met een gegarandeerde lange levensduur.

WISA TRONIC

WISA Tronic is zeer eenvoudig te installeren en past op ieder WISA XS en XT spoelreservoir. Comfortabel en hygiënisch spoelen door middel van moderne elektronica. Door simpelweg de hand voor het bedieningspaneel te bewegen neemt de techniek het over en zal er volautomatisch worden gespoeld. Fraai van buiten, slim van binnen. Met een speciale WISA applicatie voor de mobiele telefoon of tablet kan de gebruiker makkelijk instellingen van het bedieningspaneel wijzigen.

WWW.WISA-SANITAIR.COM

Kijk ook eens op onze website. In de digitale productcatalogus vint u naast alle technische informatie en maattekenigen ook foto's, montage-instructies, technische productinformatie in .dwg en .dxf formaat, exploded views met al onze service onderdelen en bestekteksten. In het kader van de BIM werkmethodiek bieden wij ook 3D objecten aan in het Autodesk Revit bestandsformaat.

In de onderstaande keuzetabel ziet u in een oogopslag welke bedieningspanelen geschikt zijn voor welke WISA inbouwsystemen.

	Inbouwsysteem toilet			Inbouwsysteem urinoir
Bediening	WISA XS	WISA XT	WISA XF	WISA XS
elektronisch	✓	✓		✓
mechanisch	✓	✓	✓	✓
pneumatisch	✓	✓		

WISA XS bedieningspanelen toilet elektronisch

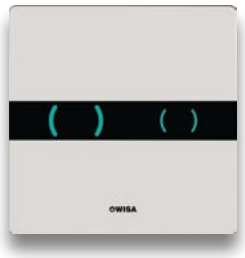

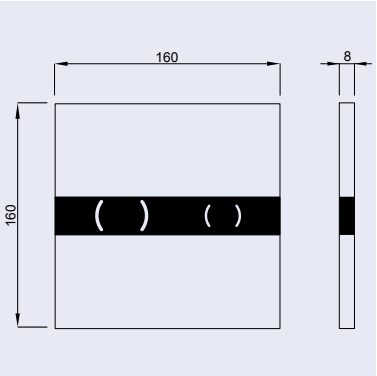

XS BEDIENINGSPANEEL EOS KS DF

- hygiënische contactloze spoeloplossing d.m.v. infrarood techniek
- instelmogelijkheden WISA TRONIC App zie pag. 36
- bedieningspaneel uitgevoerd in hoogwaardig kunststof
- dualflush spoeling 3/6 L
- geschikt voor WISA XS toiletsystemen
- afmeting: 160 x 160 mm
- inclusief bok met servo motor
- exclusief stroomvoorziening
  de volgende stroomvoorzieningen zijn mogelijk, zie pag. 38:
  - inbouw adapter
  - stekker adapter
  - batterij moduler

EAN nummer	WISA art nr	omschrijving	materiaal	kleur	doos
8711778197640	8050419811	XS Bedieningspaneel WISA EOS KS DF	kunststof	wit	12



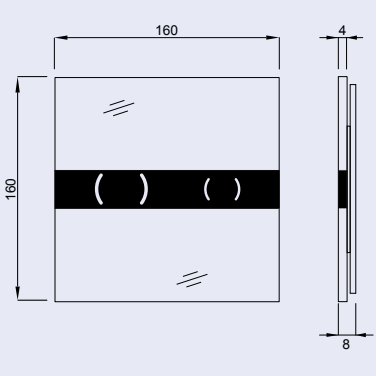

XS BEDIENINGSPANEEL EOS GLAS DF

- hygiënische contactloze spoeloplossing d.m.v. infrarood techniek
- instelmogelijkheden WISA TRONIC App zie pag. 36
- bedieningspaneel uitgevoerd in gehard glas
- dualflush spoeling 3/6 L
- geschikt voor WISA XS toiletsystemen
- afmeting: 160 x 160 mm
- optisch zwevend effect
- inclusief bok met servo motor
- exclusief stroomvoorziening
  de volgende stroomvoorzieningen zijn mogelijk, zie pag. 38:
  - inbouw adapter
  - stekker adapter
  - batterij module

EAN nummer	WISA art nr	omschrijving	materiaal	kleur	doos
8711778197657	8050419821	XS Bedieningspaneel WISA EOS Glas DF	glas	wit	12
8711778197664	8050419638	XS Bedieningspaneel WISA EOS Glas DF	glas	zwart	12



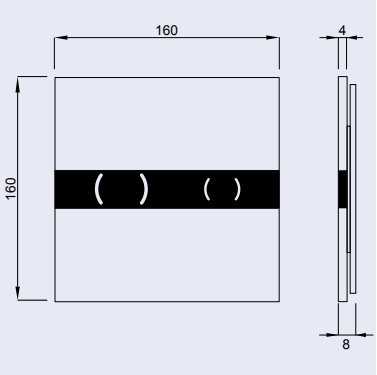

XS BEDIENINGSPANEEL EOS STEEL DESIGN DF

- hygiënische contactloze spoeloplossing d.m.v. infrarood techniek
- instelmogelijkheden WISA TRONIC App zie pag. 36
- bedieningspaneel uitgevoerd in geborsteld RVS
- dualflush spoeling 3/6 L
- geschikt voor WISA XS toiletsystemen
- afmeting: 160 x 160 mm
- optisch zwevend effect
- inclusief bok met servo motor
- exclusief stroomvoorziening
  de volgende stroomvoorzieningen zijn mogelijk, zie pag. 38:
  - inbouw adapter
  - stekker adapter
  - batterij module

EAN nummer	WISA art nr	omschrijving	materiaal	doos
8711778197671	8050419640	XS Bedieningspaneel WISA EOS Steel Design DF	RVS	12

WISA XS bedieningspanelen toilet elektronisch



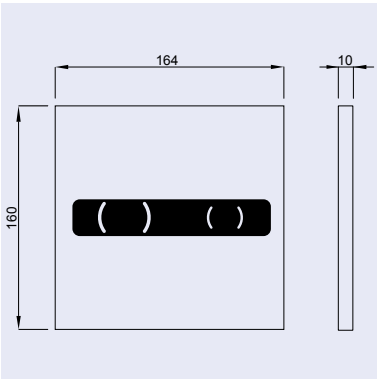

XS BEDIENINGSPANEEL EOS SV DF

- hygiënische contactloze spoeloplossing d.m.v. infrarood techniek
- instelmogelijkheden WISA TRONIC App zie pag. 36
- bedieningspaneel uitgevoerd in geborsteld RVS
- dualflush spoeling 3/6 L
- geschikt voor WISA XS toiletsystemen
- afmeting: 164 x 160 mm
- semi vandaalbestendig
- geschikt voor (semi-) openbare ruimtes
- uitwisselbaar slagvast kunststof venster
- afsluitbaar d.m.v. verzonken schroef
- inclusief bok met servo motor
- exclusief stroomvoorziening
  de volgende stroomvoorzieningen zijn mogelijk, zie pag. 38:
  - inbouw adapter
  - stekker adapter
  - batterij module

EAN nummer	WISA art nr	omschrijving	materiaal	doos
8711778198944	8050505601	XS Bedieningspaneel WISA EOS SV DF	RVS	12



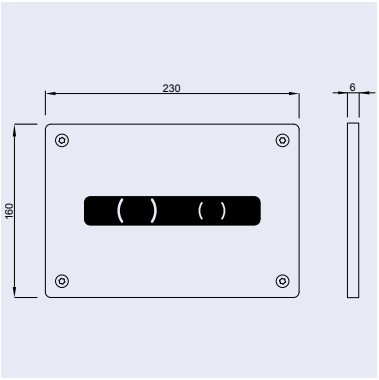

XS BEDIENINGSPANEEL EOS VANDALISSIMO DF/SF

- hygiënische contactloze spoeloplossing d.m.v. infrarood techniek
- instelmogelijkheden WISA TRONIC App zie pag. 36
- bedieningspaneel uitgevoerd in geborsteld RVS
- dualflush spoeling 3/6 L
- single flush spoeling 6 L
- geschikt voor WISA XS toiletsystemen
- afmeting: 230 x 160 mm
- vandaalbestendig
- geschikt voor (semi-) openbare ruimtes
- uitwisselbaar kunststof venster
- bevestiging d.m.v. 4 torXSchroeven
- inclusief bok met servo motor
- exclusief stroomvoorziening
  de volgende stroomvoorzieningen zijn mogelijk, zie pag. 38:
  - inbouw adapter
  - stekker adapter
  - batterij module

EAN nummer	WISA art nr	omschrijving	materiaal	doos
8711778197688	8050419650	XS Bedieningspaneel WISA EOS Vandalissimo DF	RVS	12



WISA TRONIC APP

- Met een speciale WISA applicatie voor de mobiele telefoon of tablet kan de gebruiker makkelijk instellingen van het bedieningspaneel wijzigen.
- Instellingen:
- hygiënespoeling
- interval hygiënespoeling
- automatische spoeling / Walk away
- energiestanden:
  - Wake up
  - Wake up Eco
  - Wake up Eco +
  - Verlichting altijd aan
- Kleur van verlichting (elke kleur mogelijk)
- PIN code
- Systeem diagnose
- Statistieken

ANDROID APP ON Google play

Available on the App Store

WISA XS bedieningspanelen toilet elektronisch toebehoren



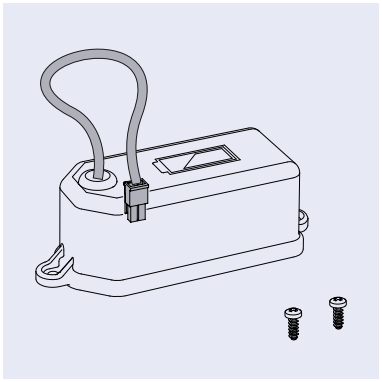

WISA TRONIC BATTERIJ MODULE

- batterijhuis t.b.v. EOS bedieningspanelen
- 6V - 4 x 1,5V AA / LR6 batterijen
- inclusief 4 AA batterijen

EAN nummer	WISA art nr	omschrijving	doos
8711778197718	8050883140	WISA Tronic batterij module voor Eos/Ion bedieningspanelen	72



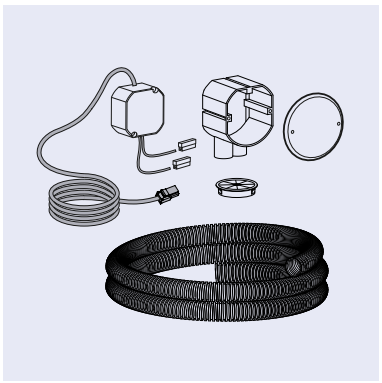

WISA TRONIC INBOUW ADAPTER

- inbouw adapter voor EOS bedieningspanelen
- ingang AC 100-240V~ / 50-60 Hz
- uitgang DC 6V / 0,83A
- leidinglengte ca. 2,0 m
- inbouwdoos met afdekkap
- flexibele elektriciteitsbuis
- afdekkap

EAN nummer	WISA art nr	omschrijving	doos
8711778199057	8050999211	WISA Tronic inbouw adapter voor Eos/Ion bedieningspanelen	12



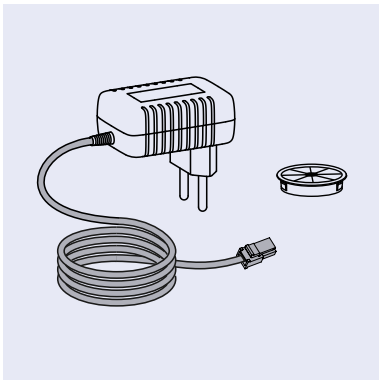

WISA TRONIC STEKKER ADAPTER

- Stekker adapter voor EOS bedieningspanelen
- ingang AC 100-240V~ / 50-60 Hz
- uitgang DC 6V / 0,83A
- kabellengte ca. 1,5 m
- afdekkap

EAN nummer	WISA art nr	omschrijving	doos
8711778199064	8050999301	WISA Tronic stekker adapter voor Eos/Ion bedieningspanelen	26

WISA XS/XF bedieningspanelen toilet mechanisch



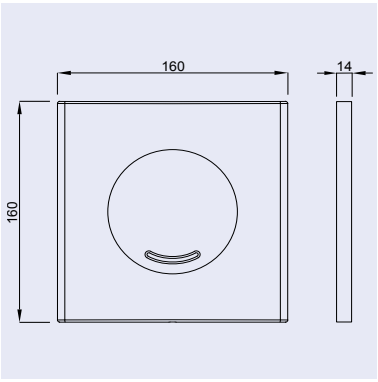

XS BEDIENINGSPANEEL ARGOS SO

- bedieningspaneel uitgevoerd in hoogwaardig kunststof
- spoelonderbreking
- afmeting: 160 x 160 mm
- geschikt voor WISA XS toiletsystemen met front bediening (pag. 10)
- geschikt voor WISA XS urinoirsystemen mechanisch BK (pag. 14)

EAN nummer	WISA art nr	omschrijving	materiaal	kleur	doos
8711778120952	8050414501	XS Bedieningspaneel Argos SO	kunststof	wit	20

* Uitlopend artikel, leverbaar zolang de voorraad strekt



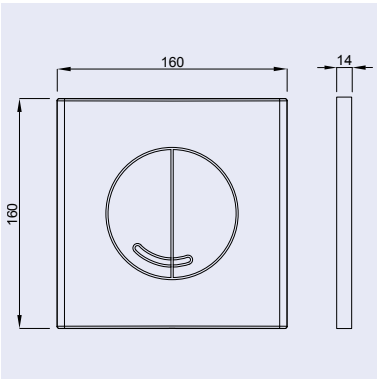

XS/XF BEDIENINGSPANEEL ARGOS DF

- bedieningspaneel uitgevoerd in hoogwaardig kunststof
- dualflush spoeling 3/6 L
- afmeting: 160 x 160 mm
- geschikt voor WISA XS/XF toiletsystemen met front bediening (pag. 10)

EAN nummer	WISA art nr	omschrijving	materiaal	kleur	doos
8711778120990	8050414601	XS/XF Bedieningspaneel Argos DF	kunststof	wit	20
8711778121027	8050414651	XS/XF Bedieningspaneel Argos DF	kunststof	glanschroom	20
8711778121010	8050414631	XS/XF Bedieningspaneel Argos DF	kunststof	matchroom	20



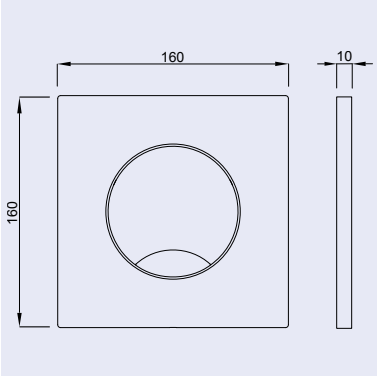

XS BEDIENINGSPANEEL MARO SO

- bedieningspaneel uitgevoerd in hoogwaardig kunststof
- spoelonderbreking
- afmeting: 160 x 160 mm
- geschikt voor WISA XS toiletsystemen met front bediening (pag. 10)
- geschikt voor WISA XS urinoirsystemen mechanisch BK (pag. 14)

EAN nummer	WISA art nr	omschrijving	materiaal	kleur	doos
8711778120914	8050414351	XS Bedieningspaneel Maro SO	kunststof	glanschroom	20

WISA XS/XF bedieningspanelen toilet mechanisch

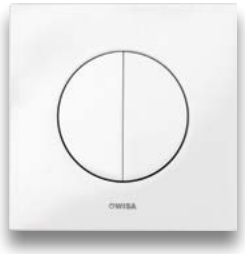

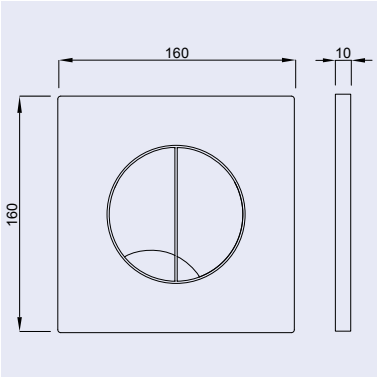

XS/XF BEDIENINGSPANEEL MARO DF

- bedieningspaneel uitgevoerd in hoogwaardig kunststof
- dualflush spoeling 3/6 L
- afmeting: 160 x 160 mm
- geschikt voor WISA XS/XF toiletsystemen met front bediening (pag. 10)

EAN nummer	WISA art nr	omschrijving	materiaal	kleur	doos
8711778120921	8050414401	XS/XF Bedieningspaneel Maro DF	kunststof	wit	20
8711778120945	8050414451	XS/XF Bedieningspaneel Maro DF	kunststof	glanschroom	20
8711778120938	8050414431	XS/XF Bedieningspaneel Maro DF	kunststof	matchroom	20



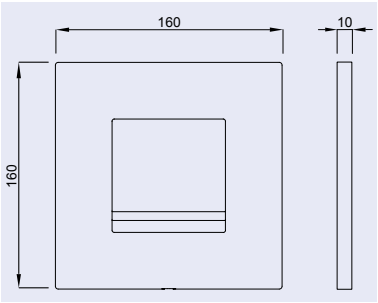

XS BEDIENINGSPANEEL DELOS SO

- bedieningspaneel uitgevoerd in hoogwaardig metaal of kunststof
- spoelonderbreking
- afmeting: 160 x 160 mm
- geschikt voor WISA XS toiletsystemen met front bediening (pag. 10)
- geschikt voor WISA XS urinoirsystemen mechanisch BK (pag. 14)

EAN nummer	WISA art nr	omschrijving	materiaal	kleur	doos
8711778158436	8050415501	XS Bedieningspaneel Delos SO	kunststof	wit	20

WISA XS/XF bedieningspanelen toilet mechanisch



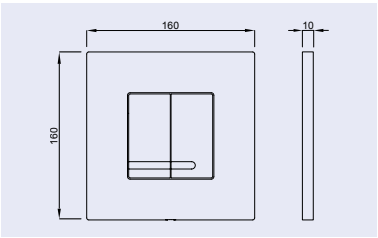

XS/XF BEDIENINGSPANEEL DELOS DF

- bedieningspaneel uitgevoerd in hoogwaardig metaal of kunststof
- dualflush spoeling 3/6 L
- afmeting: 160 x 160 mm
- geschikt voor WISA XS/XF toiletsystemen met front bediening (pag. 10)
- bij metalen panelen wordt een Torx-borgschroefje meegeleverd ter voorkoming van vandalisme

EAN nummer	WISA art nr	omschrijving		materiaal	kleur	doos
8711778120839	8050414001	XS/XF Bedieningspaneel Delos DF		metaal	wit	20
8711778120853	8050414051	XS/XF Bedieningspaneel Delos DF		metaal	glanschroom	20
8711778149366	8050414050	XS/XF Bedieningspaneel Delos DF *		metaal	mat/glanschroom[a]	20
8711778149373	8050414060	XS/XF Bedieningspaneel Delos DF *		metaal	glans/matchroom[b]	20
8711778158504	8050415601	XS/XF Bedieningspaneel Delos DF		kunststof	wit	20
8711778158528	8050415651	XS/XF Bedieningspaneel Delos DF		kunststof	glanschroom	20
8711778158511	8050415631	XS/XF Bedieningspaneel Delos DF		kunststof	matchroom	20
8711778004290	8050415638	XS/XF Bedieningspaneel Delos DF		kunststof	zwart	20
8711778230316	8051405038	XS/XF Bedieningspaneel Delos DF		kunststof	mat zwart	20
8711778229563	8051402101	XS/XF Bedieningspaneel Delos DF		kunststof	mat wit	20
8681282663972	8050433111	XS/XF Bedieningspaneel Delos DF	NIEUW	kunststof	geborsteld nikkel	20
8681282663583	8050433133	XS/XF Bedieningspaneel Delos DF		kunststof	geborsteld brons	20
8681282663989	8050433135	XS/XF Bedieningspaneel Delos DF		kunststof	geborsteld koper	20
8681282663590	8050433139	XS/XF Bedieningspaneel Delos DF		kunststof	geborsteld titanium zwart	20

* Uitlopend artikel, leverbaar zolang de voorraad strekt

[a] toetsen matchroom [b] toetsen glanschroom

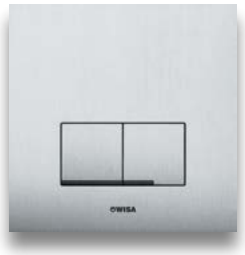

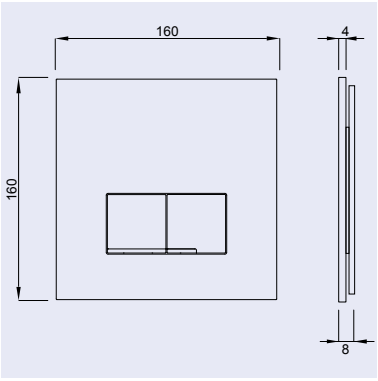

XS/XF BEDIENINGSPANEEL DELOS STEEL DF

- bedieningspaneel uitgevoerd in geborsteld RVS
- dualflush spoeling 3/6 L
- afmeting: 160 x 160 mm
- materiaaldikte: 4 mm
- design uitvoering
- optisch zwevend effect
- geschikt voor WISA XS/XF toiletsystemen met front bediening (pag. 10)

EAN nummer	WISA art nr	omschrijving	materiaal	doos
8711778169852	8050420101	XS/XF Bedieningspaneel Delos Steel DF	RVS	20

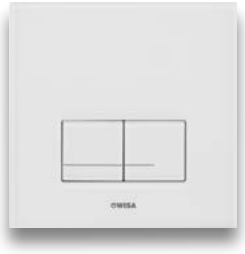

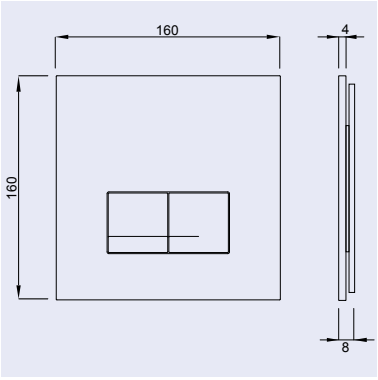

XS/XF BEDIENINGSPANEEL DELOS GLAS DF

- bedieningspaneel uitgevoerd in gehard glas
- dualflush spoeling 3/6 L
- afmeting: 160 x 160 mm
- materiaaldikte: 4 mm
- optisch zwevend effect
- geschikt voor WISA XS/XF toiletsystemen met front bediening (pag. 10)

EAN nummer	WISA art nr	omschrijving	materiaal	kleur	doos
8711778169883	8050420201	XS/XF Bedieningspaneel Delos Glas DF	glas	wit	20
8711778169890	8050420238	XS/XF Bedieningspaneel Delos Glas DF	glas	zwart	20

WISA XS/XF bedieningspanelen toilet mechanisch



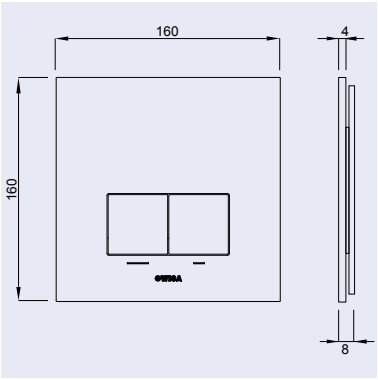

XS/XF BEDIENINGSPANEEL DELOS ALUMINIUM DF

- bedieningspaneel uitgevoerd in geanodiseerd aluminium
- uitgevoerd in mat wit of mat zwart
- dualflush spoeling 3/6 L
- afmeting: 160 x 160 mm
- materiaaldikte: 4 mm
- optisch zwevend effect
- geschikt voor WISA XS/XF toiletsystemen met front bediening (pag. 10)

EAN nummer	WISA art nr	omschrijving	materiaal	kleur	doos
8711778209558	8050420320	XS/XF Bedieningspaneel Delos Aluminium DF	aluminium	mat wit	20
8711778216518	8050430338	XS/XF Bedieningspaneel Delos Aluminium DF	aluminium	mat zwart	20

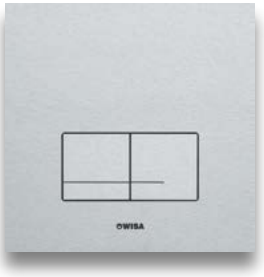

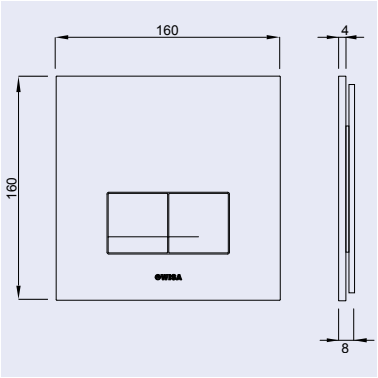

XS/XF BEDIENINGSPANEEL DELOS ALUMINIUM DF

- bedieningspaneel uitgevoerd in geanodiseerd aluminium
- dualflush spoeling 3/6 L
- afmeting: 160 x 160 mm
- materiaaldikte: 4 mm
- optisch zwevend effect
- geschikt voor WISA XS toiletsystemen met front bediening (pag. 10)

EAN nummer	WISA art nr	omschrijving	materiaal	kleur	doos
8711778169869	8050420111	XS/XF Bedieningspaneel Delos Aluminium DF	aluminium		20
8711778169876	8050420138	XS/XF Bedieningspaneel Delos Aluminium DF	aluminium	zwart	20

A Fluidmaster Family Brand

WISA XS bedieningspanelen toilet pneumatiek



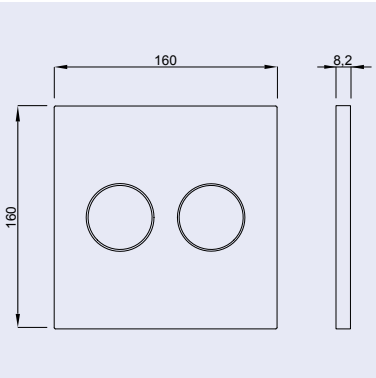

XS BEDIENINGSPANEEL LUGA DF

- bedieningspaneel uitgevoerd in hoogwaardig kunststof
- dualflush spoeling 3/6 L
- afmeting: 160 x 160 mm
- materiaaldikte: 4 mm
- pneumatische bediening
- te gebruiken in combinatie met WISA XS toiletsystemen
- inclusief pneumatische hefboom
- geschikt voor WISA XS toiletsystemen met front bediening (pag. 10)

EAN nummer	WISA art nr	omschrijving	materiaal	kleur	doos
8711778169722	8050419601	XS Bedieningspaneel Luga DF	kunststof	wit	12
8711778169746	8050419651	XS Bedieningspaneel Luga DF	kunststof	glanschroom	12
8711778169739	8050419631	XS Bedieningspaneel Luga DF	kunststof	matchroom	12



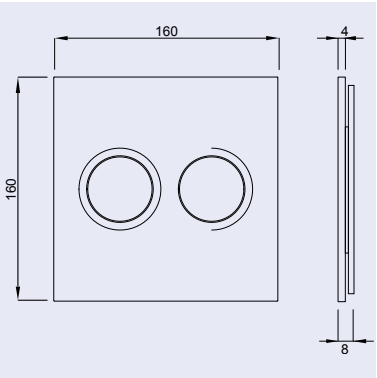

XS BEDIENINGSPANEEL LUGA GLAS DF

- bedieningspaneel uitgevoerd in gehard glas
- dualflush spoeling 3/6 L
- afmeting: 160 x 160 mm
- materiaaldikte: 4 mm
- pneumatische bediening
- te gebruiken in combinatie met WISA XS toiletsystemen
- inclusief pneumatische hefboom
- optisch zwevend effect
- geschikt voor WISA XS toiletsystemen met front bediening (pag. 10)

EAN nummer	WISA art nr	omschrijving	materiaal	kleur	doos
8711778169838	8050419801	XS Bedieningspaneel Luga Glas DF	glas	wit	12
8711778169845	8050419838	XS Bedieningspaneel Luga Glas DF	glas	zwart	12



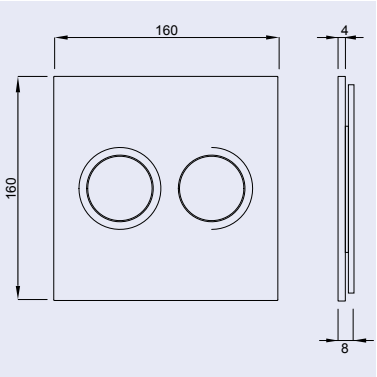

XS BEDIENINGSPANEEL LUGA ALUMINIUM DF

- bedieningspaneel uitgevoerd in geanodiseerd aluminium
- dualflush spoeling 3/6 L
- afmeting: 160 x 160 mm
- materiaaldikte: 4 mm
- pneumatische bediening
- te gebruiken in combinatie met WISA XS toiletsystemen
- inclusief pneumatische hefboom
- optisch zwevend effect
- geschikt voor WISA XS toiletsystemen met front bediening (pag. 10)

EAN nummer	WISA art nr	omschrijving	materiaal	kleur	doos
8711778169807	8050419745	XS Bedieningspaneel Luga Aluminium DF	aluminium		12
8711778169821	8050419738	XS Bedieningspaneel Luga Aluminium DF	aluminium	zwart	12

WISA XS/XT bedieningspanelen toilet pneumatiek



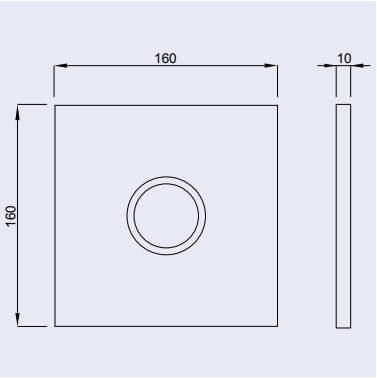

XS BEDIENINGSPANEEL LUGA STEEL

- uitgevoerd in geborsteld RVS
- spoeling 6L
- afmeting: 160 x 160 mm
- pneumatische bediening
- licht in gebruik
- te gebruiken in combinatie met WISA XS toiletsystemen
- inclusief pneumatische hefboom
- afsluitbaar d.m.v. verzonken schroef
- geschikt voor (semi-) openbare ruimtes
- geschikt voor WISA XS toiletsystemen met front bediening (pag. 10)
- semi-vandaalbestendig en voorzien van meegeleverd Torx-schroefje

EAN nummer	WISA art nr	omschrijving	materiaal	doos
8711778169906	8050404001	XS Bedieningspaneel Luga Steel SF	RVS	12

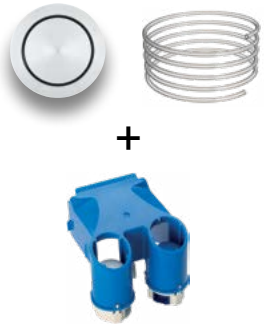

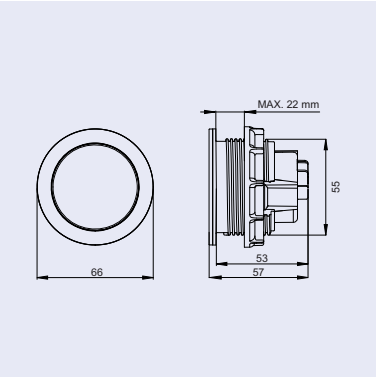

SOLO STEEL INCL. PNEUMATISCHE HEFBOOM

- uitgevoerd in geborsteld RVS
- pneumatische bediening
- bediening op afstand (ca. 2 meter)
- licht in gebruik
- zwarte indicatiering
- inclusief pneumatische hefboom
- inclusief transparante pvc slang (ca. 2 meter)
- te gebruiken in combinatie met inbouwreservoir WISA XS en WISA XT

EAN nummer	WISA art nr	omschrijving	materiaal	doos
8711778173545	8050404238	Solo Steel incl. pneumatische hefboom	RVS	16



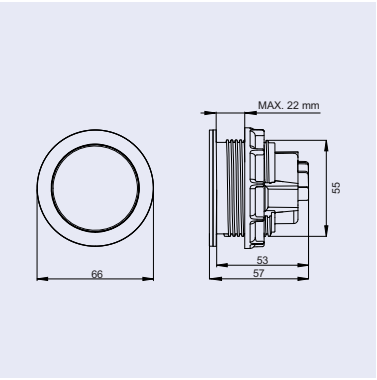

SOLO STEEL

- uitgevoerd in geborsteld RVS
- pneumatische bediening
- bediening op afstand (ca. 2 meter)
- licht in gebruik
- blauwe indicatiering
- inclusief transparante pvc slang (ca. 2 meter)
- enkel te gebruiken in combinatie met het XS bedieningspaneel Luga steel of de Solo steel

EAN nummer	WISA art nr	omschrijving	materiaal	doos
8711778173538	8050404232	Solo Steel	RVS	16

WISA XS/XT bedieningspanelen toilet pneumatiek en toebehoren



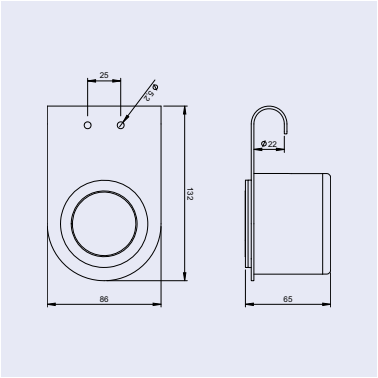

SOLO SF KNOP T.B.V. STEUNBEUGEL

- uitvoering: geborsteld RVS
- afmeting: 132 x 86 mm
- pneumatische bediening
- luchtslang circa 2 meter
- eenvoudig te bedienen
- inclusief montageplaat
- enkel te gebruiken in combinatie met het XS bedieningspaneel Luga steel
- te gebruiken in combinatie met WISA XS en WISA XT
- te monteren op Handicare steunbeugels
- geschikt voor steunbeugels met een ingelaste nok (Ø 22mm) en een gatafstand van 25 mm, bijv. de opklapbare Handicare steunbeugel met optie voor pneumatische bediening

EAN nummer	WISA art nr	omschrijving	materiaal	doos
8711778174597	8050404401	Solo SF knop t.b.v. steunbeugel	RVS	1

A Fluidmaster Family Brand

WISA XT bedieningspanelen toilet elektronisch



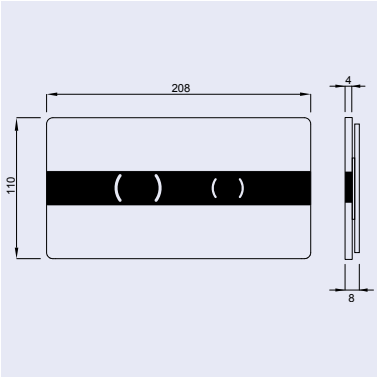

XT BEDIENINGSPANEEL ION GLAS DF

- hygiënische contactloze spoeloplossing d.m.v. infrarood techniek
- instelmogelijkheden WISA TRONIC App zie pag. 36
- bedieningspaneel uitgevoerd in gehard glas
- dualflush spoeling 3/6 L
- geschikt voor WISA XT 98 en 112 cm toiletsystemen met front bediening
- afmeting: 208 x 110 mm
- optisch zwevend effect
- inclusief bok met servo motor
- exclusief stroomvoorziening
  de volgende stroomvoorzieningen zijn mogelijk, zie pag. 40:
  - inbouw adapter
  - stekker adapter
  - batterij module

EAN nummer	WISA art nr	omschrijving	materiaal	kleur	doos
8711778207912	8050419921	XT bedieningspaneel Ion Glas DF	glas	wit	12



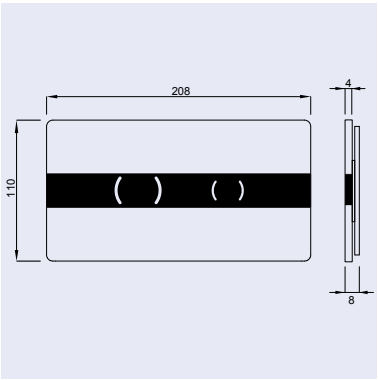

XT BEDIENINGSPANEEL ION GLAS DF

- hygiënische contactloze spoeloplossing d.m.v. infrarood techniek
- instelmogelijkheden WISA TRONIC App zie pag. 36
- bedieningspaneel uitgevoerd in gehard glas
- dualflush spoeling 3/6 L
- geschikt voor WISA XT 98 en 112 cm toiletsystemen met front bediening
- afmeting: 208 x 110 mm
- optisch zwevend effect
- inclusief bok met servo motor
- exclusief stroomvoorziening
  de volgende stroomvoorzieningen zijn mogelijk, zie pag. 40:
  - inbouw adapter
  - stekker adapter
  - batterij module

EAN nummer	WISA art nr	omschrijving	materiaal	kleur	doos
8711778207936	8050419938	XT bedieningspaneel Ion Glas DF	glas	zwart	12

WISA XT bedieningspanelen toilet elektronisch toebehoren



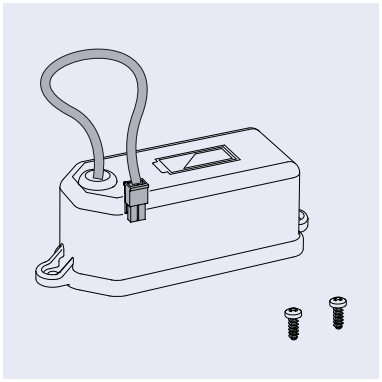

WISA TRONIC BATTERIJ MODULE

- batterijhuis t.b.v. EOS/ION bedieningspanelen
- 6V - 4 x 1,5V AA / LR6 Batterijen
- inclusief 4 AA batterijen

EAN nummer	WISA art nr	omschrijving	doos
8711778197718	8050883140	WISA Tronic batterij module voor Eos/Ion bedieningspanelen	72



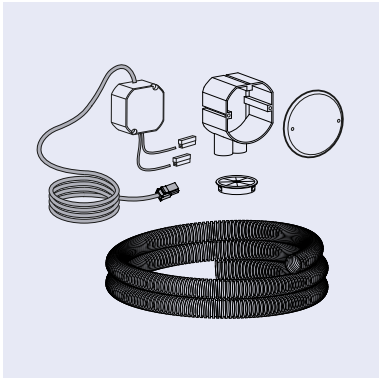

WISA TRONIC INBOUW ADAPTER

- inbouw adapter voor EOS/ION bedieningspanelen
- ingang AC 100-240V~ / 50-60 Hz
- uitgang DC 6V / 0,83 A
- leidinglengte ca. 2,0 m
- inbouwdoos met afdekkap
- flexibele elektriciteitsbuis
- afdekkap

EAN nummer	WISA art nr	omschrijving	doos
8711778199057	8050999211	WISA Tronic inbouw adapter voor Eos/Ion bedieningspanelen	12



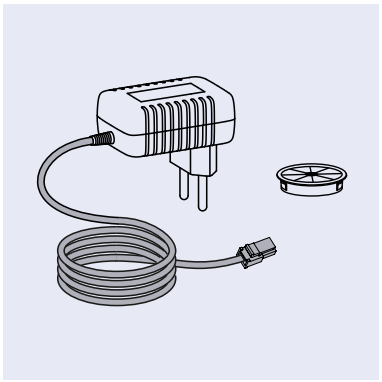

WISA TRONIC STEKKER ADAPTER

- Stekker adapter voor EOS/ION bedieningspanelen
- ingang AC 100-240V~ / 50-60 Hz
- uitgang DC 6V / 0,83 A
- kabellengte ca. 1,5 m
- afdekkap

EAN nummer	WISA art nr	omschrijving	doos
8711778199064	8050999301	WISA Tronic stekker adapter voor Eos/Ion bedieningspanelen	26

WISA XT bedieningspanelen toilet mechanisch



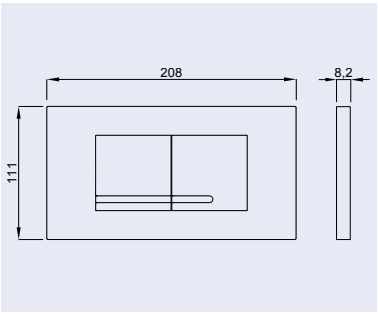

XT BEDIENINGSPANEEL KANTOS DF

- bedieningspaneel uitgevoerd in hoogwaardig kunststof
- dualflush spoeling 3/6 L
- afmeting: 208 x 111 mm
- geschikt voor WISA XT toiletsystemen
- te gebruiken als bediening aan de voorkant of als top bediening

geschikt voor Frescoblue

EAN nummer	WISA art nr	omschrijving	materiaal	kleur	doos
8711778166585	8050418701	XT Bedieningspaneel Kantos DF	kunststof	wit	20
8711778166615	8050418751	XT Bedieningspaneel Kantos DF	kunststof	glanschroom	20
8711778166608	8050418731	XT Bedieningspaneel Kantos DF	kunststof	matchroom	20
8711778228160	8050418755	XT Bedieningspaneel Kantos DF	kunststof	mat zwart	20
8711778228191	8050418733	XT Bedieningspaneel Kantos DF	kunststof	geborsteld brons	20
8711778228177	8050418735	XT Bedieningspaneel Kantos DF	kunststof	geborsteld koper	20
8711778228184	8050418738	XT Bedieningspaneel Kantos DF	kunststof	geborsteld titanium zwart	20



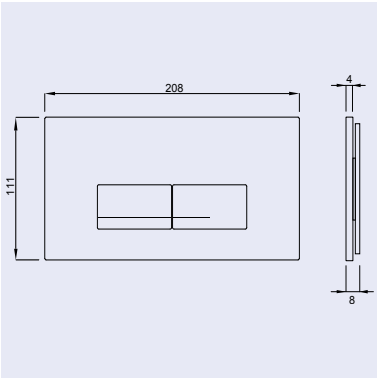

XT BEDIENINGSPANEEL KANTOS GLAS DF

- bedieningspaneel uitgevoerd in gehard glas
- dualflush spoeling 3/6 L
- afmeting: 208 x 111 mm
- geschikt voor WISA XT toiletsystemen
- te gebruiken als bediening aan de voorkant of als top bediening
- optisch zwevend effect

geschikt voor Frescoblue

EAN nummer	WISA art nr	omschrijving	materiaal	kleur	doos
8711778180758	8050421201	XT Bedieningspaneel Kantos DF	glas	wit	20
8711778180765	8050421238	XT Bedieningspaneel Kantos DF	glas	zwart	20

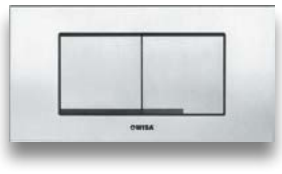

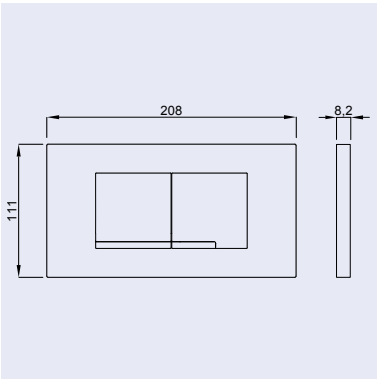

XT BEDIENINGSPANEEL KANTOS STEEL DF

- bedieningspaneel uitgevoerd in geborsteld RVS
- dualflush spoeling 3/6 L
- afmeting: 208 x 111 mm
- geschikt voor WISA XT toiletsystemen
- te gebruiken als bediening aan de voorkant of als top bediening
- materiaaldikte RVS: 0,8 mm

geschikt voor Frescoblue

EAN nummer	WISA art nr	omschrijving	materiaal	doos
8711778168657	8050419001	XT Bedieningspaneel Kantos Steel DF	RVS	20

WISA XT bedieningspanelen toilet mechanisch toebehoren



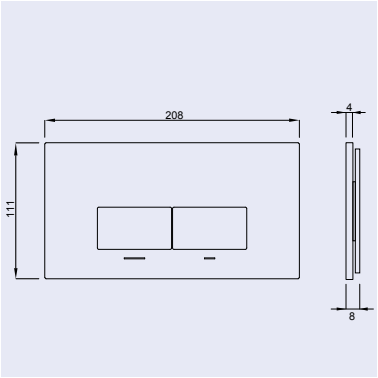

XT BEDIENINGSPANEEL KANTOS DF

- bedieningspaneel uitgevoerd in geanodiseerd aluminium
- dualflush spoeling 3/6 L
- afmeting: 208 x 111 mm
- geschikt voor WISA XT toiletsystemen
- te gebruiken als bediening aan de voorkant of als top bediening
- optisch zwevend effect

geschikt voor Frescoblue

EAN nummer	WISA art nr	omschrijving	materiaal	kleur	doos
8711778221659	8050420920	XT Bedieningspaneel Kantos DF	aluminium	mat wit	20
8711778221666	8050420938	XT Bedieningspaneel Kantos DF	aluminium	mat zwart	20



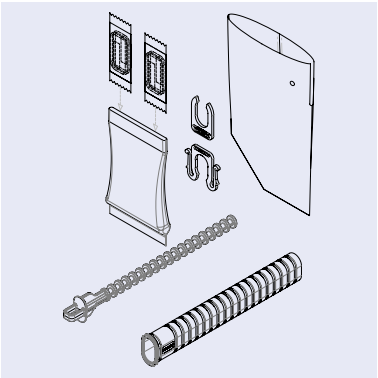

WISA CLEAN BY FRESCOBLUE VOOR KANTOS DF

- portaal naar een continu fris toilet
- door het portaal kunt u in een handomdraai FrescoTabletten toevoegen aan het spoelwater.
- geschikt voor WISA XT toiletsystemen
- geschikt voor WISA XT Kantos DF bedieningspanelen
- inclusief 2 FrescoTablets
- exclusief Kantos bedieningspaneel

- **Meer informatie www.wisa-sanitair.com/clean**

CONTINU SCHOON & FRIS

EAN nummer	WISA art nr	omschrijving	materiaal	kleur	doos
8711778183643	8050800095	WISA CLEAN XT	kunststof	blauw	20



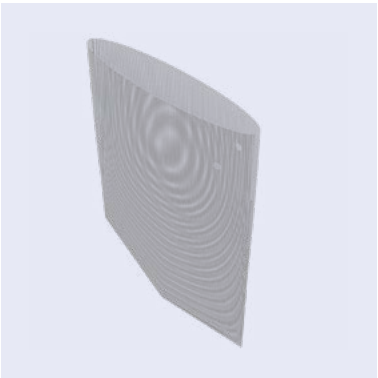

FRESCOBLUE TABLET WC

- de unieke FrescoTablet houdt de wc continu fris en hygiënisch schoon
- reinigingstablet met krachtige reinigende eigenschappen
- de FrescoTablet maakt van elke toiletspoeling een reiniging
- de FrescoTablet bestaat uit natuurlijke materialen die 100% biologisch afbreekbaar zijn
- door de continue reiniging ontstaat een glad oppervlak
- een effectief bacteriedodende werking
- het spoelwater heeft een frisse blauwe kleur
- de FrescoTablet heeft een ontkalkende werking
- eXTra bleek- en ontkalkingsmiddelen zijn niet nodig

Meer informatie www.wisa-sanitair.com/clean

EAN nummer	WISA art nr	omschrijving	kleur	doos
8711778175341	6050411215	FrescoBlue tablet WC 7 dgs in emmer (52 stuks)	blauw	5 *
8711778183636	6003900500	Filter t.b.v. WISA Clean XT		

* minimale bestelhoeveelheid 5 stuks en verkrijgbaar in veelvoud van 5 stuks

WISA XT bedieningspanelen toilet pneumatlek



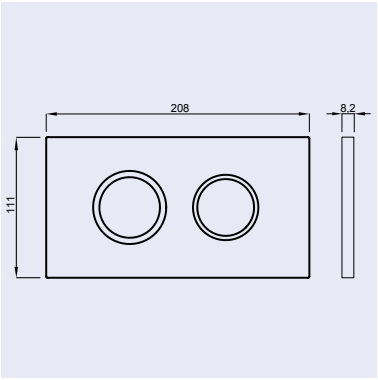

XT BEDIENINGSPANEEL JUNO DF

- bedieningspaneel uitgevoerd in hoogwaardig kunststof
- dualflush spoeling 3/6 L
- afmeting: 208 x 111 mm
- geschikt voor WISA XT toiletsystemen
- te gebruiken als bediening aan de voorkant of als top bediening
- inclusief pneumatische hefboom

EAN nummer	WISA art nr	omschrijving	materiaal	kleur	doos
8711778169210	8050419301	XT Bedieningspaneel Juno DF	kunststof	wit	12
8711778169494	8050419351	XT Bedieningspaneel Juno DF	kunststof	glanschroom	12
8711778169500	8050419331	XT Bedieningspaneel Juno DF	kunststof	matchroom	12

WISA bedieningspanelen toilet pneumatiek



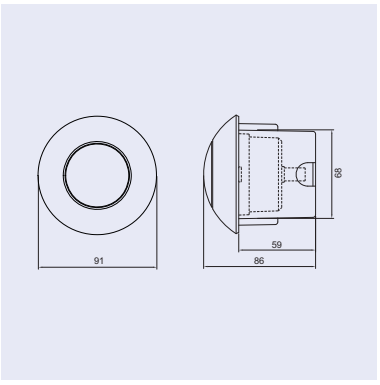

PNEUMATISCHE BEDIENING

- bediening op afstand (ca. 2 meter)
- diameter: 91 mm
- pneumatische bediening
- licht in gebruik
- te gebruiken in combinatie met laaghangend reservoir WISA 300 pneumatisch (art.nr. 8050427790, zie pag. 54)

EAN nummer	WISA art nr	omschrijving	materiaal	kleur	zakje
8711778067936	1418983751	Pneumatische bediening	kunststof	wit	1
8711778067943	1418983752	Pneumatische bediening	kunststof	glanschroom	1

WISA XS bedieningspanelen urinoir infrarood

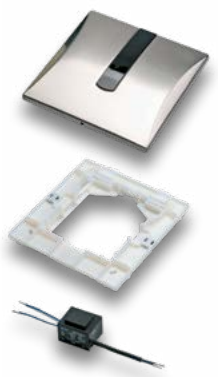

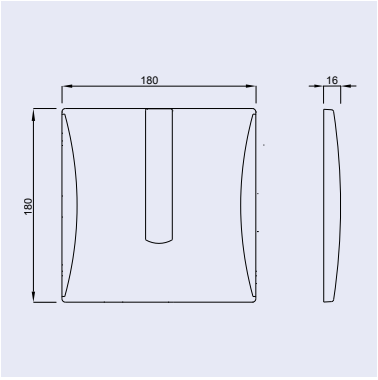

INFRAROOD AFBOUWSET 230V NETSPANNING

- RVS bedieningspaneel
- afmeting: 180 x 180 mm
- toepasbaar in combinatie met WISA XS urinoir IR 230V (art.nr. 4060452775)
- afsluitbaar d.m.v. verzonken schroef
- netspanning 230V
- werkspanning 24V DC
- optie: direct in te bouwen in massieve wanden

SCHWAB

EAN nummer	WISA art nr	omschrijving	materiaal	doos
3838912026804	382880	Infrarood afbouwset 230V netspanning	RVS	42



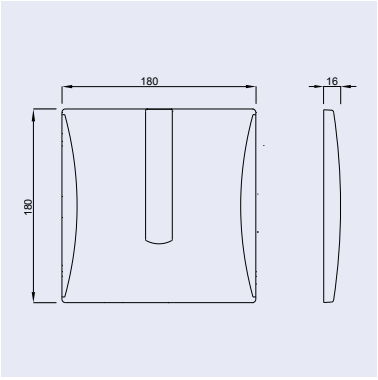

INFRAROOD AFBOUWSET 9V BATTERIJSPANNING

- RVS bedieningspaneel
- afmeting: 180 x 180 mm
- toepasbaar in combinatie met WISA XS urinoir IR 9V (art.nr. 4060452779)
- afsluitbaar d.m.v. verzonken schroef
- batterijspanning 9V
- werkspanning 9V DC
- optie: direct in te bouwen in massieve wanden

SCHWAB

EAN nummer	WISA art nr	omschrijving	materiaal	doos
3838912021816	382881	Infrarood afbouwset 9V batterijspanning	RVS	76



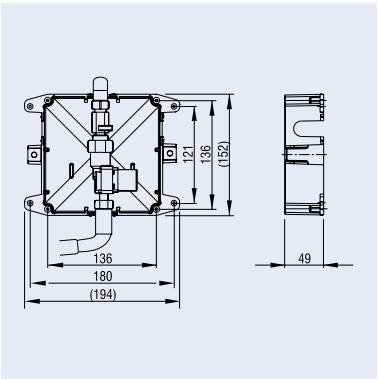

INFRAROOD RUWBOUWSET 9V BATTERIJSPANNING

- voor afbouwset art. 382881
- batterijspanning 9V
- werkspanning 9V DC
- voor urinoirelement (art. 4060452779)
- optie: direct in te bouwen in massieve wanden

SCHWAB

EAN nummer	WISA art nr	omschrijving	materiaal	doos
3838912026729	382879	Infrarood ruwbouwset 9V batterijspanning	RVS	32

WISA XS bedieningspanelen urinoir infrarood



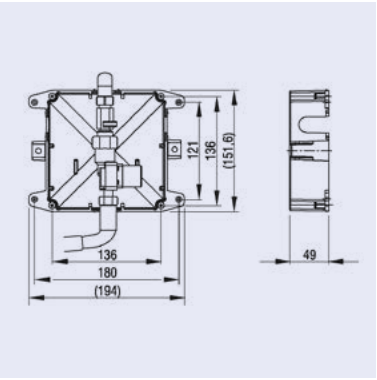

INFRAROOD RUWBOUWSET 230V NETSPANNING

- voor afbouwset art. 382880
- batterijspanning 230V
- werkspanning 24V DC
- voor urinoirelement (art. 4060452775)
- optie: direct in te bouwen in massieve wanden

LIV

EAN nummer	WISA art nr	omschrijving	materiaal	doos
3838912008404	201498	Infrarood ruwbouwset 230V netspanning	RVS	32



WISA Clean

Meer informatie
Ga voor het uitgebreide en actuele assortiment van WISA Clean naar onze website:

www.wisa-sanitair.com/clean

WISA Clean

HET PORTAAL NAAR EEN DAGELIJKS FRIS TOILET

WISA heeft in samenwerking met FrescoBlue het WISA Clean concept ontwikkeld. Dit unieke concept zorgt ervoor dat gebruikers ieder toiletbezoek zullen ervaren als schoon en hygiënisch. Via het portaal in het speciaal ontwikkelde bedieningspaneel kunt u in een handomdraai een FrescoTablet toevoegen aan het spoelwater in het reservoir. Het plaatsen of verwijderen van traditionele spoelblokkorfjes in de spoelrand behoort nu tot de verleden tijd. Naast het esthetische aspect kent WISA Clean nog een aantal voordelen.

- Het spoelwater reinigt het wandcloset bij iedere spoeling op plekken waar u anders nooit bij kunt.
- Het zorgt voor een onzichtbare film op het keramiek waardoor vuil zich minder makkelijk hecht aan het oppervlak.
- Hierdoor hoeft u het toilet minder vaak te reinigen.
- Bij iedere spoeling worden automatisch bacteriën gedood.

Het blauwe water dat achterblijft in het waterslot geeft aan dat het toilet is gespoeld met speciaal water.
WISA Clean kan worden toegepast in combinatie met ieder WISA XT inbouwreservoir. Plaats het Kantos bedieningspaneel met portal en filter op het reservoir en beleef iedere dag de ultieme frisheid.

DE UNIEKE FRESCOTABLET HOUDT DE WC CONTINU FRIS EN HYGIËNISCH SCHOON, OOK TUSSEN DE SCHOONMAAKBEURTEN DOOR.

FrescoBlue heeft een uniek reinigingstablet ontwikkeld met krachtige reinigende eigenschappen. De FrescoTablet maakt van elke toiletspoeling een reiniging. Met als effect dat uw toiletten, ook tussen de schoonmaakbeurten door, continu fris en hygiënisch schoon blijven en ook als zodanig worden ervaren.





DAAROM IS DE FRESCOTABLET DE BESTE KEUZE!

- De FrescoTablet bestaat uit natuurlijke materialen die 100% biologisch afbreekbaar zijn.
- Elke spoeling is een nieuwe reiniging van het toilet (ook onder de rand van het closet).
- Ideaal voor rimless wandclosets.
- Door de continuë reiniging ontstaat een glad oppervlak.
- Een effectief bacteriedodende werking.
- Het spoelwater heeft een frisse blauwe kleur.
- De FrescoTablet heeft een ontkalkende werking.
- EXTra bleek- en ontkalkingsmiddelen zijn niet nodig.

WISA Clean Toilet



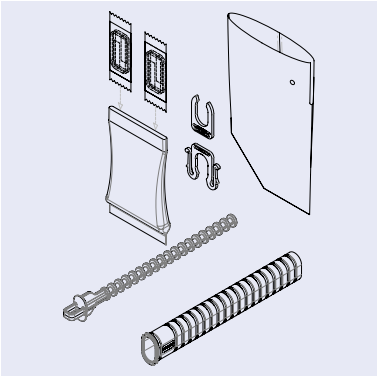

WISA CLEAN BY FRESCOBLUE VOOR KANTOS DF

- portaal naar een continu fris toilet
- door het portaal kunt u in een handomdraai FrescoTabletten toevoegen aan het spoelwater.
- geschikt voor WISA XT toiletsystemen
- geschikt voor WISA XT Kantos DF bedieningspanelen
- inclusief 2 FrescoTablets
- exclusief Kantos bedieningspaneel

Meer informatie www.wisa-sanitair.com/clean

CONTINU SCHOON & FRIS

EAN nummer	WISA art nr	omschrijving	materiaal	kleur	doos
8711778183643	8050800095	WISA CLEAN XT	kunststof	blauw	20



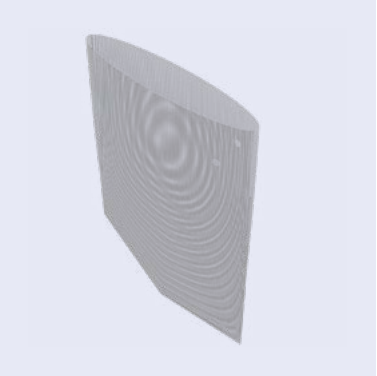

FRESCOBLUE TABLET WC

- de unieke FrescoTablet houdt de wc continu fris en hygiënisch schoon
- reinigingstablet met krachtige reinigende eigenschappen
- de FrescoTablet maakt van elke toiletspoeling een reiniging
- de FrescoTablet bestaat uit natuurlijke materialen die 100% biologisch afbreekbaar zijn
- door de continue reiniging ontstaat een glad oppervlak
- een effectief bacteriedodende werking
- het spoelwater heeft een frisse blauwe kleur
- de FrescoTablet heeft een ontkalkende werking
- eXTra bleek- en ontkalkingsmiddelen zijn niet nodig

Meer informatie www.wisa-sanitair.com/clean

EAN nummer	WISA art nr	omschrijving	kleur	doos
8711778175341	6050411215	FrescoBlue tablet WC 7 dgs in emmer (52 stuks)	blauw	5 *
8711778183636	6003900500	Filter t.b.v. WISA Clean XT		

* minimale bestelhoeveelheid 5 stuks en verkrijgbaar in veelvoud van 5 stuks

WISA Clean Urinoir



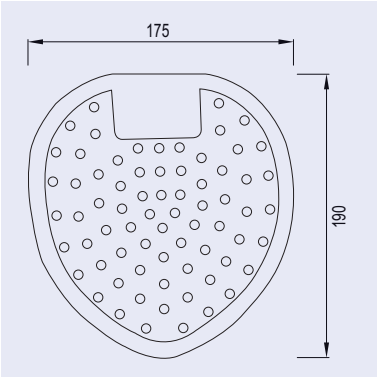

FRESCOBLUE URINOIRROOSTER BLAUW

- blauw urinoirrooster
- verspreidt 3 tot 4 weken een aangename geur
- elimineert onaangename geuren
- door het zachte en soepele materiaal past het urinoirrooster in elk urinoir
- vermindert naast plassen
- vermindert verstoppingen in het urinoir
- voor een schoon en fris urinoir

EAN nummer	WISA art nr	omschrijving	kleur	doos
8711778184374	6050453401	FrescoBlue urinoirroosters blauw per 10 stuks verpakt	blauw	10

A Fluidmaster Family Brand



Reservoirs

Meer informatie
Ga voor het uitgebreide en actuele assortiment van alle reservoirs naar onze website:

www.wisa-sanitair.com/producten/reservoirs

WISA reservoirs

WISA RESERVOIRS

WISA is groot geworden in sanitaire spoeltechniek en heeft daarmee een stevige marktleiderspositie verworven op het gebied van reservoirs. Al onze reservoirs worden regelmatig en uitvoerig getest en continu geïnnoveerd.

WWW.WISA-SANITAIR.COM

Kijk ook eens op onze website. In de digitale productcatalogus vindt u naast alle technische informatie en maattekenigen ook foto's, montage-instructies, technische productinformatie in .dwg en .dxf formaat, exploded views met al onze service onderdelen en bestekteksten. In het kader van de BIM werkmethodiek bieden wij ook 3D objecten aan in het Autodesk Revit bestandsformaat.

In de keuzetabel ziet u in een oogopslag al onze reservoirs met de bijbehorende eigenschappen en mogelijkheden.

	laag-hangend reservoir	hoog-hangend reservoir	duoblok reservoir	hoek reservoir	spoel volume	dual flush	spoel onder-breking	vergren-deling	pneu-matiek	water aansluiting G 3/8 (*)
WISA 1036	✓				3/6 liter	✓				L / R / MA
WISA 1000	✓				6(6-9) liter		✓	✓		L / R / MA
WISA 336	✓				3/6 liter	✓				L / R / MA
WISA 300	✓				6(6-7,5) liter		✓		✓	L / R / MA
WISA 500	✓				6(6-9) liter		✓			L / R / MA
WISA 790	✓				6(6-9) liter		✓	✓		L / R / MA
WISA 900	✓				6(6-9) liter		✓			L / R / MA
WISA 444	✓			✓	9 (6 - 9) liter		✓			L / R

* L=links, R=rechts, MA=middenachter

Laaghangende reservoirs



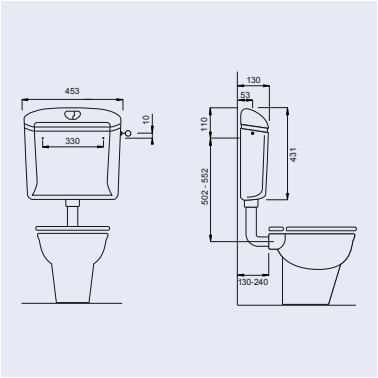

WISA 1036

- 3/6 liter dual flush spoeling
- volledig geïsoleerd tegen condenswatervorming
- hydraulische vlotterkraan
- wateraansluiting G 3/8, links, rechts of middenachter
- CE EN 14055 - CL1- 6 - NL I - VR I

EAN nummer	WISA art nr	omschrijving	kleur	pallet
8711778070622	8050423800	WISA 1036	wit	48



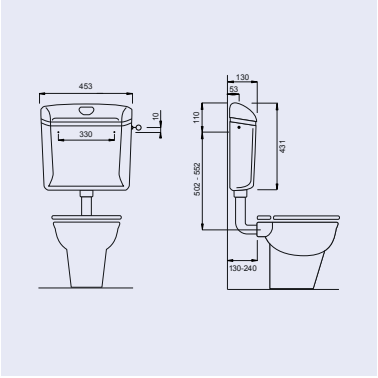

WISA 1000

- spoelvolume 6-9 liter
- volledig geïsoleerd tegen condenswatervorming
- spoelonderbreking
- hydraulische vlotterkraan
- wateraansluiting G 3/8 links, rechts of middenachter
- CE EN 14055 - CL1- 6 - NL I - VR I

EAN nummer	WISA art nr	omschrijving	kleur	pallet
8711778015548	8050424000	WISA 1000	wit	48



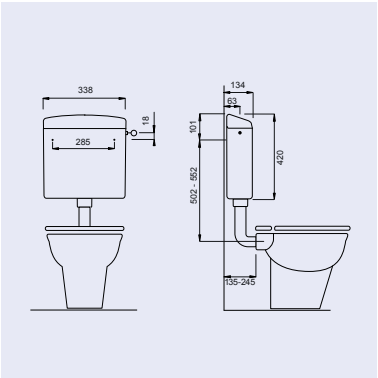

WISA 336

- spoelvolume 3/6 liter
- geïsoleerd tegen condenswatervorming
- 3/6 liter dualflush spoeling
- hydraulische vlotterkraan
- wateraansluiting G 3/8 links, rechts of middenachter (gebruik bij middenachter art.nr. 1405987116FM)
- CE EN 14055 - CL1- 6 - NL I - VR I

EAN nummer	WISA art nr	omschrijving	kleur	pallet
8711778115279	8050430701	WISA 336	wit	68

Laaghangende reservoirs



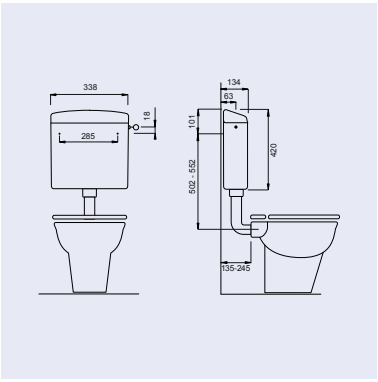

WISA 300

- spoelvolume 6 (7,5) liter
- geïsoleerd tegen condenswatervorming
- spoelonderbreking
- hydraulische vlotterkraan
- wateraansluiting G 3/8 links, rechts of middenachter (gebruik bij middenachter art.nr. 1405987116FM)
- CE EN 14055 - CL1- 6 - NL I - VR I

EAN nummer	WISA art nr	omschrijving	kleur	pallet
8711778096462	8050427701	WISA 300	wit	68



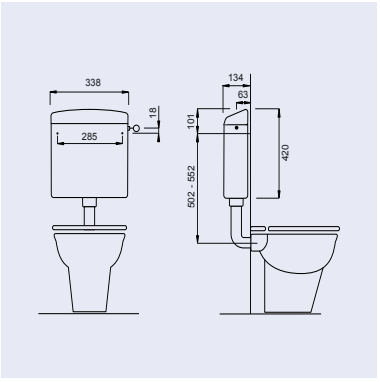

WISA 300 PNEUMATISCH

- spoelvolume 6 (7,5) liter
- geïsoleerd tegen condenswatervorming
- spoelonderbreking
- hydraulische vlotterkraan
- wateraansluiting G 3/8 links, rechts of middenachter (gebruik bij middenachter art.nr. 1405987116FM)
- exclusief pneumatische knop (art.nr. 1418983751) zie pag. 43
- exclusief valpijpbocht (art.nr. 8050110101)
- CE EN 14055 - CL1- 6 - NL I - VR I

EAN nummer	WISA art nr	omschrijving	kleur	pallet
8711778105782	8050427790	WISA 300 pneumatisch (zonder knop en valpijpbocht)	wit	68
8711778003101	8050110101	Valpijpbocht 230x210 mm	wit	



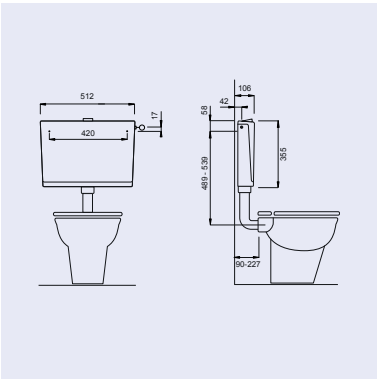

WISA 500

- spoelvolume 6-9 liter
- geïsoleerd tegen condenswatervorming d.m.v. dubbele wand
- spoelonderbreking
- hydraulische vlotterkraan
- wateraansluiting G 3/8 links, rechts of middenachter (in geval van middenachteraansluiting is geen spoelonderbreking mogelijk, gebruik toets art.nr. 8050899148)
- CE EN 14055 - CL1- 6 - NL I - VR I

EAN nummer	WISA art nr	omschrijving	kleur	pallet
8711778014565	8050422670	WISA 500	wit	56

Laaghangende reservoirs



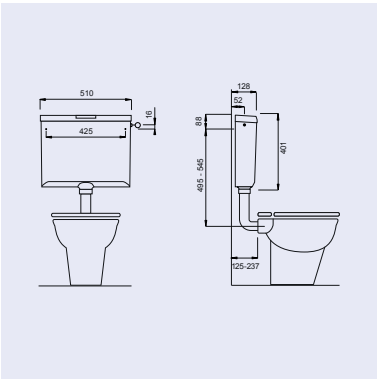

WISA 790

- spoelvolume 6-9 liter
- volledig geïsoleerd tegen condenswatervorming
- spoelonderbreking
- hydraulische vlotterkraan
- wateraansluiting G 3/8 links, rechts of middenachter
- CE EN 14055 - CL1- 6 - NL I - VR I

EAN nummer	WISA art nr	omschrijving	kleur	pallet
8711778031821	8050426000	WISA 790	wit	48



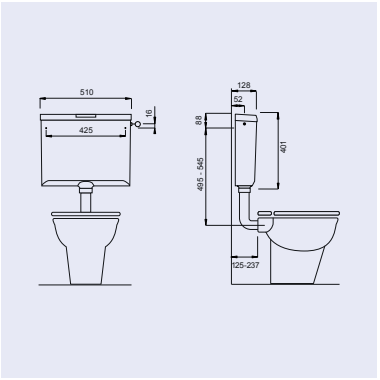

WISA 790 MET DEKSELVERGRENDELING

- spoelvolume 6-9 liter
- volledig geïsoleerd tegen condenswatervorming
- spoelonderbreking
- hydraulische vlotterkraan
- wateraansluiting G 3/8 links, rechts of middenachter
- geschikt voor (semi) openbare ruimtes
- CE EN 14055 - CL1- 6 - NL I - VR I

EAN nummer	WISA art nr	omschrijving	kleur	pallet
8711778031869	8050426050	WISA 790 wit met dekselvergrendeling *	wit	48

* Uitlopend artikel, leverbaar zolang de voorraad strekt



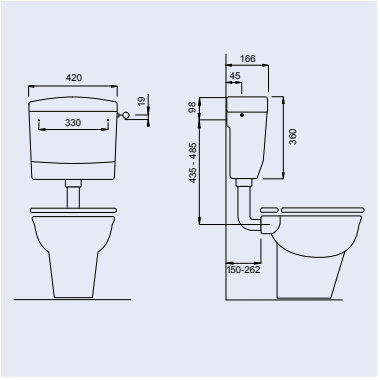

WISA 900

- zeer geschikt voor renovatie van WISA 200 en 250 reservoirs
- spoelvolume 6-9 liter
- spoelonderbreking
- geïsoleerd tegen condenswatervorming
- hydraulische vlotterkraan
- wateraansluiting G 3/8 links, rechts of middenachter
- CE EN 14055 - CL1- 6 - NL I - VR I

RENOVATIE RESERVOIR

EAN nummer	WISA art nr	omschrijving	kleur	pallet
8711778094840	8050421990	WISA 900 *	wit	50

* Uitlopend artikel, leverbaar zolang de voorraad strekt

Laaghangende reservoirs



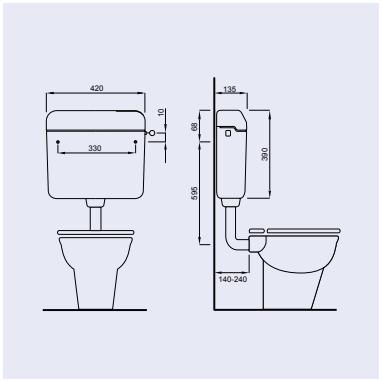

SCHWAB AP120

- Spoelvolume 6-9 liter
- Wateraansluiting mogelijk links, rechts of middenachter (voor achteraansluiting dient de aansluitslang apart te worden besteld art.nr. 365138)
- Volledig geïsoleerd tegen condenswatervorming
- Spoelbediening aan de rechterkant
- Mogelijkheid tot hoge installatie
- CE EN 14055 - CL 1 - 6 - NL II - VR I

SCHWAB

EAN nummer	WISA art nr	omschrijving	kleur	pallet
3838912028006	604682	SCHWAB AP120	wit	32

Hoekreservoir



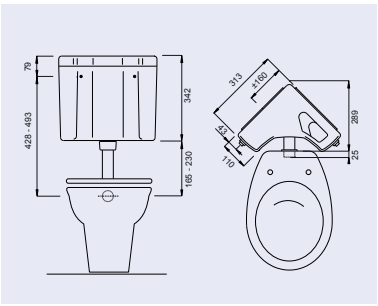

WISA 444

- spoelvolume 9 (6-9) liter
- geïsoleerd tegen condenswatervorming
- spoelonderbreking
- hydraulische vlotterkraan
- wateraansluiting G 3/8 links of rechts
- CE EN 14055 - CL1- 9 - NL I - VR I

EAN nummer	WISA art nr	omschrijving	kleur	pallet
8711778100220	8050428501	WISA 444	wit	24

Duoblokreservoirs



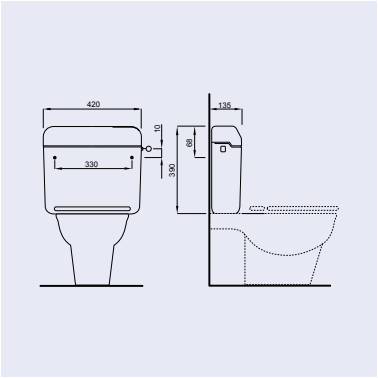

SCHWAB AP122

- spoelvolume 3/6 liter
- volledig geïsoleerd tegen condenswatervorming
- wateraansluiting G 3/8 links, rechts of middenachter
- hydraulische vlotterkraan
- compleet met afdichtrubber tussen reservoir en pot
- compleet met bevestigingsschroeven voor onderpot
- verstelling van bevestiging: minimaal 140 mm, maximaal 250 mm
- past standaard op vlakke onderpotten
- voor niet vlakke onderpotten afdichtrubber (art.nr. 1603988491) toepassen

SCHWAB

EAN nummer	WISA art nr	omschrijving	kleur	pallet
3838912028020	604683	Schwab AP122 Dual Flush	wit	32

WWW.WISA-SANITAIR.COM

Kijk ook eens op onze website. In de digitale productcatalogus vindt u naast alle technische informatie en maattekeningen ook foto's, montage-instructies, technische productinformatie in .dwg en .dxf formaat, exploded views met al onze service onderdelen en bestekteksten. In het kader van de BIM werkmethodiek bieden wij ook 3D objecten aan in het Autodesk Revit bestandsformaat.

Toebehoren



HOEKSTOPKRAAN G 1/2 VOOR AANSLUITING MIDDEN ACHTER

- verkorte hoekstopkraan
- verchroomde koperen aansluitbuis

EAN nummer	WISA art nr	omschrijving	kleur
8711778001633	1403987112	Hoekstopkraan G 1/2 voor aansluiting midden achter	chroom
8711778095564	1405987116FM	Aansluitpijp midden achter WISA 300/336/470/650	chroom
8711778056411	1405987117FM	Aansluitpijp midden achter WISA 500	chroom
8711778002562	1405987118FM	Aansluitpijp midden achter WISA 670/750/790/1000/1036/1070	chroom



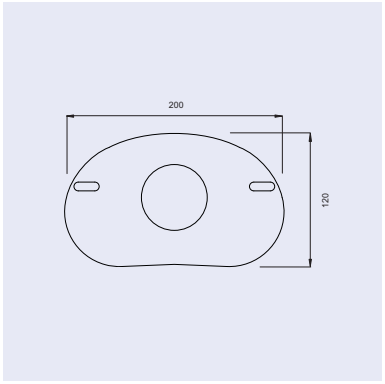

UNIVERSEEL AFDICHTRUBBER VOOR DUOBLOK

- toe te passen in combinatie met WISA 800
- universeel voor de meeste niet vlakke duoblokken zoals o.a. Sphinx Eurobase en Sphinx Europa

EAN nummer	WISA art nr	omschrijving	kleur
8711778005112	1603988491	Universeel afdichtrubber voor duobloks *	zwart

* Uitlopend artikel, leverbaar zolang de voorraad strekt



TREKKOORD VOOR RESERVOIR 604682

- Trekkoord met handgreep voor hooghangende stortbakken
- Geschikt voor zichtbare reservoirs met enkelspoeling

EAN nummer	WISA art nr	omschrijving	kleur
3838912501813	196903	Trekkoord voor reservoir 604682	wit

Toebehoren



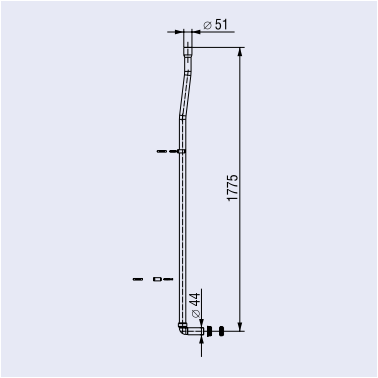

LANGE VALPIJP VOOR RESERVOIR 604682

- Set spoelbuis
- Voor hooghangende stortbakken
- Ø 51/44 mm, lengte 1775 mm

EAN nummer	WISA art nr	omschrijving	kleur
3838912502025	196911	Lange valpijp voor reservoir 604682	wit

A Fluidmaster Family Brand



Universele vlotterkraan & uitstromer

Meer informatie
Ga voor het uitgebreide en actuele assortiment van alle vlotterkranen en uitstromers naar onze website:

www.wisa-sanitair.com/producten/in-en-uitstroommechanismen

Universele vlotterkranen en uitstromers



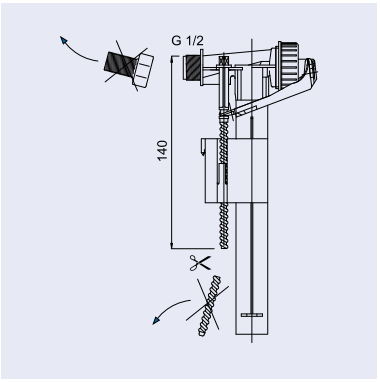

UNIVERSELE HYDRAULISCHE VLOTTERKRAAN

- toepasbaar in elk gangbaar reservoir, duoblok en WISA inbouwsysteem
- korte vultijd: 6 liter in 46 sec (0,3 MPa)
- geluidsniveau 13 dB(A) bij 0,3 MPa, klasse 1 (NEN-EN-ISO 3822)
- voorzien van G 3/8 draadeind
- eenvoudig instelbaar
- KIWA keur
- zonder draadstuk uitermate geschikt voor alle Sphinx/Novoboch/Warneton duoblokken
- zonder draadstuk te gebruiken in WISA XS en XT inbouwsystemen (zie pag. 163)
- zonder draadstuk en met verkort kunststof schroefdraad te gebruiken in overige WISA inbouwsystemen (zie pag. 165)

EAN nummer	WISA art nr	omschrijving	doos
8711778071605	8035432783	Universele hydraulische vlotterkraan	36





12 UNIVERSELE VLOTTERKRANEN IN WISA BAK

- toepasbaar in elk gangbaar reservoir, duoblok en WISA inbouwsysteem
- korte vultijd: 6 liter in 46 sec (0,3 MPa)
- geluidsniveau 13 dB(A) bij 0,3 MPa, klasse 1 (NEN-EN-ISO 3822)
- voorzien van G 3/8 draadeind
- eenvoudig instelbaar
- KIWA keur
- zonder draadstuk uitermate geschikt voor alle Sphinx/Novoboch/Warneton duoblokken
- zonder draadstuk te gebruiken in WISA XS en XT inbouwsystemen (zie afbeelding)
- zonder draadstuk en met verkort kunststof schroefdraad te gebruiken in overige WISA inbouwsystemen (zie afbeelding)
- hoogwaardige kunststof Schäfer bak
- afmeting: 600x400x320 mm

EAN nummer	WISA art nr	omschrijving	pallet
8711778171091	8035432780	12 Universele vlotterkranen in WISA bak	24



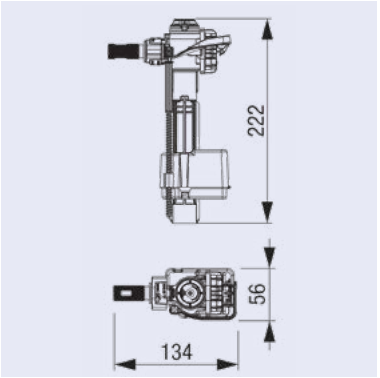

HYDRAULISCHE VLOTTERKRAAN FLUIDMASTER 747

- toepasbaar in WISA reservoirs type 444, 790, 1000 en 1036
- voorzien van G 3/8 draadeind
- eenvoudig instelbaar
- zeer compact 87 x 56 mm

Fluidmaster

EAN nummer	WISA art nr	omschrijving	doos
3838912063502	747E-037-P20	Hydraulische vlotterkraan Fluidmaster 747	20

Universele vlotterkranen en uitstromers





FLUIDMASTER SET

VLOTTERKRAAN 747, messing aansluiting G 3/8
- geschikt voor inbouw-, opbouw- en keramische spoelreservoirs
- anticorrosiemateriaal
- uniek zelfreinigend klepmechanisme
- eenvoudig instelbaar

SPOELKLEP 820, uitlaatpijp G 2
- geschikt voor keramische monoblok reservoirs
- instelbare volledige en gedeeltelijke spoeling
- hoogte verstelbare spoelklep (274 – 394 mm)
- installatie van de bedieningsknop in het midden van de bovenkant van het reservoir
- “Twist & Release”-systeem voor eenvoudige onderhoud
- eenvoudig instelbaar

EAN nummer	WISA art nr	omschrijving	doos
3838912063540	K-747E-034-P10	Fluidmaster set met universele DF uitstromer + vlotterkraa	10



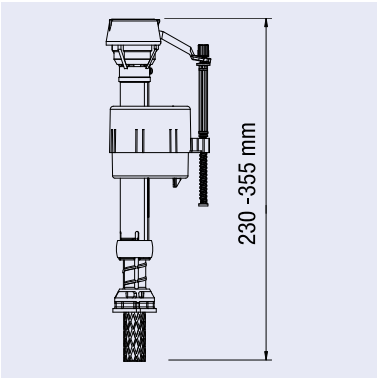

VLOTTERKRAAN MET BODEMAANSLUITING FLUIDMASTER 400U
- universele hydraulische vlotterkraan
- bodemaansluiting
- toepasbaar in elk gangbaar reservoir, duoblok en inbouwsysteem
- voorzien van G 1/2 draadeind
- eenvoudig instelbaar

Fluidmaster

EAN nummer	WISA art nr	omschrijving	doos
3838912063472	400U-026-P25	Vlotterkraan met bodemaansluiting Fluidmaster 400U	25



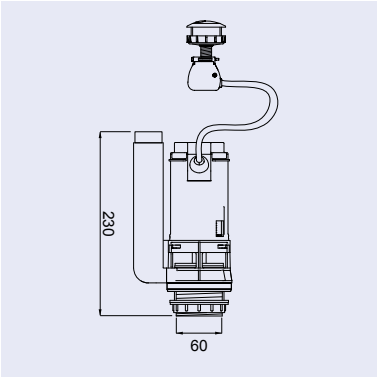

UITSTOMER FLUIDMASTER 550
- geschikt voor keramische monoblok reservoirs
- volledige en gedeeltelijke spoeloptie beschikbaar
- kabellengte van 550 mm voor maximale flexibiliteit
- mogelijkheid om de bedieningsknop op verschillende posities van het reservoir te installeren (bovenkant, voorkant, zijkant)
- “Twist & Release”-systeem voor eenvoudige onderhoud
- eenvoudig instelbaar
- verstelbare overloophoogte (215,9 – 342,9 mm)
- uitlaatpijp G 2

Fluidmaster

EAN nummer	WISA art nr	omschrijving	doos
3838912063489	550B-005-P15	Uitstromer Fluidmaster 550	15

Universele vlotterkranen en uitstromers



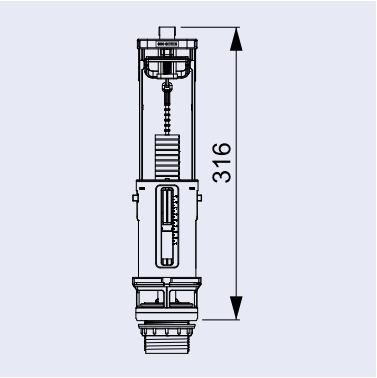

UNIVERSELE DF UITSTROMER FLUIDMASTER

- geschikt voor keramische monoblok reservoirs
- instelbare volledige en gedeeltelijke spoeling beschikbaar
- hoogte verstelbare spoelklep (274 – 394 mm)
- installatie van de bedieningsknop in het midden van de bovenkant van het reservoir
- "Twist & Release"-systeem voor eenvoudig onderhoud
- eenvoudig instelbaar
- uitlaatpijp G 2

Fluidmaster

EAN nummer	WISA art nr	omschrijving	doos
3838912063526	820F-013-P15	Fluidmaster universele DF uitstromer	15



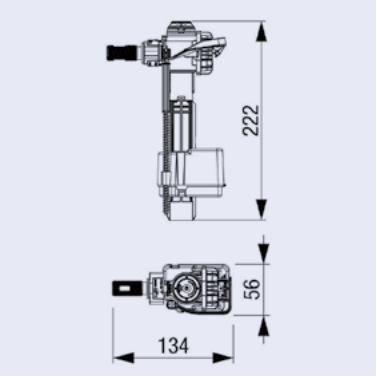

VLOTTERKRAAN 747 G 3/8 MESSING

- geschikt voor inbouw-, opbouw- en keramische spoelreservoirs
- compacte en hydraulische vlotterkraan
- voor zijdelingse montage
- geschikt voor hoge en lage druk (begrenzer in de schacht)
- stille werking (klasse 1)
- waterniveau-instelschroef
- corrosiewerend materiaal
- uniek zelfreinigend klepmechanisme
- snel en eenvoudig te installeren
- messing schacht G 3/8 x 39 mm

Fluidmaster

EAN nummer	WISA art nr	omschrijving	doos
3838912063502	747E-037-P20	Fluidmaster universele hydraulische vlotterkraan 747	20



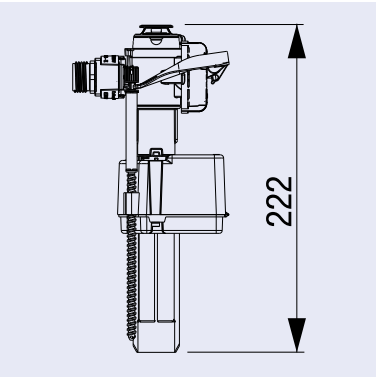

VLOTTERKRAAN 747 INCL BRUGSTUK

- hydraulische vlotterkraan
- compatibel met WISA XS en XT inbouwreservoirs
- geschikt voor hoge- en lagedruksystemen
- G 1/2 aansluiting
- eenvoudige instelmogelijkheden
- waterniveau-instelschroef
- corrosiebestendig materiaal
- zelfreinigend systeem

Fluidmaster

EAN nummer	WISA art nr	omschrijving	doos
8681282659555	747U-063-P20	747 vlotterkraan inclusief brugstuk voor XS en XT	20

Universele vlotterkranen en uitstromers



HYDRAULISCHE VLOTTERKRAAN 747

- geschikt voor inbouw-, opbouw- en keramische spoelreservoirs
- compacte en hydraulische vlotterkraan
- moer en sierdoppen inbegrepen
- voor zijmontage
- messing schacht G 3/8 x 16.662 mm
- geschikt voor hoge en lage druk (begrenzer in de schacht toegevoegd)
- stille werking (klasse 1)
- waterniveau-instelschroef
- corrosiebestendig materiaal
- zelfreinigend systeem

EAN nummer	WISA art nr	omschrijving	doos
8681282659562	747E-065-P20	747 vlotterkraan voor Wisa laaghangers	20



HYDRAULISCHE VLOTTERKRAAN G 3/8

- geschikt voor XF-reservoirs
- voorzien van G 3/8 draadeind
- eenvoudig instelbaar
- KIWA keur

EAN nummer	WISA art nr	omschrijving	doos
8681282690442	747EBSCW	Hydraulische vlotterkraan XF	20



Keramisch sanitair

Meer informatie
Ga voor het uitgebreide en actuele assortiment van keramisch sanitair naar onze website:

www.wisa-sanitair.com/producten/keramisch-sanitair

Keramisch sanitair

WISA MELBOURNE, SYDNEY EN MEDICA

Met de serie Sydney heeft WISA uitstekend projectkeramiek in huis. Er is keuze uit diverse wandclosets, wastafels en fonteinen in meerdere afmetingen, een urinoir en een bidet. Alle producten worden volgens de hoogste kwaliteitseisen geproduceerd, voldoen aan de belangrijkste Europese normen en zijn volledig voorzien van een eersteklas glazuurlaag. Met WISA Medica bieden wij medisch keramisch sanitair, geschikt voor minder validen.

LOGISTIEK VOORDEEL MET HET PALLET PACK

Met het WISA XS Pallet Pack bent u altijd voordelig uit; vijf wandclosets, vijf toiletzittingen en vijf inbouwsystemen met bedieningspaneel op één pallet. Uiteraard aantrekkelijk geprijsd.

WWW.WISA-SANITAIR.COM

Kijk ook eens op onze website. In de digitale productcatalogus vindt u alle technische informatie, maattekeningen en foto's.

Wandclosets



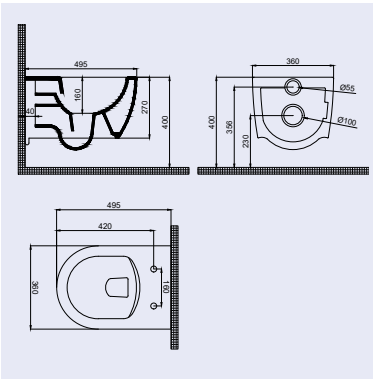

WISA MELBOURNE RANDLOOS WANDCLOSET MET SOFT-CLOSE ZITTING

- uitvoering: diepspoel
- rimless/spoelrandloos
- voorsprong 490 mm
- EN 997 I AC
- EN 38
- Spoelvolume 6 liter
- CE EN 997 - CL1 - 6 A

EAN nummer	WISA art nr	omschrijving	kleur	pallet
8711778231962	8050437001	Melbourne wandcloset rimless incl. softclose toiletzitting	wit	12



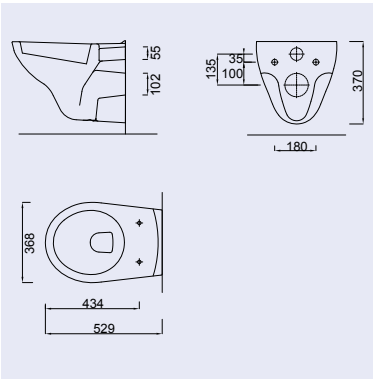

WISA SYDNEY RIMLESS WANDCLOSET DIEPSPOEL

- uitvoering: diepspoel
- rimless/spoelrandloos
- voorsprong 529 mm
- KIWA-6
- EN 997 I AC
- EN 38
- spoelvolume 6 liter
- CE EN 997 - CL1 - 6 A

EAN nummer	WISA art nr	omschrijving	kleur	pallet
8711778220225	9100901726	WISA Sydney Rimless wandcloset diepspoel	wit	18



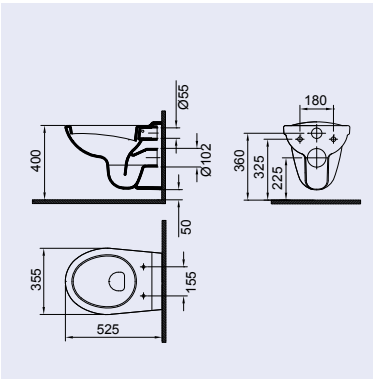

WISA SYDNEY WANDCLOSET DIEPSPOEL

- uitvoering: diepspoel
- voorsprong 525 mm
- KIWA-6
- EN 997 I AC
- EN 38
- spoelvolume 6 liter
- CE EN 997 - CL1 - 6 A

EAN nummer	WISA art nr	omschrijving	kleur	pallet
8711778117280	9100901701	WISA Sydney wandcloset diepspoel	wit	16

Staande closets



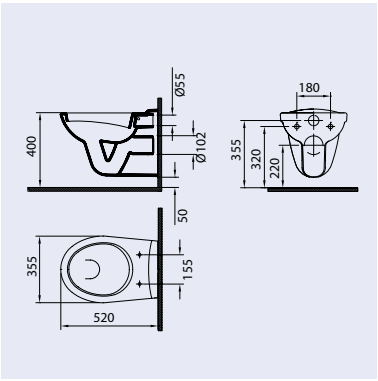

WISA SYDNEY WANDCLOSET VLAKSPOEL

- uitvoering: vlakspoel
- voorsprong 520 mm
- EN 997 I AC
- spoelvolume 6 liter
- CE EN 997 - CL1 - 6 A

EAN nummer	WISA art nr	omschrijving	kleur	pallet
8711778158207	9100901785	WISA Sydney wandcloset vlakspoel	wit	16



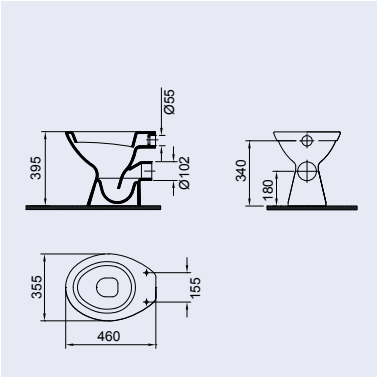

WISA SYDNEY STAAND CLOSET PK DIEPSPOEL

- uitvoering: diepspoel
- PK uitlaat
- KIWA-6
- EN 997 I AC
- EN 37
- spoelvolume 6 liter
- 4 schroefgaten
- CE EN 997 - CL1 - 6 A

EAN nummer	WISA art nr	omschrijving	kleur	pallet
8711778115262	9100901702	WISA Sydney staand closet PK diepspoel	wit	18



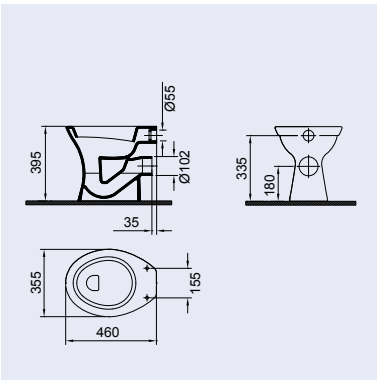

WISA SYDNEY STAAND CLOSET PK VLAKSPOEL

- uitvoering: vlakspoel
- PK uitlaat
- KIWA-6
- EN 997 I AC
- EN 37
- spoelvolume 6 liter
- 4 schroefgaten
- CE EN 997 - CL1 - 6 AC

EAN nummer	WISA art nr	omschrijving	kleur	pallet
8711778116429	9100901706	WISA Sydney staand closet PK vlakspoel	wit	18

Staande closets



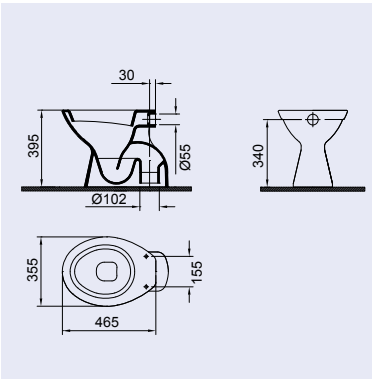

WISA SYDNEY STAAND CLOSET AO DIEPSPOEL

- uitvoering: diepspoel
- AO uitlaat
- EN 997 I AC
- EN 37
- spoelvolume 6 liter
- 4 schroefgaten
- CE EN 997 - CL1 - 6 AC

EAN nummer	WISA art nr	omschrijving	kleur	pallet
8711778158238	9100901788	WISA Sydney staand closet AO diepspoel	wit	15



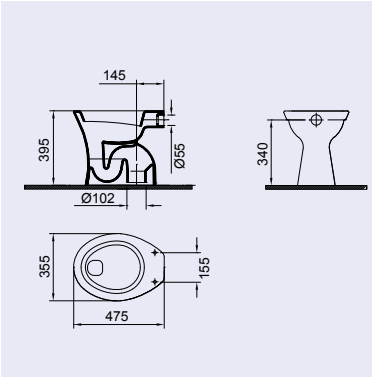

WISA SYDNEY STAAND CLOSET AO VLAKSPOEL

- uitvoering: vlakspoel
- AO uitlaat
- EN 997 I AC
- EN 37
- spoelvolume 6 liter
- 4 schroefgaten
- CE EN 997 - CL1 - 6 A

EAN nummer	WISA art nr	omschrijving	kleur	pallet
8711778119994	9100901741	WISA Sydney staand closet AO vlakspoel	wit	15

Urinoirs & Bidet



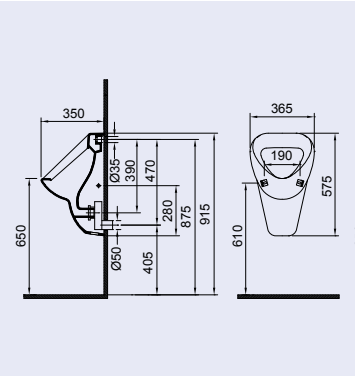

WISA SYDNEY URINOIR WANDINLAAT

- universeel model
- wateraansluiting via achterzijde
- KIWA-6
- DIN 1390-2
- WISA CLEAN urinoir toebehoren (zie pag. 50)
- CE EN 13407 - CL1 - I - 1,0/04 C

EAN nummer	WISA art nr	omschrijving	kleur	pallet
8711778158269	9100901791	WISA Sydney urinoir wandinlaat	wit	12



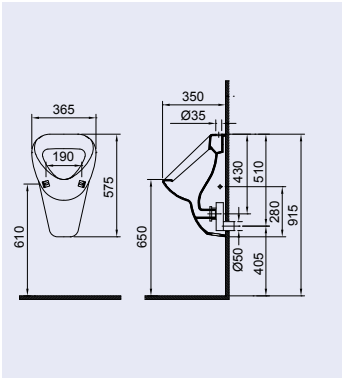

WISA SYDNEY URINOIR BOVENINLAAT

- universeel model
- wateraansluiting via bovenzijde
- KIWA-6
- DIN 1390-2
- WISA CLEAN urinoir toebehoren (zie pag. 50)
- CE EN 13407 - CL1 - I - 1,0/04 C

EAN nummer	WISA art nr	omschrijving	kleur	pallet
8711778158252	9100901790	WISA Sydney urinoir boveninlaat	wit	12

Fontein & wastafel



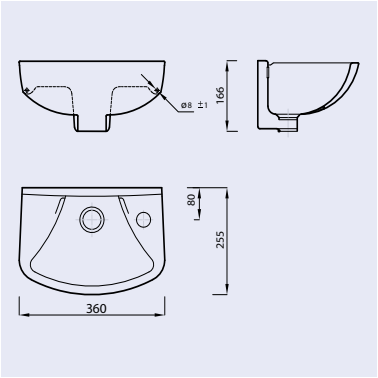

WISA SYDNEY FONTEIN

- kraangat rechts
- CE EN 14688 - CL00

EAN nummer	WISA art nr	omschrijving	kleur	pallet
871177823027954	9100901760	WISA Sydney fontein 36 cm	wit	60



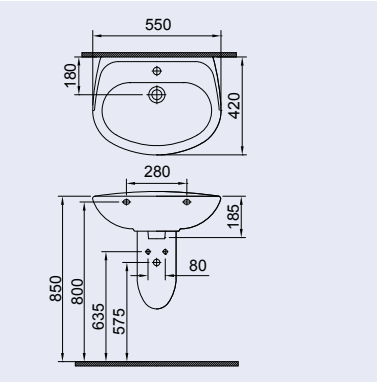

WISA SYDNEY WASTAFEL

- kraangat in het midden
- CE EN 14688 - CL25

	A	B	C	D	E	F	G	H	I	J
55	550	420	180	850	800	635	575	280	185	80
60	600	445	180	850	800	620	560	280	200	80
65	650	490	185	850	795	610	550	280	205	80

EAN nummer	WISA art nr	omschrijving	kleur	pallet
8711778053632	9100901707	WISA Sydney wastafel 55 cm	wit	18
8711778053649	9100901709	Wastafel WISA Sydney 60 cm	wit	16

WISA Medica sanitair



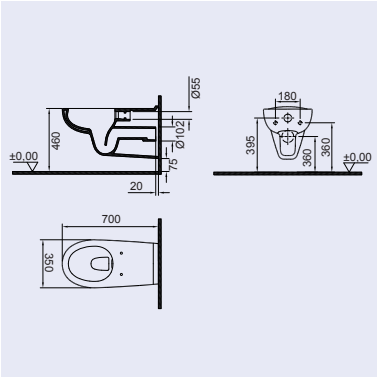

WISA MEDICA RIMLESS WANDCLOSET 70 CM

- uitvoering: diepspoel
- rimless/spoelrandloos
- voorsprong 700 mm
- afneembare keramische waterverdeler
- makkelijk te reinigen oppervlak
- EN 997 I AC
- spoelvolume 6 liter
- inclusief valpijpverlengbuis Ø 45 mm
- CE EN 997 - CL1 - 6 A
-

EAN nummer	WISA art nr	omschrijving	kleur	pallet
8711778218482	9100901911	WISA Medica rimless wandcloset 70 cm	wit	4



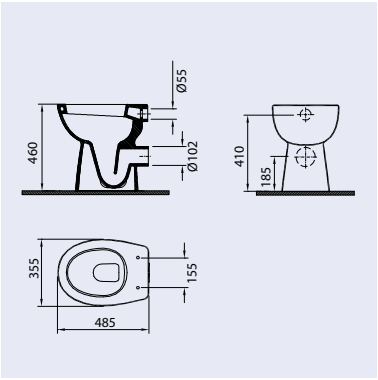

WISA SYDNEY VERHOOGD STAAND CLOSET PK DIEPSPOEL

- uitvoering: diepspoel
- 60 mm verhoogd closet
- EN 997 I AC
- spoelvolume 6 liter
- 4 schroefgaten
- CE EN 997 - CL1 - 6 A

+ 6 cm

EAN nummer	WISA art nr	omschrijving	kleur	pallet
8711778124981	9100901744	WISA Sydney verhoogd (6 cm) staand closet PK diepspoel	wit	10



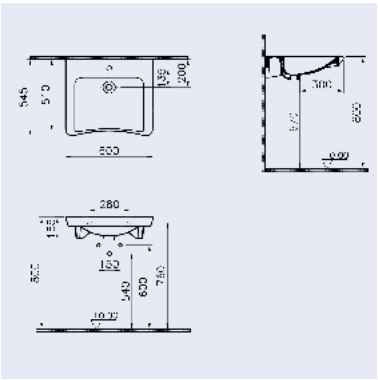

WISA MEDICA WASTAFEL

- kraangat in het midden
- minder validen wastafel
- CE EN 14688 - CL25

EAN nummer	WISA art nr	omschrijving	kleur	pallet
8711778229884	9100901931	WISA Medica wastafel 60 cm	wit	20

Planchets



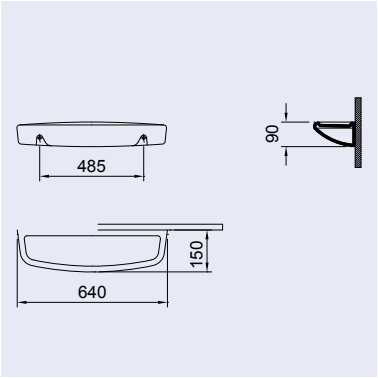

WISA KERAMISCH PLANCHET

- universeel model
- breedte 640 mm

EAN nummer	WISA art nr	omschrijving	kleur	pallet
8711778116580	9100901724	WISA Keramisch planchet	wit	120



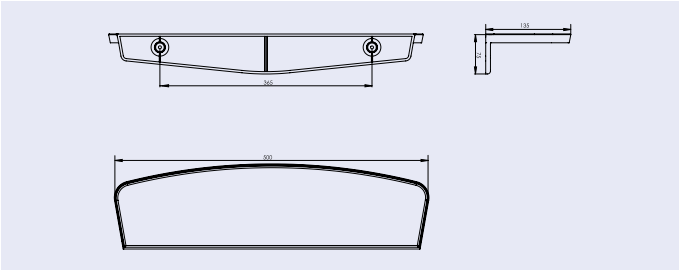

WISA KUNSTSTOF PLANCHET 50CM WIT

- lengte: 500 mm
- breedte: 135 mm
- hoogte: 25 / 75 mm
- inclusief bevestigingsmateriaal

EAN nummer	WISA art nr	omschrijving	kleur	pallet
3838912038814	360703	WISA kunststof planchet 50cm wit	wit	240



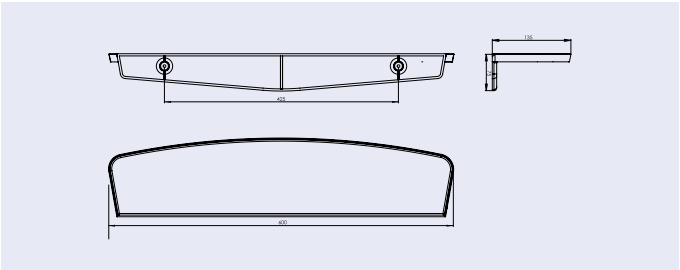

WISA KUNSTSTOF PLANCHET 60CM WIT

- lengte: 600 mm
- breedte: 135 mm
- hoogte: 25 / 75 mm
- inclusief bevestigingsmateriaal

EAN nummer	WISA art nr	omschrijving	kleur	pallet
3838912038807	360704	WISA kunststof planchet 60cm wit	wit	180

Onderdelen



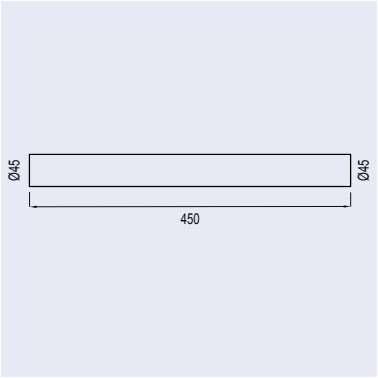

VALPIJPVERLENGBUIS 450 MM Ø 45 MM

- zwarte valpijpverlengbuis
- geschikt voor WISA Medica rimless wandcloset 70 cm
- lengte 450 mm
- Ø 45 mm

EAN nummer	WISA art nr	omschrijving	kleur
8711778172135	1409111401	Zwarte buis 250 buis 450 mm Ø 45 mm	zwart



Toiletzittingen

Meer informatie
Ga voor het uitgebreide en actuele assortiment
van alle toiletzittingen naar onze website:

www.wisa-sanitair.com/producten/toiletzittingen-wc-zittingen

WISA Toiletzittingen

WISA TOILETZITTINGEN

Met de diverse zittingen in ons assortiment hebben we voor elk toilet in huis een passend product; gemaakt uit Thermodur (Duroplast), voorzien van RVS scharnieren, met of zonder softclose mechanisme en allemaal geschikt voor zowel een staand als een wandhangend toilet.

TEST

Al onze zittingen worden zorgvuldig getest op sterkte conform norm DIN 19516: 2005-05 en doorstaan een duurtest conform norm NF240.

In de keuzetabel ziet u in een oogopslag al onze toiletzittingen met de bijbehorende eigenschappen en mogelijkheden.

	Toiletzitting						Scharnieren		
	Vorm	Model	kleur	materiaal	softclose	afneembaar	materiaal	excentrisch	bevestiging
Aries S				duroplast	✓	✓	RVS	✓	topfix
D-Star 300				duroplast	✗	✓	RVS	✓	topfix
D-Star 300 S				duroplast	✓	✓	RVS	✓	topfix
Scorpio S				duroplast	✓	✓	RVS	✓	topfix
Zodiac S				duroplast	✓	✓	RVS	✓	topfix
Antares S				duroplast	✓	✓	RVS	✓	topfix
Aquarius S				duroplast	✓	✓	RVS	✓	topfix
Centaur				duroplast	✗	✗	RVS	✗	
Leo				duroplast	✗	✗	RVS	✓	
Libra				duroplast	✗	✗	RVS	✓	
Libra QR				duroplast	✗	✓	RVS	✓	topfix
Mars S				duroplast	✓	✗	RVS	✓	
Star				duroplast	✗	✓	RVS	✓	topfix
Star S				duroplast	✓	✓	RVS	✓	topfix
Virgo S				duroplast	✓	✓	RVS	✓	topfix
Care				duroplast	✗	✗	RVS	✓	topfix
Taurus S				thermoplast	✓	✓	RVS	✓	topfix
Capella				thermoplast	✓	✗	plastic	✓	

Toiletzittingen met D-vorm



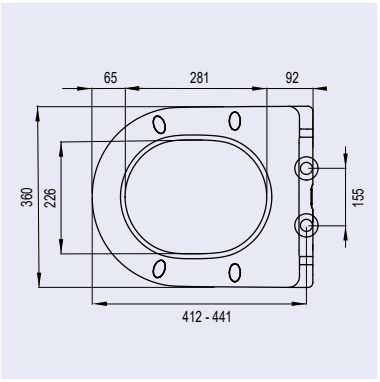

ARIES S

- met softclose
- afneembaar met quick-release
- slimline
- geschikt voor wandhangende en staande wc's met universele vorm in D-model
- duroplast
- gewicht 2,3 kg
- excentrisch verstelbare RVS scharnieren
- kleurecht
- kras- en slijtvast
- M6 bouten
- 4 vervangbare buffers
- topfix bevestiging
- eenvoudige bevestiging
- 160 stuks per pallet

EAN nummer	WISA art nr	omschrijving	kleur	doos
8711778221192	1409267901	WC Zitting Aries S (Softclose) *	wit	5

* Uitlopend artikel, leverbaar zolang de voorraad strekt



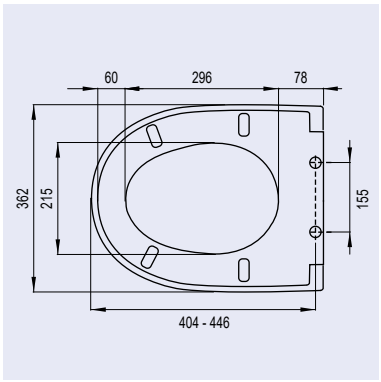

D-STAR 300

- afneembaar met quick-release
- geschikt voor de 300 serie
- geschikt voor wandhangende en staande wc's met universele vorm in D-model
- duroplast
- gewicht 2,62 kg
- excentrisch verstelbare RVS scharnieren
- kleurecht
- kras- en slijtvast
- M6 bouten
- 4 vervangbare buffers
- topfix bevestiging
- eenvoudige bevestiging
- draagvermogen deksel 175 kg, zitting 150 kg
- 120 stuks per pallet
- optioneel: bufferset (art.nr. 1409260152) bestaande uit 4 standaard, 2 verlagende en 2 verhogende buffers (zie pag. 86)

EAN nummer	WISA art nr	omschrijving	kleur	doos
8711778159563	1409263401	WC Zitting D-Star 300	wit	5



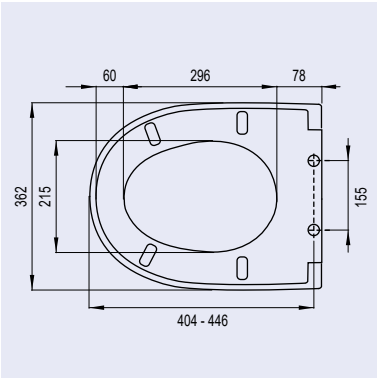

D-Star 300 S

- met softclose
- afneembaar met quick-release
- geschikt voor de 300 serie
- geschikt voor wandhangende en staande wc's met universele vorm in D-model
- duroplast
- gewicht 2,67 kg
- excentrisch verstelbare RVS scharnieren
- kleurecht
- kras- en slijtvast
- M6 bouten
- 4 vervangbare buffers
- topfix bevestiging
- eenvoudige bevestiging
- draagvermogen deksel 175 kg, zitting 150 kg
- 120 stuks per pallet
- optioneel: bufferset (art.nr. 1409260152) bestaande uit 4 standaard, 2 verlagende en 2 verhogende buffers (zie pag. 86)

EAN nummer	WISA art nr	omschrijving	kleur	doos
8711778159587	1409263501	WC Zitting D-Star 300 S (Softclose)	wit	5

Toiletzittingen met D-vorm



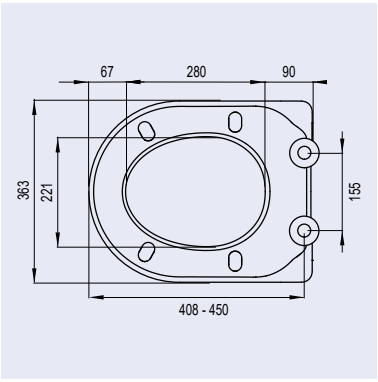

SCORPIO S

- met softclose
- afneembaar met quick-release
- geschikt voor wandhangende en staande wc's met universele vorm in D-model
- duroplast
- gewicht 2,4 kg
- excentrisch verstelbare RVS scharnieren
- kleurecht
- kras- en slijtvast
- M6 bouten
- 4 vervangbare buffers
- topfix bevestiging
- eenvoudige bevestiging
- 120 stuks per pallet
- optioneel: bufferset (art.nr. 1409260183) bestaande uit 4 standaard en 2 verhogende buffers (zie pag. 86)

EAN nummer	WISA art nr	omschrijving	kleur	doos
8711778221147	1409267401	WC Zitting Scorpio S (Softclose)	wit	5



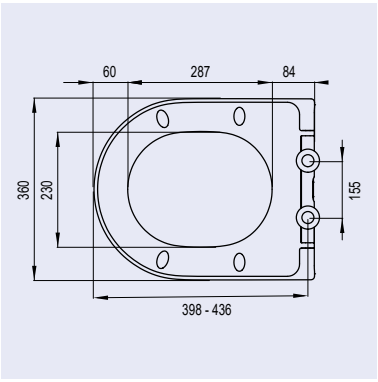

ZODIAC S

- met softclose
- afneembaar met quick-release
- slimline
- geschikt voor wandhangende en staande wc's met universele vorm in D-model
- duroplast
- gewicht 2,4 kg
- excentrisch verstelbare RVS scharnieren
- kleurecht
- kras- en slijtvast
- M6 bouten
- 4 vervangbare buffers
- topfix bevestiging
- eenvoudige bevestiging
- 120 stuks per pallet

EAN nummer	WISA art nr	omschrijving	kleur	doos
8711778221154	1409267501	WC Zitting Zodiac S (Softclose)	wit	5



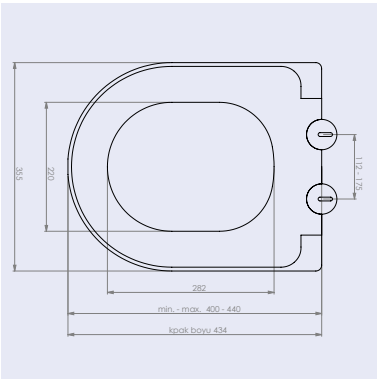

MELBOURNE

- met softclose
- afneembaar met quick release
- geschikt voor wandhangende en staande wc's met universele vorm in D-model
- duroplast
- gewicht 2,8 kg
- kleurecht
- kras- en stijlvast
- eenvoudige bevestiging

EAN nummer	WISA art nr	omschrijving	kleur	doos
8681282662999	8060499900	WC Zitting Melbourne kleur wit	wit	6

Toiletzittingen met ovale vorm



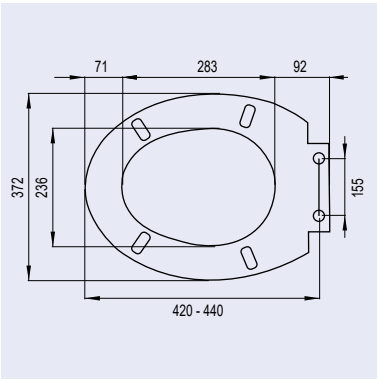

ANTARES S

- met softclose
- afneembaar met quick-release
- geschikt voor wandhangende en staande wc's met ovale vorm
- duroplast
- gewicht 2,6 kg
- excentrisch verstelbare RVS scharnieren
- kleurecht
- kras- en slijtvast
- M6 bouten
- 4 vervangbare buffers
- topfix bevestiging
- eenvoudige bevestiging
- 120 stuks per pallet

SOFTCLOSE

TOP FIX

EAN nummer	WISA art nr	omschrijving	kleur	doos
8711778190627	1409264101	WC Zitting Antares S (Softclose)	wit	5



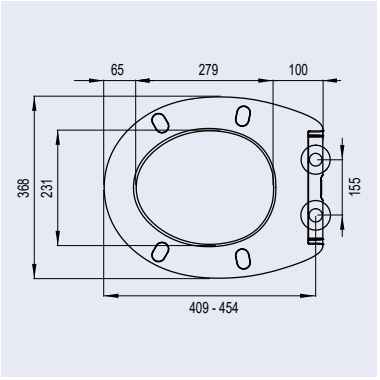

AQUARIUS S

- met softclose
- afneembaar met quick-release
- slimline
- geschikt voor wandhangende en staande wc's met ovale vorm
- duroplast
- gewicht 2,8 kg
- excentrisch verstelbare RVS scharnieren
- kleurecht
- kras- en slijtvast
- M6 bouten
- 4 vervangbare buffers
- topfix bevestiging
- eenvoudige bevestiging
- 120 stuks per pallet
- optioneel: bufferset (art.nr. 1409260183) bestaande uit 4 standaard en 2 verhogende buffers (zie pag. 86)

SOFTCLOSE

SLIMLINE

TOP FIX

EAN nummer	WISA art nr	omschrijving	kleur	doos
8711778221130	1409267301	WC Zitting Aquarius S (Softclose)	wit	5



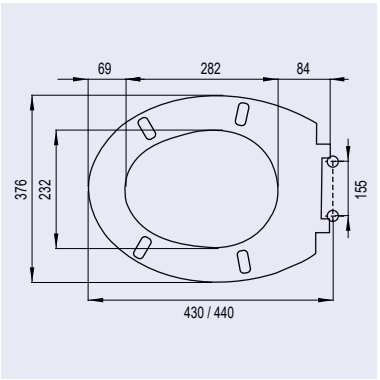

CENTAUR

- geschikt voor wandhangende en staande wc's met ovale vorm
- duroplast
- gewicht 2,3 kg
- hoogteverstelbare RVS scharnieren
- kleurecht
- kras- en slijtvast
- M8 bouten
- 4 vervangbare buffers
- eenvoudige bevestiging
- draagvermogen deksel 175 kg, zitting 150 kg
- 160 stuks per pallet

EAN nummer	WISA art nr	omschrijving	kleur	doos
8711778117587	1409262201	WC Zitting Centaur	wit	5

Toiletzittingen met ovale vorm



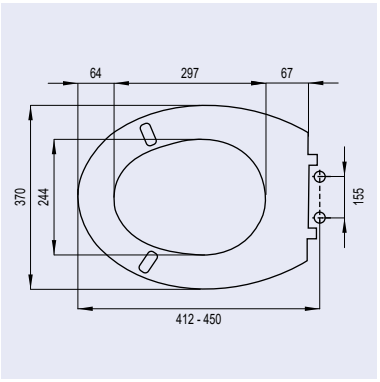

LEO

- geschikt voor wandhangende en staande wc's met ovale vorm
- duroplast
- gewicht 2,76 kg
- excentrisch verstelbare RVS scharnieren
- kleurecht
- kras- en slijtvast
- M8 bouten
- 2 vervangbare buffers
- eenvoudige bevestiging
- deksel en zitting verbonden met verschroefd RVS scharnier
- draagvermogen deksel 175 kg, zitting 150 kg
- 120 stuks per pallet

EAN nummer	WISA art nr	omschrijving	kleur	doos
8711778117464	1409261401	WC Zitting Leo	wit	5



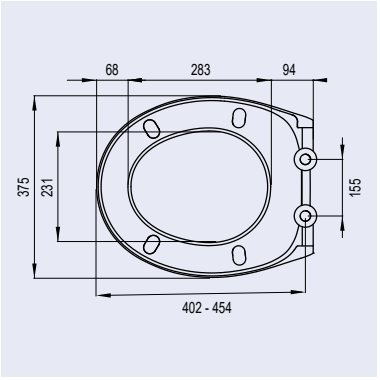

LIBRA

- geschikt voor wandhangende en staande wc's met ovale vorm
- duroplast
- gewicht 2,0 kg
- excentrisch verstelbare RVS scharnieren
- kleurecht
- kras- en slijtvast
- M8 bouten
- 4 vervangbare buffers
- bevestiging van onder
- eenvoudige bevestiging
- 120 stuks per pallet
- optioneel: bufferset (art.nr. 1409260183) bestaande uit 4 standaard en 2 verhogende buffers (zie pag. 86)

EAN nummer	WISA art nr	omschrijving	kleur	doos
8711778221109	1409267001	WC Zitting Libra	wit	5



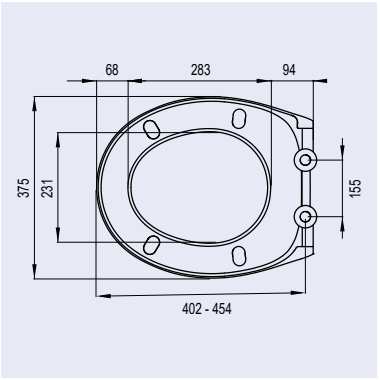

LIBRA QUICK RELEASE

- afneembaar met quick-release
- geschikt voor wandhangende en staande wc's met ovale vorm
- duroplast
- gewicht 2,0 kg
- excentrisch verstelbare RVS scharnieren
- kleurecht
- kras- en slijtvast
- M6 bouten
- 4 vervangbare buffers
- topfix bevestiging
- eenvoudige bevestiging
- 120 stuks per pallet

EAN nummer	WISA art nr	omschrijving	kleur	doos
8711778221116	1409267101	WC Zitting Libra Quick Release	wit	5

Toiletzittingen met ovale vorm



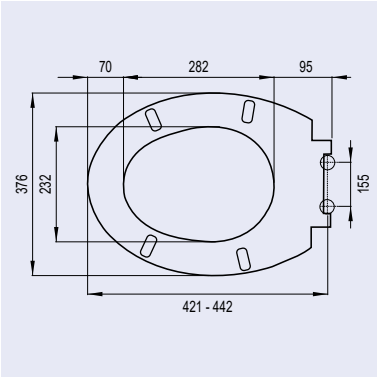

MARS S

- met softclose
- geschikt voor wandhangende en staande wc's met ovale vorm
- duroplast
- gewicht 2,18 kg
- excentrisch verstelbare RVS scharnieren
- kleurecht
- kras- en slijtvast
- M8 bouten
- 4 vervangbare buffers
- eenvoudige bevestiging met speciale bevestigingssleutel
- draagvermogen deksel 175 kg, zitting 150 kg
- 160 stuks per pallet
- optioneel: bufferset (art.nr. 1409260154) bestaande uit 4 standaard, 2 verlagende en 2 verhogende buffers (zie pag. 86)

EAN nummer	WISA art nr	omschrijving	kleur	doos
8711778166288	1409263701	WC Zitting Mars S (Softclose)	wit	5



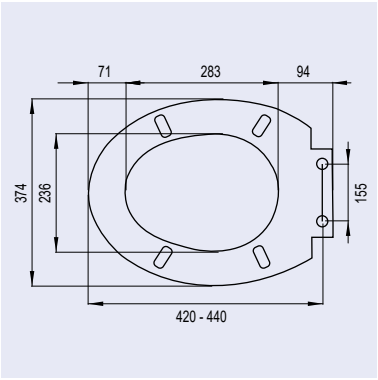

STAR

- afneembaar met quick-release
- geschikt voor wandhangende en staande wc's met ovale vorm
- duroplast
- gewicht 2,76 kg
- excentrisch verstelbare RVS scharnieren
- kleurecht
- kras- en slijtvast
- M6 bouten
- 2 vervangbare buffers
- topfix bevestiging
- eenvoudige bevestiging
- draagvermogen deksel 175 kg, zitting 150 kg
- 120 stuks per pallet
- optioneel: bufferset (art.nr. 1409260148) bestaande uit 4 standaard, 2 verlagende en 2 verhogende buffers (zie pag. 86)

EAN nummer	WISA art nr	omschrijving	kleur	doos
8711778163003	1409263601	WC Zitting Star	wit	5



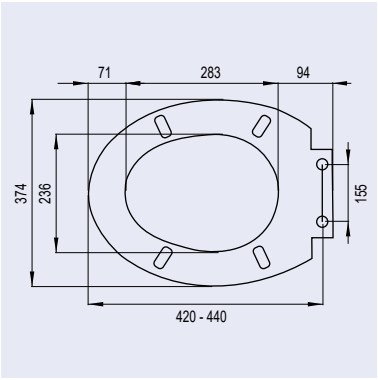

STAR S

- met softclose
- afneembaar met quick-release
- geschikt voor wandhangende en staande wc's met ovale vorm
- duroplast
- gewicht 2,82 kg
- excentrisch verstelbare RVS scharnieren
- kleurecht
- kras- en slijtvast
- M6 bouten
- 2 vervangbare buffers
- topfix bevestiging
- eenvoudige bevestiging
- draagvermogen deksel 175 kg, zitting 150 kg
- 120 stuks per pallet
- optioneel: bufferset (art.nr. 1409260148) bestaande uit 4 standaard, 2 verlagende en 2 verhogende buffers (zie pag. 86)

EAN nummer	WISA art nr	omschrijving	kleur	doos
8711778141841	1409263301	WC Zitting Star S (Softclose)	wit	5

Toiletzittingen met ovale vorm



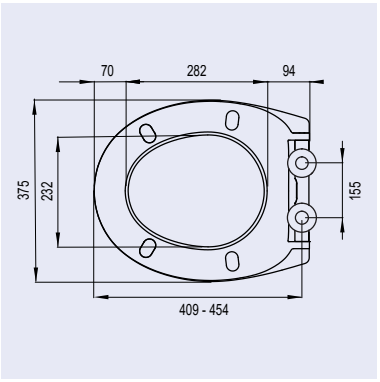

VIRGO S

- met softclose
- afneembaar met quick-release
- geschikt voor wandhangende en staande wc's met ovale vorm
- duroplast
- gewicht 2,0 kg
- excentrisch verstelbare RVS scharnieren
- kleurecht
- kras- en slijtvast
- M6 bouten
- 4 vervangbare buffers
- topfix bevestiging
- eenvoudige bevestiging
- 120 stuks per pallet
- optioneel: bufferset (art.nr. 1409260183) bestaande uit 4 standaard en 2 verhogende buffers (zie pag. 86)

EAN nummer	WISA art nr	omschrijving	kleur	doos
8711778221123	1409267201	WC-Zitting Virgo S (softclose)	wit	5

Care toiletzittingen



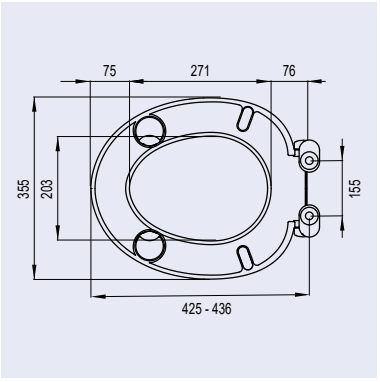

CARE

- geschikt voor wandhangende en staande wc's met ovale vorm
- duroplast
- gewicht 1,4 kg
- excentrisch verstelbare scharnieren uit gegoten zink
- kleurecht
- kras- en slijtvast
- M6 bouten
- 4 vervangbare buffers
- topfix bevestiging
- eenvoudige bevestiging
- 120 stuks per pallet

EAN nummer	WISA art nr	omschrijving	kleur	doos
8711778221178	1409267701	WC Zitting Care	wit	5

Thermoplast toiletzittingen



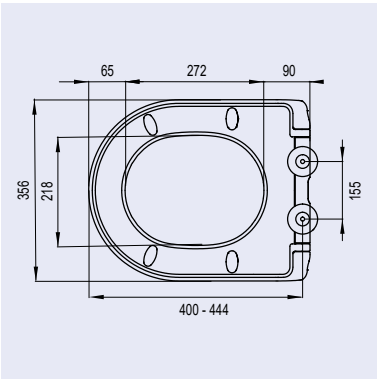

TAURUS S

- met softclose
- slimline
- geschikt voor wandhangende en staande wc's met ovale vorm
- thermoplast
- gewicht 1,4 kg
- excentrisch verstelbare RVS scharnieren
- kleurecht
- kras- en slijtvast
- M6 bouten
- 4 vervangbare buffers
- topfix bevestiging
- eenvoudige bevestiging
- 120 stuks per pallet

EAN nummer	WISA art nr	omschrijving	kleur	doos
8711778221161	1409267601	WC Zitting Taurus S (Softclose)	wit	5



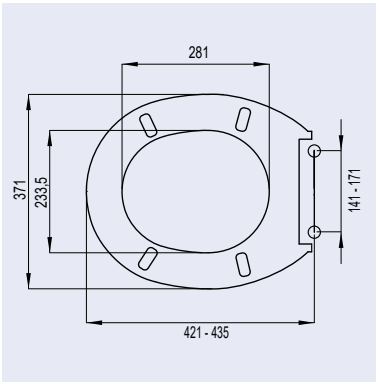

CAPELLA

- geschikt voor wandhangende en staande wc's met ovale vorm
- thermoplast
- gewicht 1,26 kg
- excentrisch verstelbare kunststof scharnieren

EAN nummer	WISA art nr	omschrijving	kleur	doos
8711778125223	1409262701	WC Zitting Capella	wit	5

Onderdelen toiletzittingen



SCHARNIERSET

EAN nummer	WISA art nr	omschrijving	materiaal
8681282663002	1409260160	Soft close mechanisme toiletzitting Melbourne	RVS
8681282663019	1409260161	Scharnierset toiletzetting Melbourne	RVS
8711778159013	1409260145	Scharnierset excentrisch toiletzitting Star/Star S	RVS
8711778000216	1409260151	Scharnierset excentrisch toiletzitting D-Star 300/D-Star 300 S	RVS
8711778159020	1409260146	Scharnierset toiletzitting Centaur (vanaf 2009)	RVS
8711778159037	1409260147	Scharnierset excentrisch toiletzitting Leo (vanaf 2009)	RVS
8711778166295	1409260153	Scharnierset excentrisch toiletzitting Mars S/Libra *	RVS
8711778125803	1409260144	Scharnierset excentrisch toiletzitting Capella	kunststof
8711778228207	1409260170	Scharnierset topfix toiletzitting D-Star 300/D-Star 300 S	RVS
8711778230408	1409260175	Scharnierset topfix toiletzitting Star/Star S	RVS
8711778228214	1409260171	Scharnierset topfix toiletzitting Antares S/Virgo S/Taurus S/Aquarius S/Scorpio S	RVS
8711778228221	1409260172	Scharnierset topfix set Zodiac S/ Aries S	RVS
8711778228238	1409260173	Scharnierset topfix toiletzitting Libra (QR)	RVS
8711778228245	1409260174	Scharnierset topfix toiletzitting Care	gegoten zink
8711778190634	1409260155	Scharnierset excentrisch toiletzitting Antares	RVS

* Uitlopend artikel, leverbaar zolang de voorraad strekt

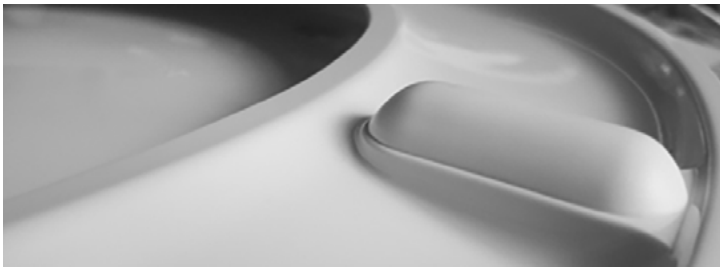

BUFFERSET

EAN nummer	WISA art nr	omschrijving
8681282663026	1409260162	Bufferset toiletzitting Melbourne
8711778159044	1409260148	Bufferset toiletzitting Star/Star S
8711778000223	1409260152	Bufferset toiletzitting D-Star 300/D-Star 300 S
8711778159051	1409260149	Bufferset toiletzitting Centaur (vanaf 2009)
8711778159068	1409260150	Bufferset toiletzitting Leo (vanaf 2009)
8711778166301	1409260154	Bufferset toiletzitting Mars/Mars S *
8711778125797	1409260143	Bufferset toiletzitting Capella
8711778228252	1409260180	Bufferset toiletzitting Zodiac S/Aries S
8711778228269	1409260181	Bufferset toiletzitting Taurus S
8711778228276	1409260182	Bufferset toiletzitting Care
8711778228283	1409260183	Bufferset toiletzitting Libra (QR)/Virgo S/Aquarius S/Scorpio S

* Uitlopend artikel, leverbaar zolang de voorraad strekt



Aangepast sanitair

Meer informatie
Ga voor het uitgebreide en actuele assortiment van aangepast sanitair naar onze website:

www.wisa-sanitair.com/variotronic



WISA XS WC VARIOTRONIC UITGEVOERD MET AFWERKPAKKET WIT GLAS, STEUNBEUGELSET WIT EN EEN WISA EOS RVS BEDIENINGSPANEEL.

Aangepast sanitair



WISA XS WC VARIOTRONIC

- voorgemonteerd WC element in zelfdragend frame voorzien van blauwe poedercoating
- elektronisch in hoogte verstelbare toiletlift (200 mm)
- ontworpen voor standaard wandclosets
- minimale hoogte wandcloset (bovenkant keramiek) is 380 mm
- maximale hoogtewandcloset (bovenkant keramiek) is 580 mm
- het voorwandsysteem is zo smal dat men er makkelijk met een rolstoel naast kan manoeuvreren
- rolstoel transfer is mogelijk i.c.m. een standaard wandcloset
- service mogelijk vanaf de zijkant
- statisch belasting frame tot 400 kg
- liftvermogen tot maximaal 180 kg
- netspanning 230V~ / 50-60 Hz
- uit te voeren met ieder XS bedieningspaneel,mechanisch, pneumatisch of elektronisch (zie pag. 29)
- optioneel: afwerkingspakket veiligheidsglas of hpl
- optioneel: opklapbare steunbeugels
- CE EN 14055 - CL1-6- NL I - VR I

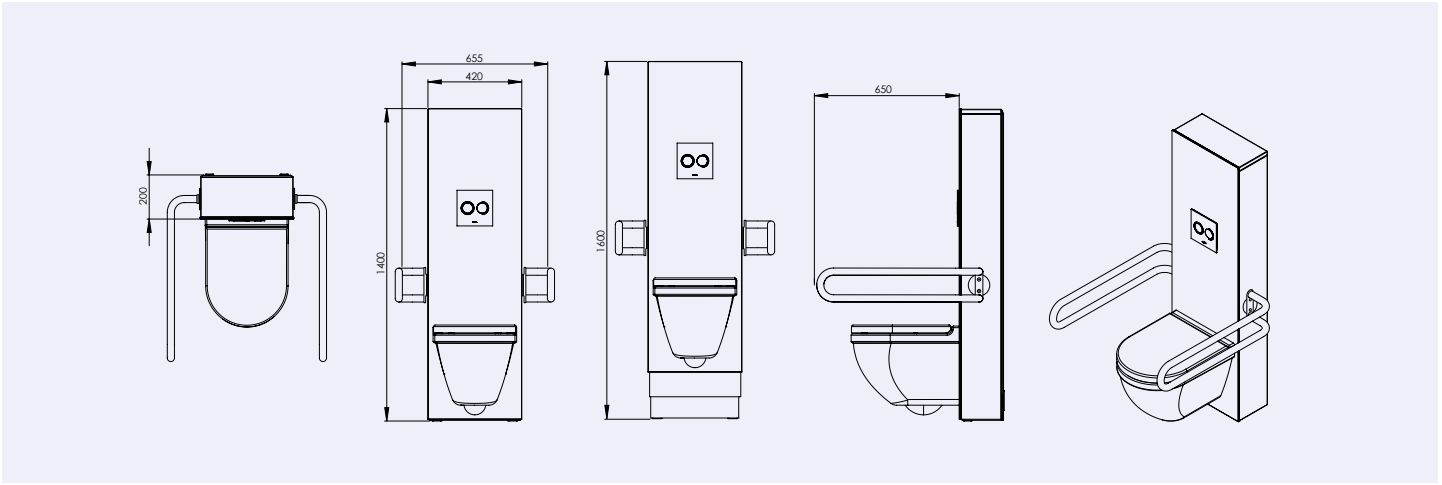

EAN nummer	WISA art nr	omschrijving	kleur	pallet	
8711778200746	8050482101	WISA XS WC VarioTronic	blauw	5	.1

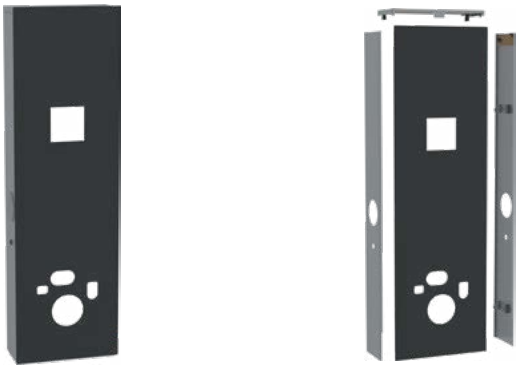

WISA XS VARIOTRONIC AFWERKPAKKET GLAS ZWART

- afwerking van de voorzijde van het VarioTronic element met veiligheidsglas of hpl
- RVS panelen voor de afwerking van beide zijkanten en planchetzijde

EAN nummer	WISA art nr	omschrijving	materiaal	kleur	pallet
8711778200753	8050482338	WISA XS VarioTronic afwerkpakket	glas	zwart	10
8711778200760	8050482501	WISA XS VarioTronic afwerkpakket	glas	wit	10

Aangepast sanitair



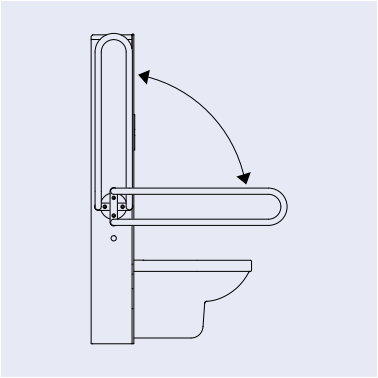

WISA XS VARIOTRONIC STEUNBEUGELSET

- steunbeugels aan zijkant volledig opklapbaar naast het frame voor een optimale transfer
- steunbeugels bewegen mee met het element
- steunbeugels zijn eenvoudig te (de)monteren
- inclusief afstandbediening- en toiletrolhouder

EAN nummer	WISA art nr	omschrijving	materiaal	kleur	pallet
8711778202870	8050482401	WISA XS Variotronic steunbeugelset	staal	zwart	20
8711778202832	8050482201	WISA XS Variotronic steunbeugelset	staal	wit	20



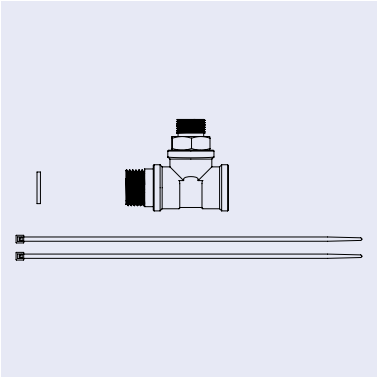

WISA XS VARIOTRONIC DOUCHE WC AANSLUITSET

- Aansluitset om VarioTronic uit te kunnen rusten met een douche WC
- Set bestaande uit een T-stuk, verloopnippel,dubbele nippel en overige bevestigingsmaterialen

EAN nummer	WISA art nr	omschrijving	materiaal	kleur	doos
8711778202894	8050482801	WISA XS Variotronic Douche WC aansluitset	staal	zwart	1



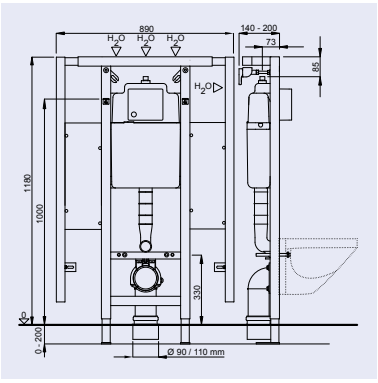

WISA XS-L WC FRONT MET STEUNBEUGELELEMENTEN

- voorgemonteerd WC element in zelfdragend frame voorzien van blauwe poedercoating
- in hoogte verstelbare poten (200 mm)
- frame voorzien van twee multiplex bevestigingsplaten (40 mm)
- spoeltechniek: dualflush (3/6 l) of spoelonderbreking (6 l)
- spoelvolume instelbaar (6-7,5 l)
- geïsoleerd reservoir tegen condenswatervorming
- hydraulische vlotterkraan
- voorgemonteerde kogelkraan in reservoir
- voorbereid voor aansluiting met kunststof leidingsysteem
- wateraansluiting G 1/2
- inclusief voorgemonteerde muurbevestigingsset
- inclusief metselhulp en isolatiematje
- inclusief PE afvoerbocht 90 mm met overgangsstuk 90x110 mm
- bijpassende XS bedieningspanelen (zie pag. 29)
- CE EN 14055 - CL1- 6 - NL I - VR I

EAN nummer	WISA art nr	omschrijving	kleur	pallet
8711778158849	8050452737	WISA XS-L WC front 118 cm met steunbeugelelementen	blauw	14

Aangepast sanitair



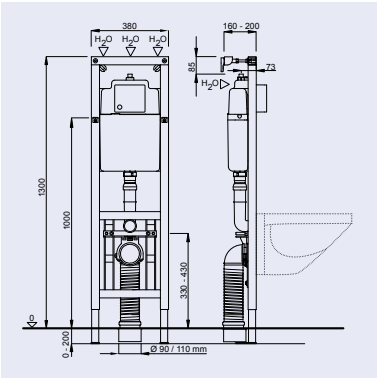

WISA XS WC VARIO

- voorgemonteerd WC element in zelfdragend frame voorzien van blauwe poedercoating
- wandcloset in hoogte verstelbaar (+100 mm) na muurafwerking
- in hoogte verstelbare poten (140 mm)
- spoeltechniek: dualflush (3/6 l) of spoelonderbreking (6 l)
- spoelvolume instelbaar (6-7,5 l)
- geïsoleerd reservoir tegen condenswatervorming
- hydraulische vlotterkraan
- voorgemonteerde kogelkraan in reservoir
- voorbereid voor aansluiting met kunststof leidingsysteem
- wateraansluiting G 1/2
- inclusief voorgemonteerde muurbevestigingsset
- inclusief PE afdekplaat (zie pag. 19)
- inclusief metselhulp
- inclusief flexibele afvoer 90 mm met overgangsstuk 90x110 mm
- bijpassende XS bedieningspanelen (zie pag. 29)
- bijpassend afbouwpakket (zie pag. 16)
- CE EN 14055 - CL1-6- NL I - VR I

EAN nummer	WISA art nr	omschrijving	kleur	pallet
8711778121164	8050452735	WISA XS WC Vario 130 cm	blauw	14



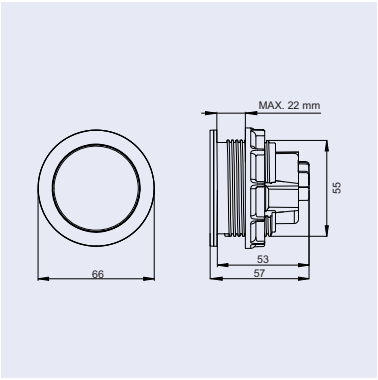

SOLO STEEL INCL. PNEUMATISCHE HEFBOOM

- uitgevoerd in geborsteld RVS
- pneumatische bediening
- bediening op afstand (ca. 2 meter)
- licht in gebruik
- zwarte indicatiering
- inclusief pneumatische hefboom
- inclusief transparante pvc slang (ca. 2 meter)
- te gebruiken in combinatie met inbouwreservoir WISA XS en WISA XT

EAN nummer	WISA art nr	omschrijving	materiaal	doos
8711778173545	8050404238	Solo Steel incl. pneumatische hefboom	RVS	16
8711778178571	8050404111	Set: 2x Solo Steel incl. pneumatische hefboom en uitstroommechanisme XS DFF	RVS	



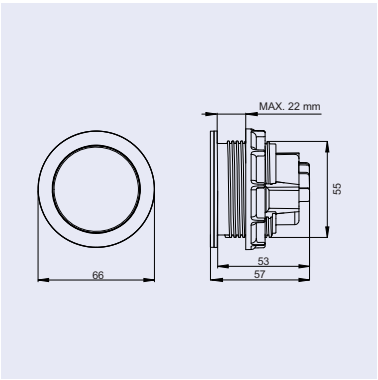

SOLO STEEL

- uitgevoerd in geborsteld RVS
- pneumatische bediening
- bediening op afstand (ca. 2 meter)
- licht in gebruik
- blauwe indicatiering
- inclusief transparante pvc slang (ca. 2 meter)
- enkel te gebruiken in combinatie met het XS bedieningspaneel Luga steel of de Solo steel

EAN nummer	WISA art nr	omschrijving	materiaal	doos
8711778173538	8050404232	Solo Steel	RVS	16

Aangepast sanitair



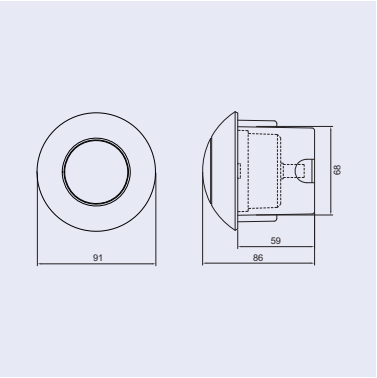

PNEUMATISCHE BEDIENING

- bediening op afstand (ca. 2 meter)
- diameter: 91 mm
- pneumatische bediening
- licht in gebruik
- te gebruiken in combinatie met laaghangend reservoir WISA 300 pneumatisch (art.nr. 8050427790, zie pag. 54

EAN nummer	WISA art nr	omschrijving	materiaal	kleur	zakje
8711778067936	1418983751	Pneumatische bediening	kunststof	wit	1
8711778067943	1418983752	Pneumatische bediening	kunststof	glanschroom	1

Aangepast sanitair



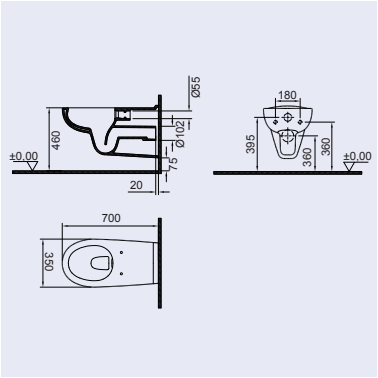

WISA MEDICA RIMLESS WANDCLOSET 70 CM

- uitvoering: diepspoel
- rimless/spoelrandloos
- voorsprong 700 mm
- afneembare keramische waterverdeler
- makkelijk te reinigen oppervlak
- EN 997 I AC
- spoelvolume 6 liter
- inclusief valpijpverlengbuis Ø 45 mm
- CE EN 997 - CL1 - 6 A

EAN nummer	WISA art nr	omschrijving	kleur	pallet
8711778218482	9100901911	WISA Medica rimless wandcloset 70 cm	wit	4



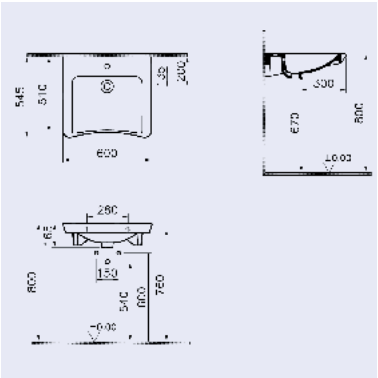

WISA MEDICA WASTAFEL

- kraangat in het midden
- minder validen wastafel
- CE EN 14688 - CL25

EAN nummer	WISA art nr	omschrijving	kleur	pallet
8711778229884	9100901931	WISA Medica wastafel 60 cm	wit	20



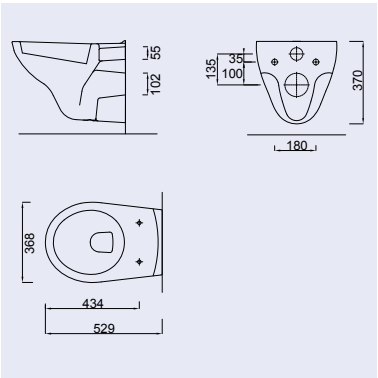

WISA SYDNEY RIMLESS WANDCLOSET DIEPSPOEL

- uitvoering: diepspoel
- rimless/spoelrandloos
- voorsprong 529 mm
- KIWA-6
- EN 997 I AC
- EN 38
- spoelvolume 6 liter
- CE EN 997 - CL1 - 6 A

EAN nummer	WISA art nr	omschrijving	kleur	pallet
8711778220225	9100901726	WISA Sydney Rimless wandcloset diepspoel	wit	18

Aangepast sanitair



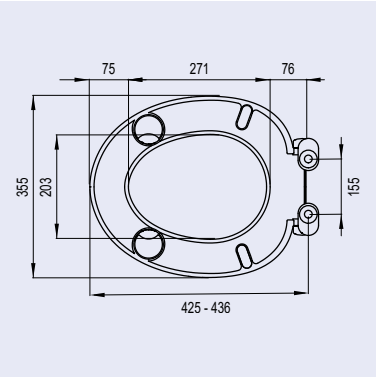

CARE

- geschikt voor wandhangende en staande wc's met ovale vorm
- duroplast
- gewicht 1,4 kg
- excentrisch verstelbare scharnieren van gegoten zink
- kleurecht
- kras- en slijtvast
- M6 bouten
- 4 vervangbare buffers
- topfix bevestiging
- eenvoudige bevestiging
- 120 stuks per pallet

EAN nummer	WISA art nr	omschrijving	kleur	doos
8711778221178	1409267701	WC Zitting Care	wit	5



Baden

Meer informatie
Ga voor het uitgebreide en actuele assortiment van baden naar onze website:

www.wisa-sanitair.com/producten/baden

Wellness by WISA baden

WISA BADEN

Wellness by WISA heeft een uitgebreide serie acrylbaden. Het doorgeverfde Europees sanitairacryl is 4 tot 5 mm dik, altijd versterkt met glasvezel en kleurecht en glans- en slijtvast. Het acryl zorgt voor een gladde oppervlakte, die zich gemakkelijk laat schoonmaken. Bovendien neemt het razendsnel de temperatuur van het water aan en door de isolerende werking blijft het water lang warm.

Met bijna twintig modellen is er een bad voor elke badkamer. Strakke en rechte modellen en modellen met juist ronde lijnen.

WWW.WISA-SANITAIR.COM

Kijk ook eens op onze website. In de digitale productcatalogus vindt u alle informatie over onze baden en whirlpoolsystemen.

De afmetingen kunnen om technische redenen afwijken van de aangegeven maten.

Kijk op pagina 105 voor Wellness by WISA whirlpoolsystemen.

New Toscana - New Fontana



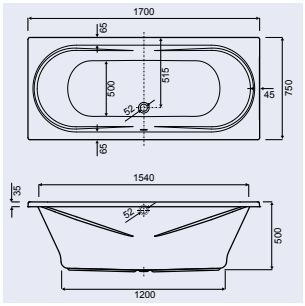

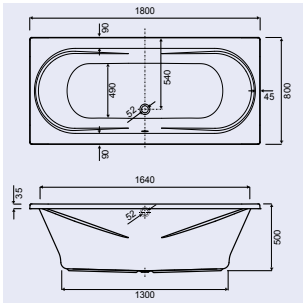

NEW TOSCANA

- duobad
- **diepte 50 cm**
- materiaal: Europees sanitairacryl
- dikte: 4 mm
- versterkt met glasvezel
- bad exclusief potenset (art.nr. 5050401134)
- CE EN 14516 - CL1

EAN nummer	WISA art nr	omschrijving	kleur	liter
8711778203075	5060304101	New Toscana 170x75 cm	wit	270
8711778203068	5060304001	New Toscana 180x80 cm	wit	290



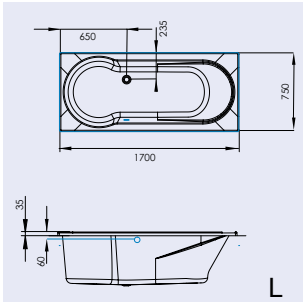

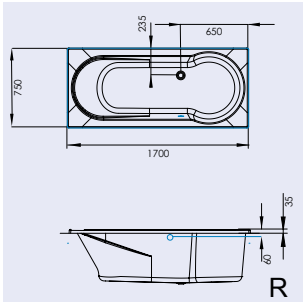

NEW FONTANA

- douchebad
- **diepte 50 cm**
- materiaal: Europees sanitairacryl
- dikte: 4 mm
- versterkt met glasvezel
- bad exclusief potenset (art.nr. 5050401134)
- CE EN 14516 - CL1

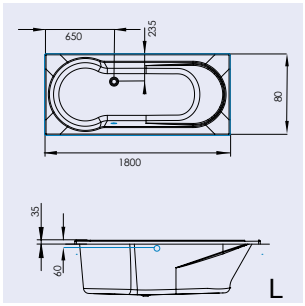

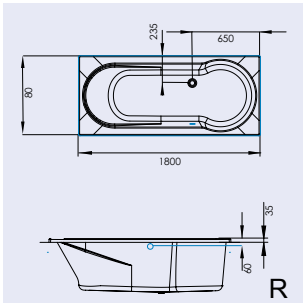

EAN nummer	WISA art nr	omschrijving	kleur	liter
8711778226845	5060315001	New Fontana 170x75 cm links	wit	280
8711778204232	5060305101	New Fontana 170x75 cm rechts	wit	280
8711778226852	5060325001	New Fontana 180x80 cm links	wit	320
8711778204249	5060305001	New Fontana 180x80 cm rechts	wit	320

A Fluidmaster Family Brand

Grandola - Tirano



GRANDOLA

- materiaal: Europees sanitairacryl
- dikte:
  4 mm (170x75 en 180x80)
  5 mm (190x90)
- versterkt met glasvezel
- bad exclusief potenset (art.nr. 5050401134)
- CE EN 14516 - CL1

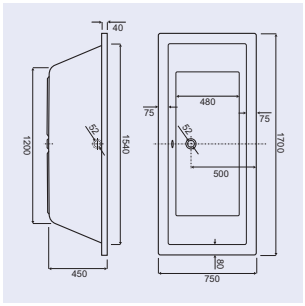

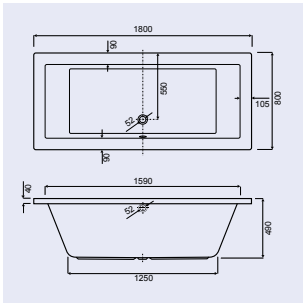

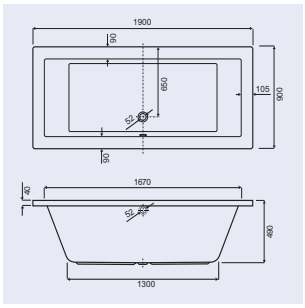

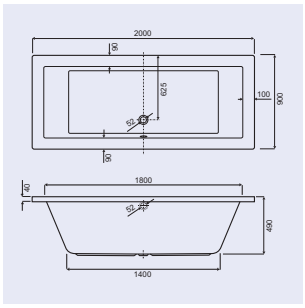

EAN nummer	WISA art nr	omschrijving	kleur	liter
8711778145870	5050400301	Grandola 170x75	wit	240
8711778145887	5050400302	Grandola 180x80 cm	wit	255
8711778145894	5050400303	Grandola 190x90 cm	wit	320
8711778186408	5050404101	Grandola 200x90 cm	wit	340



TIRANO

- douchebad
- materiaal: Europees sanitairacryl
- dikte: 4 mm
- versterkt met glasvezel
- bad exclusief potenset (art.nr. 5050401134)
- CE EN 14516 - CL1

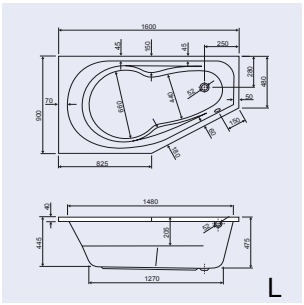

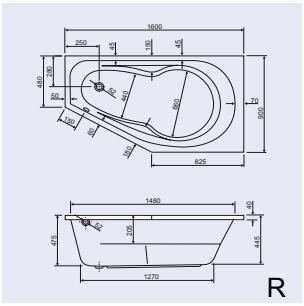

EAN nummer	WISA art nr	omschrijving	kleur	liter
8711778197107	5050401238	Tirano 160x90 cm links	wit	210
8711778197114	5050401239	Tirano 160x90 cm rechts	wit	210

Avellino - Rosolina



AVELLINO

- materiaal: Europees sanitairacryl
- dikte: 4 mm
- versterkt met glasvezel
- bad exclusief potenset (art.nr. 5050401134)
- CE EN 14516 - CL1

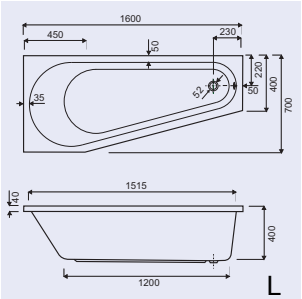

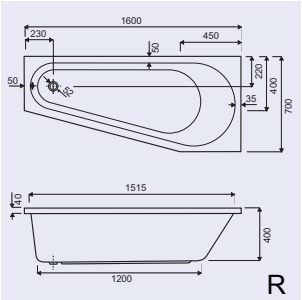

EAN nummer	WISA art nr	omschrijving	kleur	liter
8711778150089	5050400679	Avellino 160x70 cm links	wit	145
8711778147607	5050400680	Avellino 160x70 cm rechts	wit	145



ROSOLINA

- douchebad
- materiaal: Europees sanitairacryl
- dikte: 4 mm
- versterkt met glasvezel
- bad exclusief potenset (art.nr. 5050401134)
- CE EN 14516 - CL1

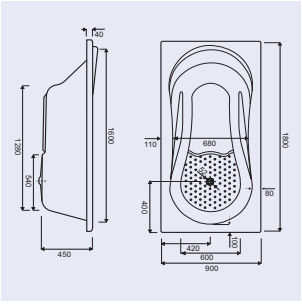

EAN nummer	WISA art nr	omschrijving	kleur	liter
8711778145818	5050400253	Rosolina 180x90 cm	wit	300

Fontana



FONTANA

- douchebad
- materiaal: Europees sanitairacryl
- dikte: 4 mm
- versterkt met glasvezel
- bad exclusief potenset (art.nr. 5050401134)
- CE EN 14516 - CL1

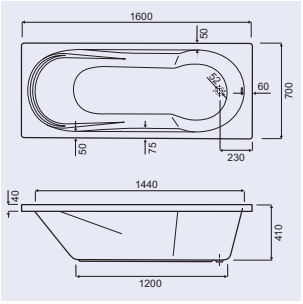

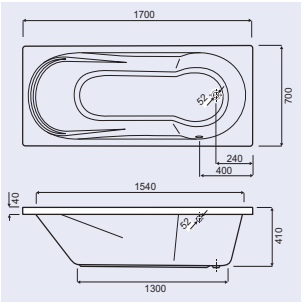

EAN nummer	WISA art nr	omschrijving	kleur	liter
8711778149663	5050400000	Fontana 160x70 cm	wit	160
8711778186965	5050400185	Fontana 170x70 cm	wit	165

Berceto



BERCETO

- materiaal: Europees sanitairacryl
- duobad: 170x75 en 180x80
- dikte: 4 mm
- versterkt met glasvezel
- bad exclusief potenset (art.nr. 5050401134)
- CE EN 14516 - CL1

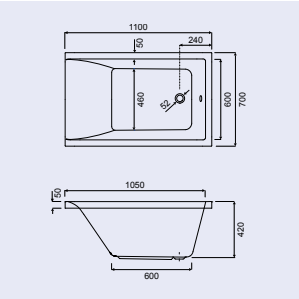



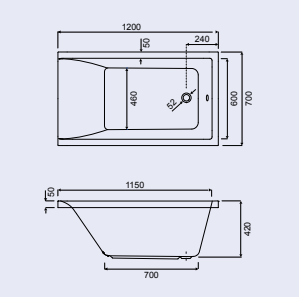

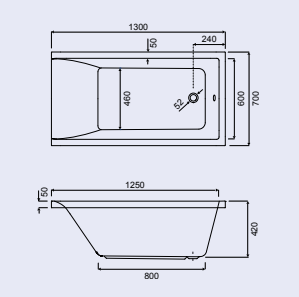

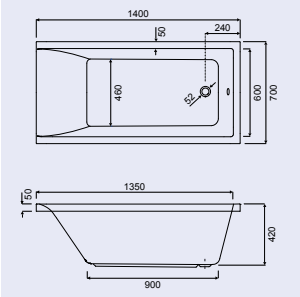

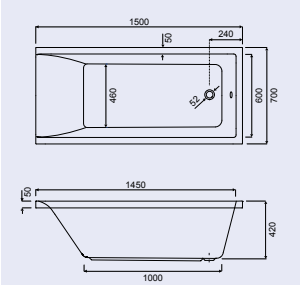

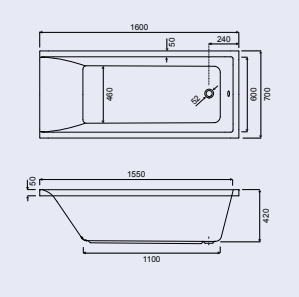

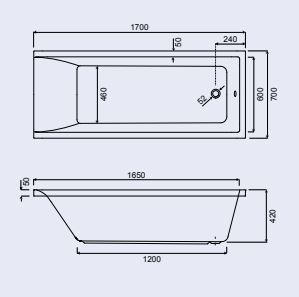

EAN nummer	WISA art nr	omschrijving	kleur	liter
8711778201736	5060904001	Berceto 110x70 cm	wit	122
8711778201743	5060905001	Berceto 120x70 cm	wit	138
8711778201750	5060906001	Berceto 130x70 cm	wit	153
8711778201767	5060907001	Berceto 140x70 cm	wit	168
8711778201774	5060908001	Berceto 150x70 cm	wit	183
8711778201781	5060909001	Berceto 160x70 cm	wit	198
8711778201798	5060910001	Berceto 170x70 cm	wit	214



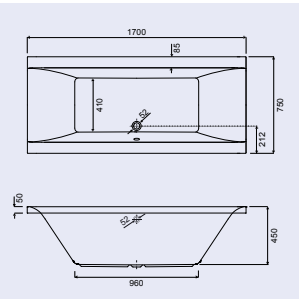

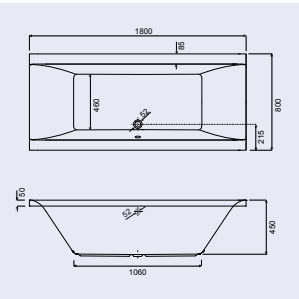

EAN nummer	WISA art nr	omschrijving	kleur	liter
8711778201804	5060915001	Berceto Duo 170x75	wit	200
8711778201811	5060920001	Berceto Duo 180x80 cm	wit	240

Anzio



ANZIO

- materiaal: Europees sanitairacryl
- dikte: 4 mm
- versterkt met glasvezel
- bad exclusief potenset (art.nr. 5050401134)
- CE EN 14516 - CL1

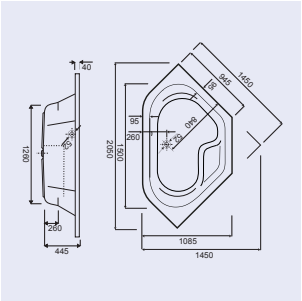

EAN nummer	WISA art nr	omschrijving	kleur	liter
8711778146082	5050400615	Anzio 145x145 cm	wit	260

A Fluidmaster Family Brand

Accessoires

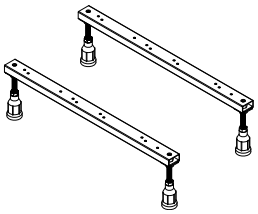

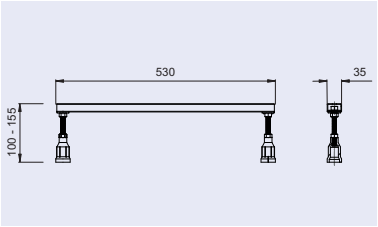

BADPOTEN

- voor inbouwbaden

EAN nummer	WISA art nr	omschrijving
8711778146884	5050401134	Badpoten

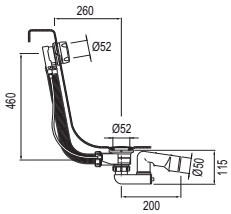

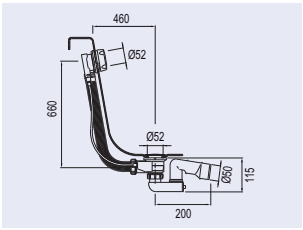

BADAFVOER-/OVERLOOPCOMBINATIE

- voor inbouwbaden

EAN nummer	WISA art nr	omschrijving	kleur
8711778157293	5050401128	Badafvoer-/overloopcombinatie 57,5 cm	chroom
8711778157309	5050401129	Badafvoer-/overloopcombinatie 97,5 cm	chroom

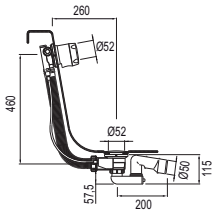

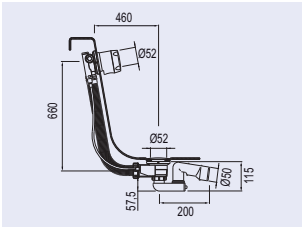

BADAFVOER-/INLOOPCOMBINATIE

- voor inbouwbaden

EAN nummer	WISA art nr	omschrijving	kleur
8711778157323	5050401131	Badafvoer-/inloopcombinatie 57,5 cm	chroom
8711778157330	5050401132	Badafvoer-/inloopcombinatie 97,5 cm	chroom

A Fluidmaster Family Brand



Whirlpoolsystemen

Meer informatie
Ga voor het uitgebreide en actuele assortiment van whirlpoolsystemen naar onze website:

www.wisa-sanitair.com/producten/wellness

Wellness by WISA whirlpoolsystemen

WHIRLPOOLPRODUCTIE

Als je intens wilt genieten of gewoon eens lekker tot rust wilt komen, kies dan voor een massagesysteem van WISA. WISA produceert al sinds 2007 zelf whirlpools. Deze whirlpoolproductie wordt al jaren lang ingezet voor het WISA assortiment én voor ieder ander merk bad. Het programma telt 4 uitvoeringen. Neem bijvoorbeeld de Enjoy Super Plus 4. Dit massagesysteem is standaard voorzien van 12 luchtjets met verwarming in de bodem, 6 zij-jets, 2 voetenjets en 4 mini-jets voor rug massage. Een zeer uitgebreid massagesysteem. Esthetiek, veiligheid en hygiëne staan bij WISA hoog in het vaandel. Zo zijn de WISA systemen standaard voorzien van bodemaanzuiging. Voordeel: Geen grote aanzuigroosters zichtbaar in het bad. De standaard veiligheidsklep in bodemaanzuiging voorkomt ongewenst vacuüm zuigen. En doordat het aanzuigpunt op het laagste niveau van het bad zit kunnen de waterjets aan de zijkant van het bad ook lager worden geplaatst waardoor deze gemakkelijk op het lichaam stralen. Ander bijkomend voordeel is dat het afschot in de leidingen wat toeneemt, waardoor het systeem goed afwatert en het geheel goed schoon blijft.

KWALITEIT

Om optimaal te kunnen genieten van je badkamer wil je zekerheid. Zekerheid dat alles functioneert en dat je er zo min mogelijk werk en zoveel mogelijk plezier van hebt. WISA levert meer dan 150 jaar wereldwijd kwaliteit en innovatie in sanitair. Jarenlange ervaring in kwaliteitsproducten voor de badkamer zit ons in de genen. Met whirlpoolsystemen van WISA haalt u gegarandeerd kwaliteit in huis. Alle WISA producten voldoen aan de geldende Europese normen en daarnaast ook nog eens aan eigen strenge kwaliteitseisen.

Haal het optimale gevoel van welbehagen uit een inbouwbad met een massagesysteem van WISA. Hoge kwaliteit, optimale veiligheid en snel geleverd.

Whirlpoolsystemen



RELAX 6
- 6 verchroomde waterjets (6 zij-jets)
- pneumatische aan/uit schakelaar
- luchtregelaar
- overloopcombinatie
- CE EN 12764

opties (zie pag. 137):
- Super plus 4 micro waterjets
- PowerLED onderwaterverlichting
- PowerLED chromotherapie
- Badafvoer-/inloopcombinatie

- zie pag. 205 voor mogelijke combinaties baden en whirlpools

HYDROMASSAGE

EAN nummer	WISA art nr	omschrijving
8711778189447	5900060016	Relax 6



RELAX 8
- 8 verchroomde waterjets (6 zij-jets / 2 voeten-rugjets)
- pneumatische aan/uit schakelaar
- luchtregelaar
- overloopcombinatie
- CE EN 12764

opties (zie pag. 137):
- Super plus 4 micro waterjets
- PowerLED onderwaterverlichting
- PowerLED chromotherapie
- Badafvoer-/inloopcombinatie

- zie pag. 205 voor mogelijke combinaties baden en whirlpools

HYDROMASSAGE

EAN nummer	WISA art nr	omschrijving
8711778189324	5900060213	Relax 8

Whirlpoolsystemen



RELAX AIR

- 10 verchroomde bodemjets met verwarming
- pneumatische aan/uit schakelaar
- overloopcombinatie
- CE EN 12764

opties (zie pag. 109):
- PowerLED onderwaterverlichting
- PowerLED chromotherapie
- Badafvoer-/inloopcombinatie

- zie pag. 205 voor mogelijke combinaties baden en whirlpools



EAN nummer	WISA art nr	omschrijving
8711778189454	5900010017	Relax Air



ENJOY SUPER PLUS 4

- 8 verchroomde waterjets (6 zij-jets / 2 voeten jets)
- 4 micro rug waterjets
- 12 verchroomde luchtjets met verwarming
- elektronische aan/uit schakelaar
- elektronisch luchtsysteem met golfeffect
- pulserende watermassage
- luchtregelaar (intensiteit regeling van waterjets)
- droogloopbeveiliging (waterniveau sensor)
- led onderwaterverlichting
- automatisch nadroogprogramma
- 20 minuten timer, systeem schakelt automatisch uit na 20 minuten
- overloopcombinatie
- CE EN 12764

opties (zie pag. 109):
- PowerLED onderwaterverlichting
- PowerLED chromotherapie
- Badafvoer-/inloopcombinatie

- zie pag. 205 voor mogelijke combinaties baden en whirlpools



EAN nummer	WISA art nr	omschrijving
8711778189751	5900030014	Enjoy Super Plus 4

Opties whirlpoolsystemen



SUPER PLUS 4
- 4 eXTra micro waterjets
- uitsluitend voor Relax 6 of Relax 8 whirlpoolsystemen

omschrijving	kleur
Super Plus 4	chroom



POWERLED ONDERWATERVERLICHTING
- 1 LED lamp
- 1 schakelaar

omschrijving	kleur
Powerled onderwaterlamp (1 lamp)	chroom



POWERLED CHROMOTHERAPIE
- 1 chromotherpie LED lamp
- 1 schakelaar

omschrijving	kleur
Powerled chromotherapie (1 lamp)	chroom

Accessoires whirlpoolsystemen



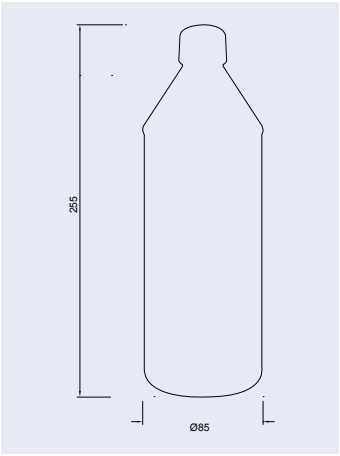

FRESCOBLUE WHIRLPOOL CLEANER

- voorkomt kalkaanslag en verwijdert vuil
- reinigt leidingen, systemen en pompen
- voor periodiek onderhoud
- veilig in gebruik en schuimvrij
- 100% biologisch afbreekbaar
- inhoud: 1 liter

EAN nummer	WISA art nr	omschrijving	inhoud	doos
8711778197398	1070500010	FrescoBlue Whirlpool Cleaner	1 liter	5



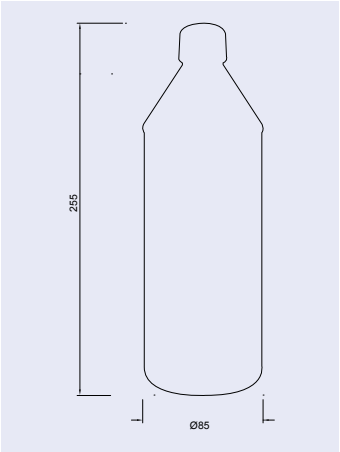

FRESCOBLUE FLORA REIN DESINFECTANT

- voor een grondige whirlpool ontsmetting
- bestrijdt bacteriën, gisten en groene aanslag
- voor regelmatig systematisch onderhoud
- effectieve hygiëne en veiligheid
- 100% biologisch afbreekbaar
- inhoud: 1 liter

EAN nummer	WISA art nr	omschrijving	inhoud	doos
8711778197404	1070500015	FrescoBlue Flora Rein Desinfectant	1 liter	5



Douchebakken

Meer informatie
Ga voor het uitgebreide en actuele assortiment van douchebakken naar onze website:

www.wisa-sanitair.com/producten/douche

Wellness by WISA douchebakken

WISA DOUCHEBAKKEN

Wellness by WISA heeft een complete serie douchebakken van acryl. Het doorgeverfde Europees sanitairacryl is 3,2 mm dik, altijd versterkt met glasvezel en kleurecht en glans- en slijtvast. Het acryl zorgt voor een gladde oppervlakte, die zich gemakkelijk laat schoonmaken. Bovendien neemt het razendsnel de temperatuur van het water aan.

Met de vele modellen in diverse maten zijn is er een rechthoekige, vierkante of kwartronde douchebak voor elke badkamer.

WWW.WISA-SANITAIR.COM

Kijk ook eens op onze website. In de digitale productcatalogus vindt u alle informatie over onze douchebakken.

De afmetingen kunnen om technische redenen afwijken van de aangegeven maten.

Maia





MAIA

- materiaal: Europees sanitairacryl
- dikte: 3,2 mm
- versterkt met glasvezel
- douchebak exclusief potenset (zie pag. 118)
- douchebak exclusief douchebaksifon (zie pag. 118)
- CE EN 14527 - CL1
- Let op: bij douchebakken groter dan 1 meter zijn 2 sets douchebakpoten benodigd

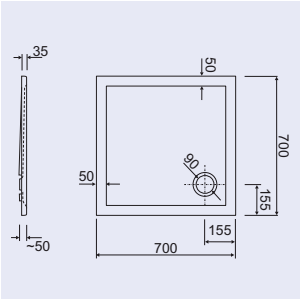

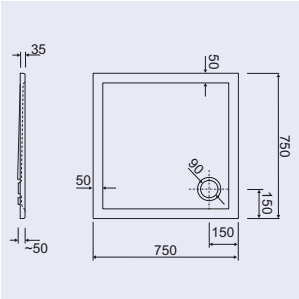

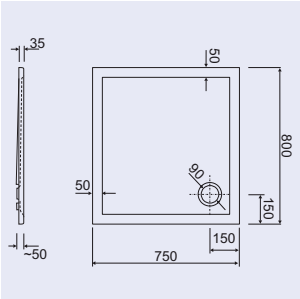

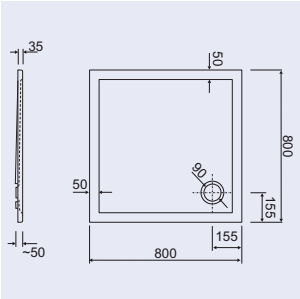

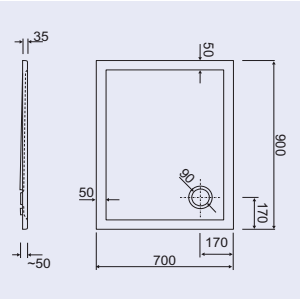

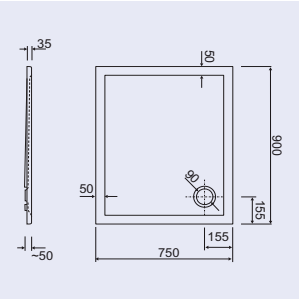

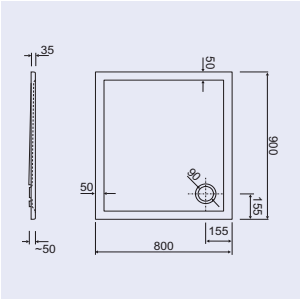

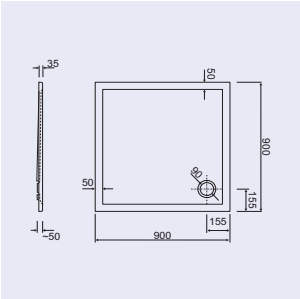

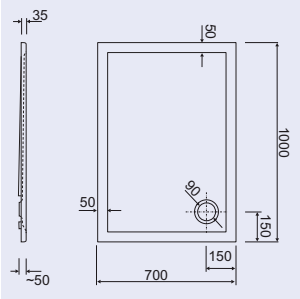

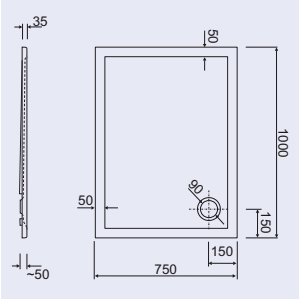

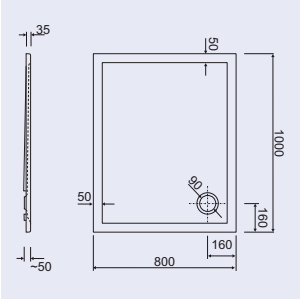

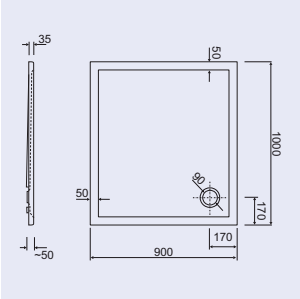

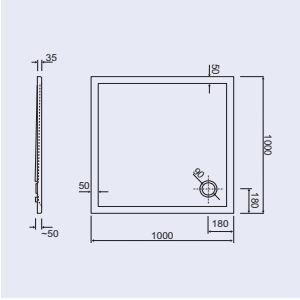

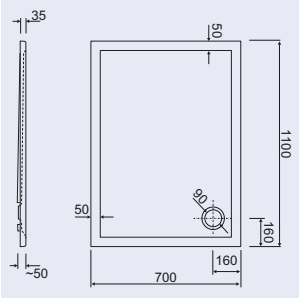

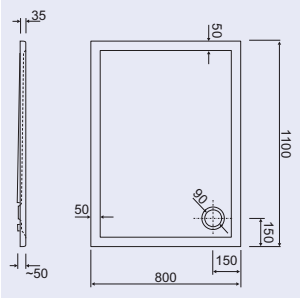

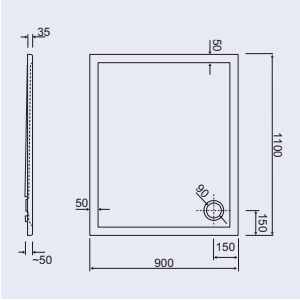

Maia

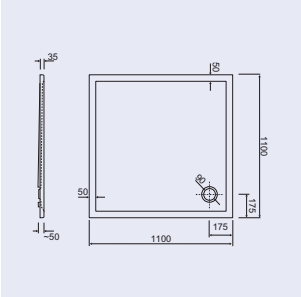

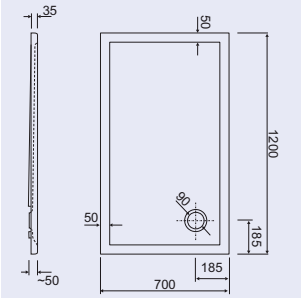

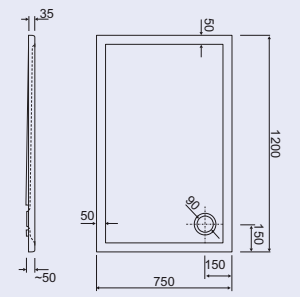

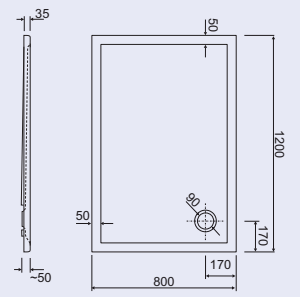

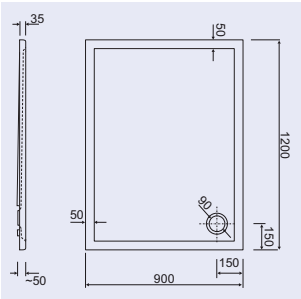

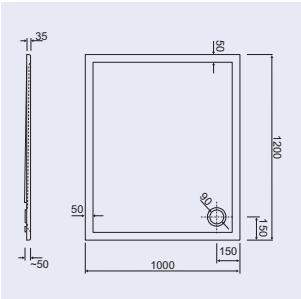

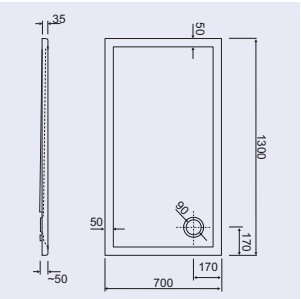

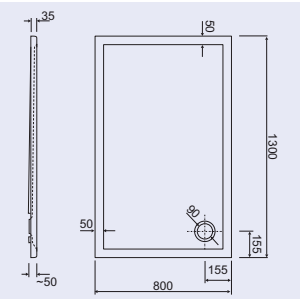

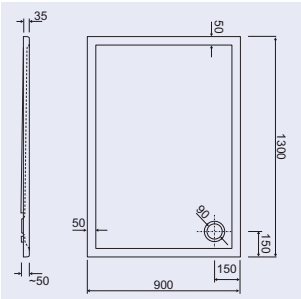

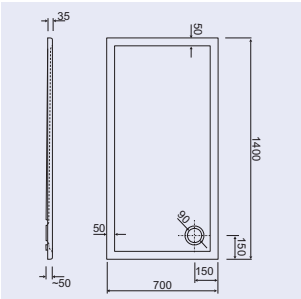

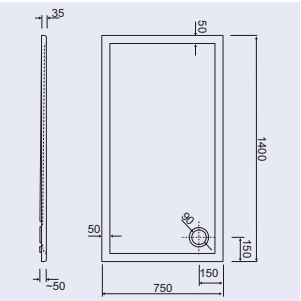

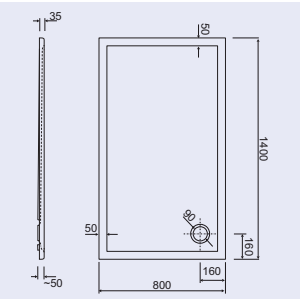

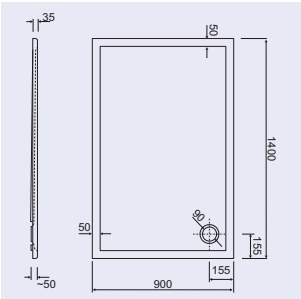

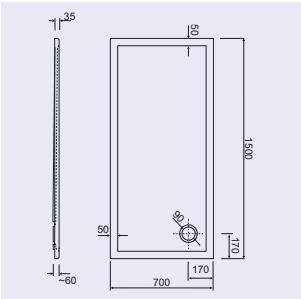

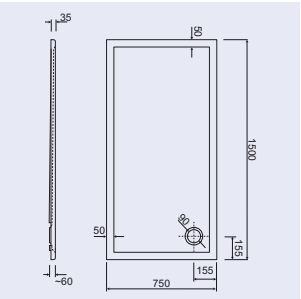

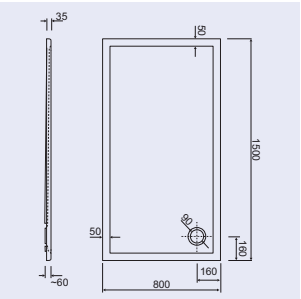

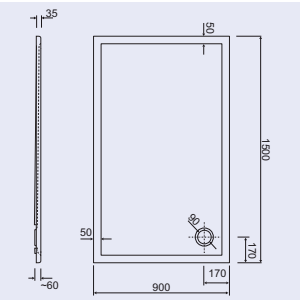

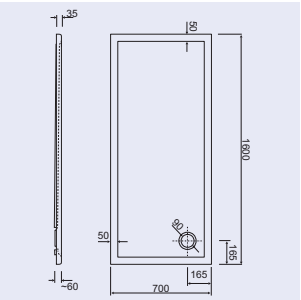

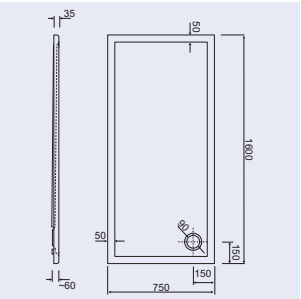

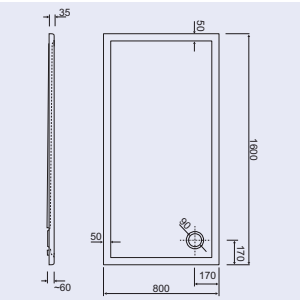

A Fluidmaster Family Brand

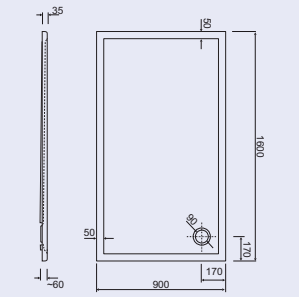

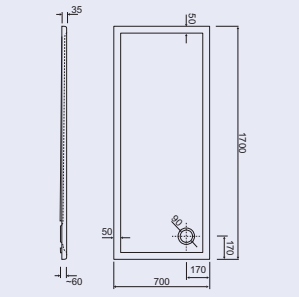

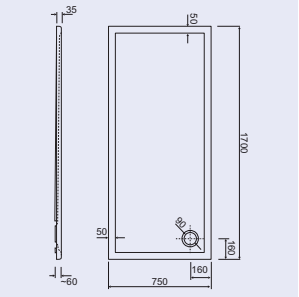

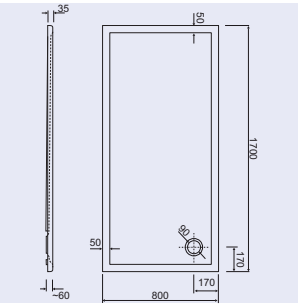

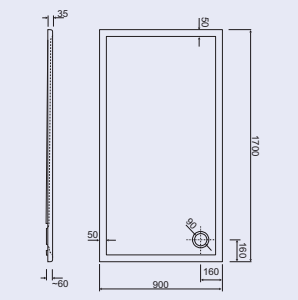

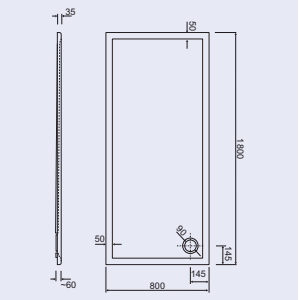

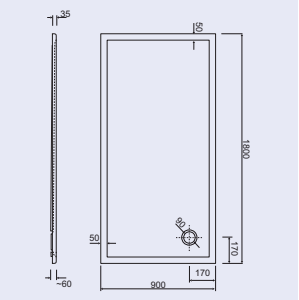

EAN nummer	WISA art nr	omschrijving	kleur
8711778182875	5070400001	Maia 70x70 cm	wit
8711778182905	5070400201	Maia 75x75 cm	wit
8711778182936	5070400301	Maia 80x75 cm	wit
8711778179738	5070400101	Maia 80x80 cm	wit
8711778182356	5070400401	Maia 90x70 cm	wit
8711778182387	5070400501	Maia 90x75 cm	wit
8711778179776	5070400801	Maia 90x80 cm	wit
8711778179813	5070401001	Maia 90x90 cm	wit
8711778182448	5070402401	Maia 100x70 cm	wit
8711778182479	5070402701	Maia 100x75 cm	wit
8711778179851	5070403501	Maia 100x80 cm	wit
8711778179899	5070404001	Maia 100x90 cm	wit
8711778179936	5070402501	Maia 100x100 cm	wit
8711778188136	5070403001	Maia 110x70 cm	wit
8711778182417	5070402601	Maia 110x80 cm	wit
8711778182509	5070402801	Maia 110x90 cm	wit
8711778182530	5070402901	Maia 110x110 cm	wit
8711778182592	5070404301	Maia 120x70 cm	wit
8711778182561	5070404401	Maia 120x75 cm	wit
8711778179974	5070404501	Maia 120x80 cm	wit
8711778180017	5070405001	Maia 120x90 cm	wit
8711778180055	5070405501	Maia 120x100 cm	wit
8711778182745	5070405601	Maia 130x70 cm	wit
8711778182622	5070405701	Maia 130x80 cm	wit
8711778182653	5070405801	Maia 130x90 cm	wit
8711778182684	5070405901	Maia 140x70 cm	wit
8711778182714	5070406101	Maia 140x75 cm	wit

vervolg zie pag. 144

Maia - Salamanca

EAN nummer	WISA art nr	omschrijving	kleur
8711778180093	5070406001	Maia 140x80 cm	wit
8711778180130	5070406501	Maia 140x90 cm	wit
8711778182998	5070406601	Maia 150x70 cm	wit
8711778183025	5070406701	Maia 150x75 cm	wit
8711778182776	5070406801	Maia 150x80 cm	wit
8711778180178	5070407001	Maia 150x90 cm	wit
8711778183056	5070407301	Maia 160x70 cm	wit
8711778183087	5070407401	Maia 160x75 cm	wit
8711778180215	5070407501	Maia 160x80 cm	wit
8711778180253	5070408001	Maia 160x90 cm	wit
8711778182967	5070408301	Maia 170x70 cm	wit
8711778184053	5070408310	Maia 170x75 cm	wit
8711778182806	5070408401	Maia 170x80 cm	wit
8711778180307	5070408501	Maia 170x90 cm	wit
8711778180345	5070409001	Maia 180x80 cm	wit
8711778180383	5070409501	Maia 180x90 cm	wit



SALAMANCA

- materiaal: Europees sanitairacryl
- dikte: 3,2 mm
- versterkt met glasvezel
- douchebak exclusief potenset (zie pag. 118)
- douchebak exclusief douchebaksifon (zie pag. 118)
- CE EN 14527 - CL1

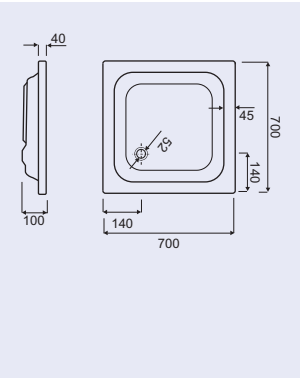

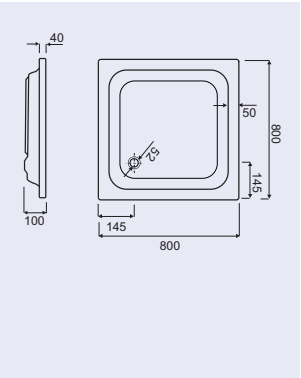

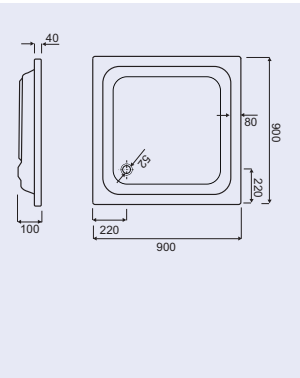

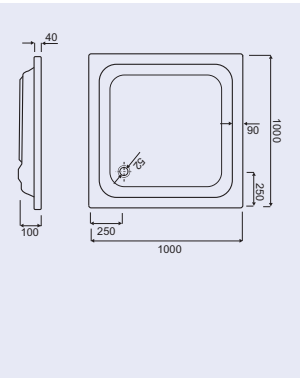

EAN nummer	WISA art nr	omschrijving	kleur
8711778156425	5050400893	Salamanca 70x70 cm	wit
8711778146341	5050400895	Salamanca 80x80 cm	wit
8711778146358	5050400897	Salamanca 90x90 cm	wit
8711778156463	5050400899	Salamanca 100x100 cm	wit

Cadiz - Malaga



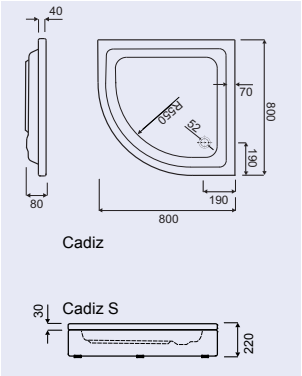

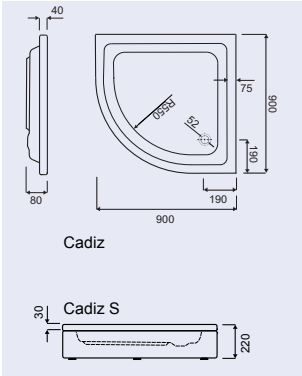

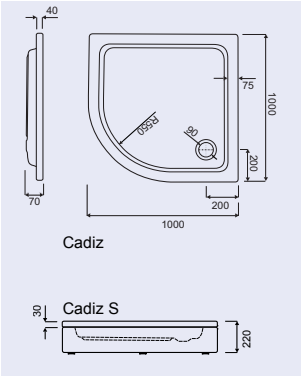

CADIZ

- materiaal: Europees sanitairacryl
- dikte: 3,2 mm
- versterkt met glasvezeldouchebak exclusief potenset (zie pag. 118)
- douchebak exclusief douchebaksifon (zie pag. 118)
- CE EN 14527 - CL1

EAN nummer	WISA art nr	omschrijving	kleur
8711778156609	5050400915	Cadiz S 80x80 cm (volledig voorgemonteerd, incl. potenset)	wit
8711778147713	5050400917	Cadiz S 90x90 cm (volledig voorgemonteerd, incl. potenset)	wit
8711778156616	5050400919	Cadiz S 100x100 cm (volledig voorgemonteerd, incl. potenset)	wit



MALAGA

- materiaal: Europees sanitairacryl
- dikte: 3,2 mm
- versterkt met glasvezel
- douchebak exclusief potenset (zie pag. 118)
- douchebak exclusief douchebaksifon (zie pag. 118)
- CE EN 14527 - CL1

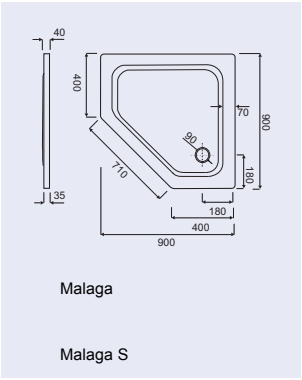

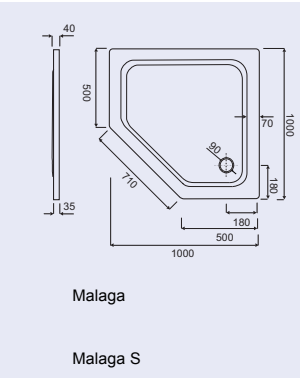

EAN nummer	WISA art nr	omschrijving	kleur
8711778156760	5050400941	Malaga 90x90 cm	wit
8711778147720	5050400942	Malaga 100x100 cm	wit

Accessoires

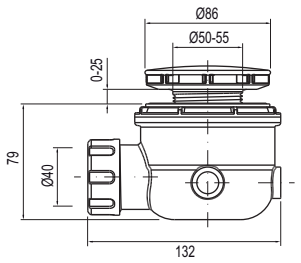

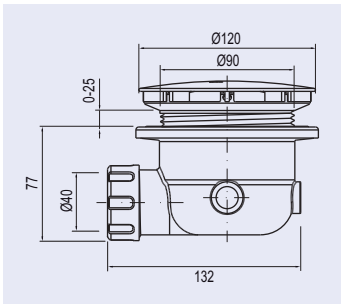

DOUCHEBAKSIFON

- geschikt voor douchebakken met Ø 52 of 90 mm afvoergat
- uitstekende waterafvoercapaciteit

EAN nummer	WISA art nr	omschrijving	kleur
8711778141896	5000922151	Douchebaksifon 52 mm	chroom
8711778141902	5000922152	Douchebaksifon 90 mm	chroom

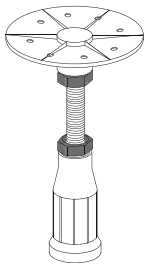

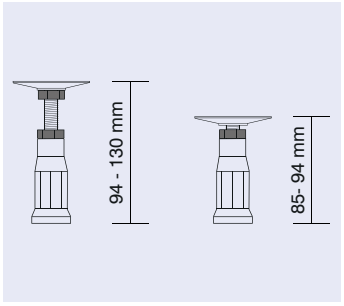

SET DOUCHEBAKPOTEN

- set van 5 douchebak poten
- minimale hoogte 85 mm
- maximale hoogte 130 mm
- voor douchebakken groter dan 1 meter zijn 2 sets nodig

EAN nummer	WISA art nr	omschrijving
8711778146921	5050401139	Set douchebakpoten



Aansluitmaterialen

Meer informatie
Ga voor het uitgebreide en actuele assortiment
van alle aansluitmaterialen naar onze website:

www.wisa-sanitair.com/producten/wc-aansluitmaterialen

Manchetten



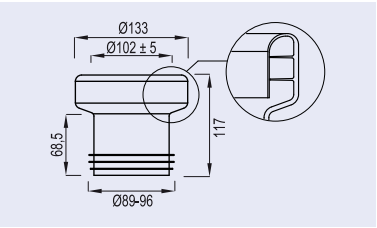

MANCHET NO. 3A

- L=117 mm
- voor buis Ø 100 mm
- model WISA

EAN nummer	WISA art nr	omschrijving	kleur	doos
8711778012462	8040301003	Manchet no. 3A	wit	60



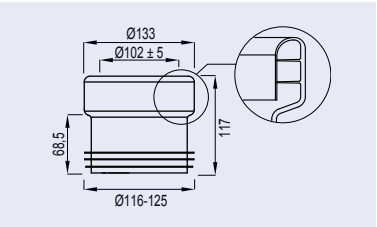

MANCHET NO. 4

- L=117 mm
- voor buis Ø 125 mm
- is gekenmerkt met hét kwaliteitskeurmerk; KOMO
- model WISA

EAN nummer	WISA art nr	omschrijving	kleur	pallet
8711778012479	8040301004	Manchet no. 4	wit	960



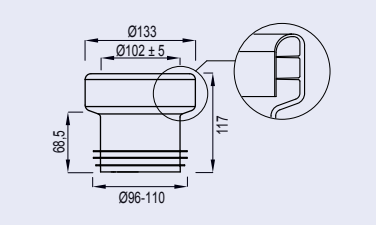

MANCHET NO. 6

- L=117 mm
- voor buis Ø 110 mm
- is gekenmerkt met hét kwaliteitskeurmerk; KOMO
- model WISA

EAN nummer	WISA art nr	omschrijving	kleur	pallet
8711778012486	8040301006	Manchet no. 6	wit	960



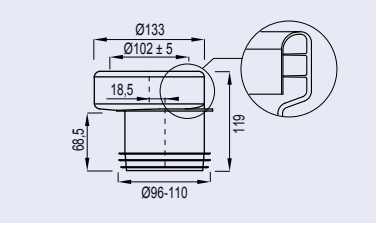

MANCHET NO. 7

- L=119 mm
- voor buis Ø 110 mm
- excentrisch, sprong 18,5 mm
- is gekenmerkt met hét kwaliteitskeurmerk; KOMO
- model WISA

EAN nummer	WISA art nr	omschrijving	kleur	pallet
8711778012493	8040301007	Manchet no. 7	wit	960

A Fluidmaster Family Brand

Manchetten



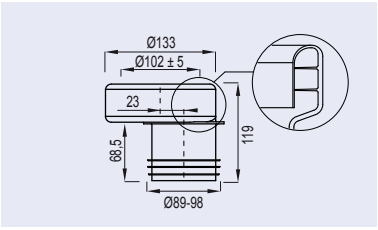

MANCHET NO. 8

- L=119 mm
- voor buis Ø 100 mm
- excentrisch sprong 23 mm
- model WISA

EAN nummer	WISA art nr	omschrijving	kleur	pallet
8711778012509	8040301008	Manchet no. 8	wit	960



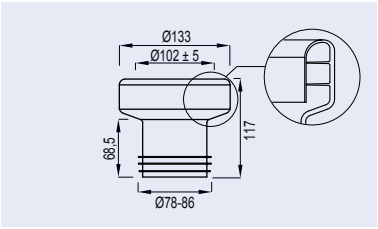

MANCHET NO. 3B

- L=117 mm
- voor buis Ø 90 mm
- model WISA

EAN nummer	WISA art nr	omschrijving	kleur	doos
8711778025639	8040305003	Manchet no. 3B	wit	60



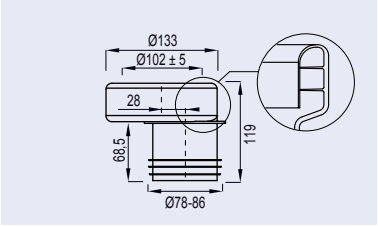

MANCHET NO. 8B

- L=119
- voor buis Ø 90 mm
- excentrisch sprong 28 mm
- model WISA

EAN nummer	WISA art nr	omschrijving	kleur	doos
8711778025646	8040305008	Manchet no. 8B	wit	60



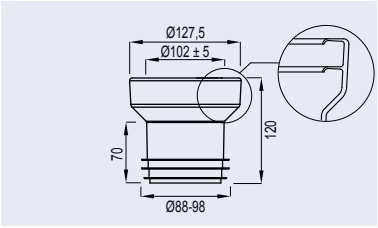

MANCHET NO. 2

- L=120 mm
- voor buis Ø 100 mm
- model: NKS

EAN nummer	WISA art nr	omschrijving	kleur	pallet
8711778047969	7000120210	Manchet no. 2	wit	960

Manchetten



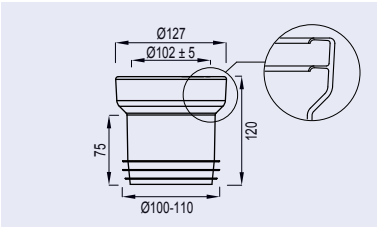

MANCHET NO. 3

- L=120 mm
- voor buis Ø 110 mm
- is gekenmerkt met hét kwaliteitskeurmerk; KOMO
- model: NKS

EAN nummer	WISA art nr	omschrijving	kleur	pallet
8711778047907	7000119920	Manchet no. 3	wit	960



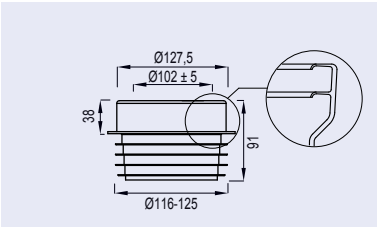

MANCHET NO. 4

- L=91 mm
- voor buis Ø 125 mm
- is gekenmerkt met hét kwaliteitskeurmerk; KOMO
- model: NKS

EAN nummer	WISA art nr	omschrijving	kleur	pallet
8711778047952	7000120200	Manchet no. 4	wit	960



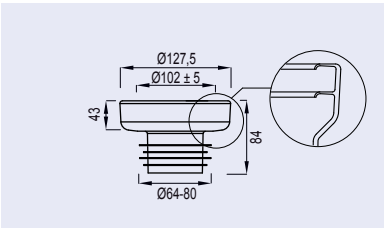

MANCHET NO. 5

- L=84 mm
- voor buis Ø 80 mm
- model: NKS

EAN nummer	WISA art nr	omschrijving	kleur	doos
8711778047990	7000121940	Manchet no. 5	wit	120



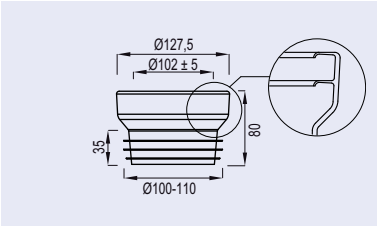

MANCHET NO. 6

- L=80 mm
- voor buis Ø 110 mm
- voor mofaansluiting Ø 100 mm
- laag model
- is gekenmerkt met hét kwaliteitskeurmerk; KOMO
- model: NKS

EAN nummer	WISA art nr	omschrijving	kleur	pallet
8711778047983	7000121580	Manchet no. 6	wit	1440

Manchetten



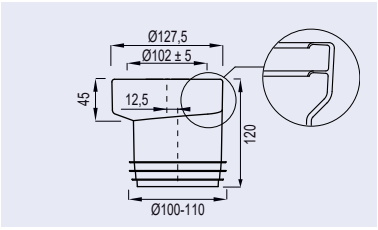

MANCHET NO. 7

- L=120 mm
- voor buis Ø 110 mm
- excentrisch, sprong 12,5 mm
- is gekenmerkt met hét kwaliteitskeurmerk; KOMO
- model: NKS

EAN nummer	WISA art nr	omschrijving	kleur	pallet
8711778047884	7000119910	Manchet no. 7	wit	960



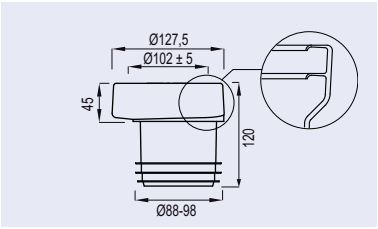

MANCHET NO. 8

- L=120 mm
- voor buis Ø 100 mm
- excentrisch, sprong 20 mm
- model: NKS

EAN nummer	WISA art nr	omschrijving	kleur	pallet
8711778047976	7000121080	Manchet no. 8	wit	960



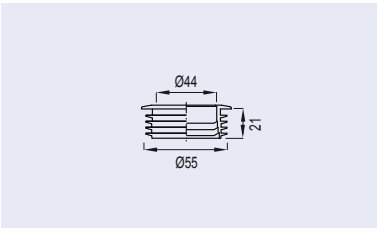

VALPIJPMANCHET NO. 101

- materiaal: rubber

EAN nummer	WISA art nr	omschrijving	kleur	doos
8711778164895	8050985530FM	Valpijpmanchet no. 101	wit	400
8711778099463	8050390093	Valpijpmanchet 8050985530FM set à 5 stuks	wit	



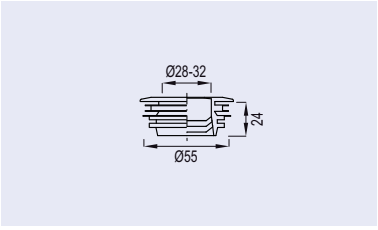

VALPIJPMANCHET NO. 102

- materiaal: kunststof

EAN nummer	WISA art nr	omschrijving	kleur	doos
8711778048522	7023120850	Valpijpmanchet no. 102	wit	500

Manchetten



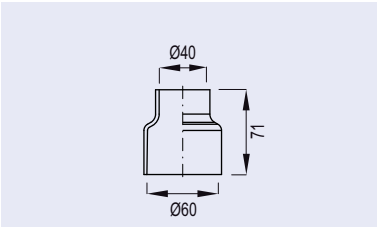

CLOSETSOK 103

EAN nummer	WISA art nr	omschrijving	kleur	doos
8711778003125	1409985438	Closetsok no. 103	wit	210



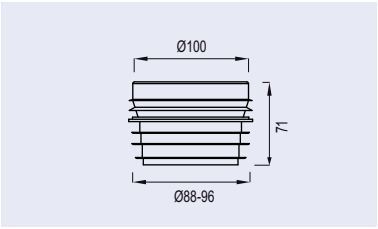

KOPPELSTUK NO. 302

- L=71 mm
- voor buis Ø 100 mm / Ø 100 mm

EAN nummer	WISA art nr	omschrijving	kleur	doos
8711778048454	7011120310	Koppelstuk no. 302	wit	140



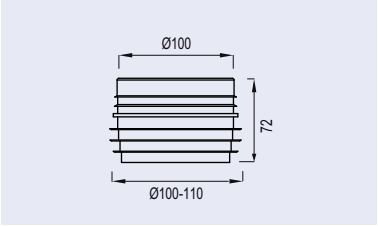

KOPPELSTUK NO. 303

- L=72 mm
- voor buis Ø 100 mm / Ø 110 mm

EAN nummer	WISA art nr	omschrijving	kleur	doos
8711778048508	7011120980	Koppelstuk no. 303	wit	120

Afvoerbochten



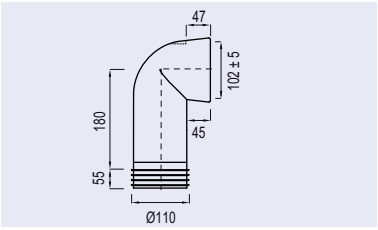

AFVOERBOCHT 301A

- lengte 180 mm
- mof aansluiting Ø 110 mm
- is gekenmerkt met hét kwaliteitskeurmerk; KOMO

EAN nummer	WISA art nr	omschrijving	kleur	pallet
8711778048188	7010120220	Afvoerbocht 301A	wit	400



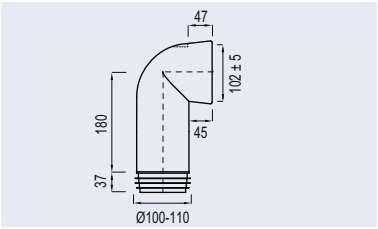

AFVOERBOCHT 303C

- lengte 180 mm
- voor buis Ø 110 mm
- is gekenmerkt met hét kwaliteitskeurmerk; KOMO

EAN nummer	WISA art nr	omschrijving	kleur	pallet
8711778048348	7010121440	Afvoerbocht 303C	wit	400



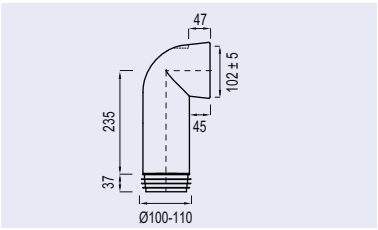

AFVOERBOCHT 303E

- lengte 235 mm
- voor buis Ø 110 mm
- is gekenmerkt met hét kwaliteitskeurmerk; KOMO

EAN nummer	WISA art nr	omschrijving	kleur	pallet
8711778048386	7010121460	Afvoerbocht 303E	wit	320



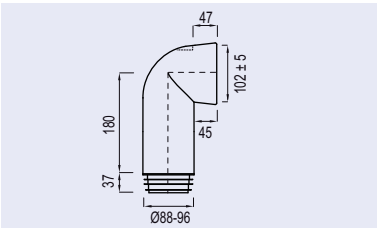

AFVOERBOCHT 302C

- lengte 180 mm
- voor buis Ø 100 mm
- is gekenmerkt met hét kwaliteitskeurmerk; KOMO

EAN nummer	WISA art nr	omschrijving	kleur	pallet
8711778048249	7010121360	Afvoerbocht 302C	wit	400

Afvoerbochten



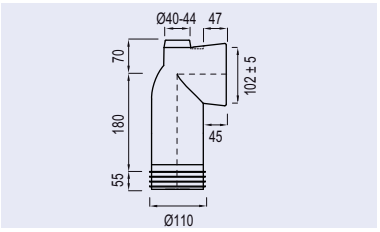

AFVOERBOCHT 301K

- aansluitbocht met eXTra aansluiting t.b.v. fontein of beluchter Ø 40-44 mm
- lengte 180 mm
- mof aansluiting Ø 110 mm
- is gekenmerkt met hét kwaliteitskeurmerk; KOMO

EAN nummer	WISA art nr	omschrijving	kleur	pallet
8711778048225	7010120950	Afvoerbocht 301K	wit	400



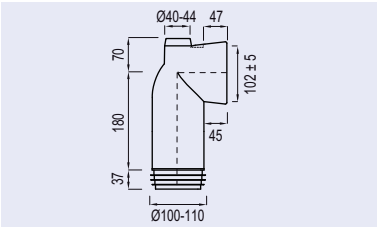

AFVOERBOCHT 303M

- aansluitbocht met eXTra aansluiting t.b.v. fontein of beluchter
- lengte 180 mm
- voor buis Ø 110 mm
- is gekenmerkt met hét kwaliteitskeurmerk; KOMO

EAN nummer	WISA art nr	omschrijving	kleur	pallet
8711778048423	7010121480	Afvoerbocht 303M	wit	400



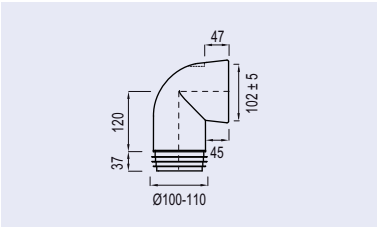

AFVOERBOCHT 303B

- lengte 120 mm
- voor buis Ø 110 mm
- is gekenmerkt met hét kwaliteitskeurmerk; KOMO

EAN nummer	WISA art nr	omschrijving	kleur	pallet
8711778048324	7010121430	Afvoerbocht 303B	wit	480



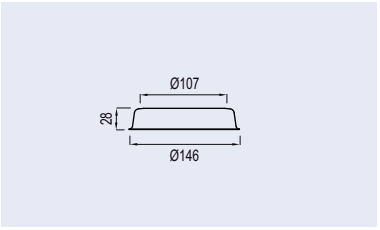

SIERRAND 603

- bij manchetten
- Ø 146 mm

EAN nummer	WISA art nr	omschrijving	kleur	doos
8711778048461	7011120940	Sierrand 603	wit	60

A Fluidmaster Family Brand

Flexifons



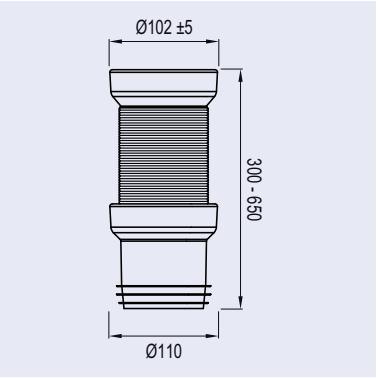

FLEXIFON
- flexibele afvoerslang
- voor buis Ø 110 mm
- makkelijk aansluiten door flexibele slang
- voorzien van 2 x NKS manchet (met KOMO-keur)
- aansluiten zonder lijmen
- verstelbaar van 300 tot 650 mm
- voorzien van metaalspiraal

EAN nummer	WISA art nr	omschrijving	kleur	doos
8711778108905	1409986087	Flexifon	wit	24



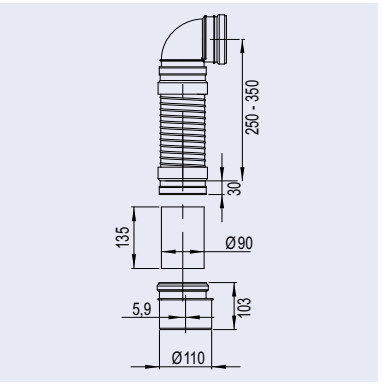

FLEXIFON INBOUW
- flexibele rioolafvoerbocht
- universeel voor alle inbouwsystemen
- met overgangsstuk 90 x 110 mm

EAN nummer	WISA art nr	omschrijving	kleur	doos
8711778139220	8050390086	Flexifon inbouw	zwart	15

WISA Flexifon Inbouw is een flexibele rioolafvoerbuis die zijn naam meer dan eer aan doet. Universeel aan te sluiten op alle inbouwreservoirs en door zijn flexibele karakter de standaard probleemoplosser voor iedere bouwsituatie. Het bijgeleverde overgangsstuk maakt de Flexifon Inbouw ook nog eens geschikt voor aansluiting op 90 en 110 mm.

Valpijpen



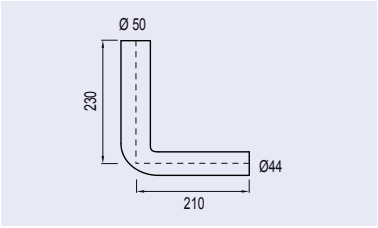

VALPIJPBOCHT 230 X 210

- bochthoek 90°
- uitwendige buisdiameter reservoirzijde 50 mm
- uitwendige buisdiameter opvangtoestel 44 mm
- materiaal: polystyreen

EAN nummer	WISA art nr	omschrijving	kleur
8711778003101	8050110101	Valpijpbocht 230x210 mm	wit
8711778028630	8050110114	Valpijpbocht 230x210 mm	pergamon



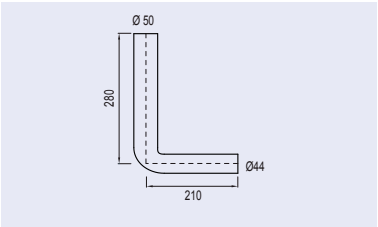

VALPIJPBOCHT 280 X 210

- bochthoek 90°
- uitwendige buisdiameter reservoirzijde 50 mm
- uitwendige buisdiameter opvangtoestel 44 mm
- materiaal: PVC

EAN nummer	WISA art nr	omschrijving	kleur
8711778023154	1409110001	Valpijpbocht 280x210 mm	wit



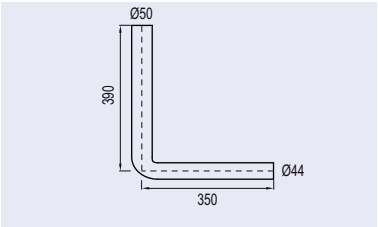

VALPIJPBOCHT 390 X 350

- bochthoek 90°
- uitwendige buisdiameter reservoirzijde 50 mm
- uitwendige buisdiameter opvangtoestel 44 mm
- materiaal: PVC

EAN nummer	WISA art nr	omschrijving	kleur
8711778003590	1409111601	Valpijpbocht 390x350 mm, wit	wit



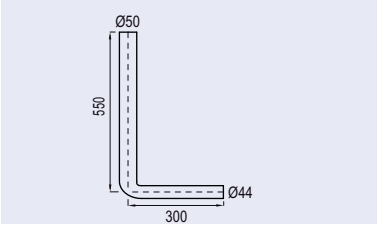

VALPIJPBOCHT 550 X 300

- bochthoek 90°
- uitwendige buisdiameter reservoirzijde 50 mm
- uitwendige buisdiameter opvangtoestel 44 mm
- materiaal: PVC

EAN nummer	WISA art nr	omschrijving	kleur
8711778003873	1409111701	Valpijpbocht 550 x 300 mm	wit

Valpijpen



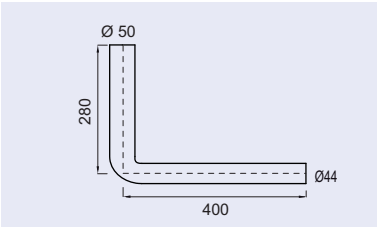

VALPIJPBOCHT 280 X 400

- bochthoek 90°
- uitwendige buisdiameter reservoirzijde 50 mm
- uitwendige buisdiameter opvangtoestel 44 mm
- materiaal: PVC

EAN nummer	WISA art nr	omschrijving	kleur
8711778003224	1409985468	Valpijpbocht 280x400 mm	wit



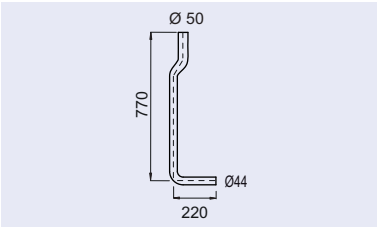

VALPIJPBOCHT 770 X 220

- sprong naar achteren
- bochthoek 90°
- uitwendige buisdiameter reservoirzijde 50 mm
- uitwendige buisdiameter opvangtoestel 44 mm
- materiaal: PVC

EAN nummer	WISA art nr	omschrijving	kleur
8711778003484	1409111801	Halfhoge valpijpbocht 770x220 mm WISA 444/790/1000	wit



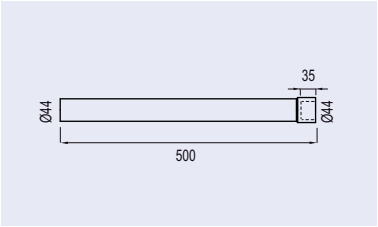

VALPIJPVERLENGSTUK 500 MM

- uitwendige buisdiameter reservoirzijde 44 mm
- uitwendige buisdiameter opvangtoestel 44 mm
- materiaal: PVC

EAN nummer	WISA art nr	omschrijving	kleur
8711778003934	1409111201	Valpijpverlengstuk 500 mm	wit



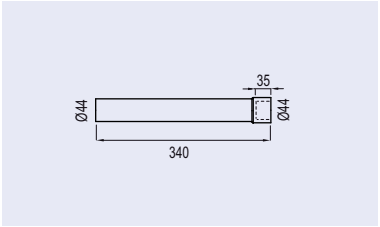

VALPIJPVERLENGSTUK 340 MM

- uitwendige buisdiameter reservoirzijde 44 mm
- uitwendige buisdiameter opvangtoestel 44 mm
- materiaal: PVC

EAN nummer	WISA art nr	omschrijving	kleur
8711778003903	1409111101	Valpijpverlengstuk 340 mm	wit

Toebehoren



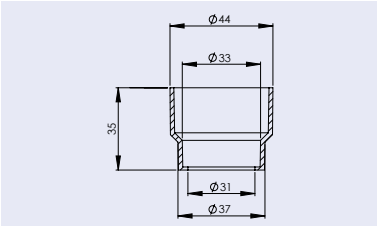

WATERSTROOM REDUCEERSTUK WISA XS/XT T.B.V. RIMLESS WC'S

- spoelsnelheidsverlager
- ter regulering van de spoelstroom
- reduceert de spoelstroom met ongeveer 12%
- geschikt voor WISA XS of XT WC Elementen
- voor een spatvrij toilet

EAN nummer	WISA art nr	omschrijving	kleur
8711778216945	8035882386	Waterstroom reduceerstuk XS/XT	zwart



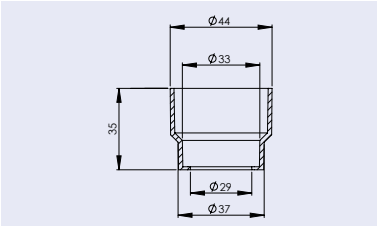

WATERSTROOM REDUCEERSTUK LAAGHANGENDE RESERVOIRS

- spoelsnelheidsverlager
- ter regulering van de spoelstroom
- geschikt voor WISA laaghangende reservoirs
- Voor een spatvrij toilet

EAN nummer	WISA art nr	omschrijving	kleur
8711778196285	8035882385	Waterstroom reduceerstuk laaghangende reservoirs	wit

Aftapper



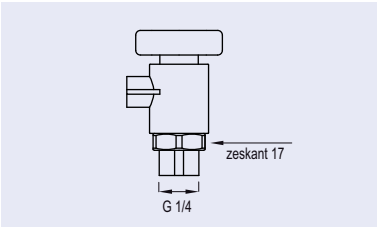

AFTAPPER

- na montage is de uitloop in iedere gewenste stand draaibaar
- KIWA gecertificeerd

EAN nummer	WISA art nr	omschrijving	kleur	doos
8711778007680	8004230908	Aftapper met ring (verpakt per 50)	zwart	1
8711778121904	8004230911	Aftapper met ring (verpakt per stuk)	zwart	



Simplast koppelingen

Meer informatie
Ga voor het uitgebreide en actuele assortiment van alle Simplast koppelingen naar onze website:

www.wisa-sanitair.com/producten/simplast-koppelingen

Simplast® koppelingen

Simplast® klemkoppelingen zijn speciaal ontworpen voor de verbinding van buizen uit zacht en hard polyetheen, polybutyleen en polypropeen. Iedere installatieaanpassing kan door een verloopset worden uitgevoerd.

Door gebruik te maken van overgangskoppelingen is het tevens mogelijk kunststof leidingsystemen aan te sluiten op metalen leidingen. De uit hoogwaardig polyamide (nylon) vervaardigde koppelingen zijn U.V. (zonlicht) bestendig en geschikt voor werkdrukken van 10 Bar bij 20°C en 5 Bar bij 50°C. De koppelingen zijn uitermate geschikt voor gebruik in de agrarische sector, bij regen en/of koelwaterinstallaties.

Niet geschikt voor toepassingen binnenshuis. Niet geschikt voor gasleidingen.



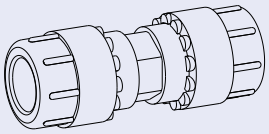

RECHTE KOPPELING

- kunststof x kunststof

EAN nummer	WISA art nr	omschrijving	kleur	zak
8711778010017	8030631016	Simplast rechte koppeling 16 mm	zwart	10
8711778010024	8030631020	Simplast rechte koppeling 20 mm	zwart	10
8711778010031	8030631025	Simplast rechte koppeling 25 mm	zwart	6
8711778010048	8030631032	Simplast rechte koppeling 32 mm	zwart	4
8711778010055	8030631040	Simplast rechte koppeling 40 mm	zwart	4

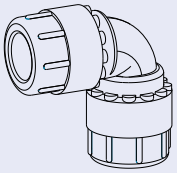

KNIE

- kunststof x kunststof

EAN nummer	WISA art nr	omschrijving	kleur	zak
8711778009479	8030601016	Simplast knie 16 mm	zwart	10
8711778009486	8030601020	Simplast knie 20 mm	zwart	6
8711778009493	8030601025	Simplast knie 25 mm	zwart	6
8711778009509	8030601032	Simplast knie 32 mm	zwart	4
8711778009516	8030601040	Simplast knie 40 mm	zwart	2

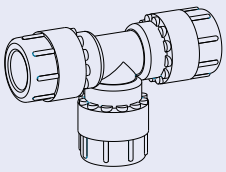

T-STUK

- kunststof x kunststof

EAN nummer	WISA art nr	omschrijving	kleur	zak
8711778009639	8030611016	Simplast T-stuk 16 mm	zwart	6
8711778009646	8030611020	Simplast T-stuk 20 mm	zwart	6
8711778009653	8030611025	Simplast T-stuk 25 mm	zwart	6
8711778009660	8030611032	Simplast T-stuk 32 mm	zwart	4
8711778009677	8030611040	Simplast T-stuk 40 mm	zwart	2

Simplast® koppelingen

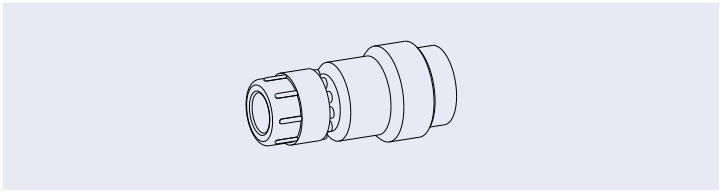

MEERMAATSVERLOOPSET

- kunststof x kunststof

EAN nummer	WISA art nr	omschrijving	kleur	zak
8711778010437	8030651110	Meermaatsverloopset 25 x 16 mm	zwart	10
8711778010451	8030651125	Meermaatsverloopset 32 x 16 mm	zwart	10
8711778010475	8030651131	Meermaatsverloopset 40 x 25 mm	zwart	2

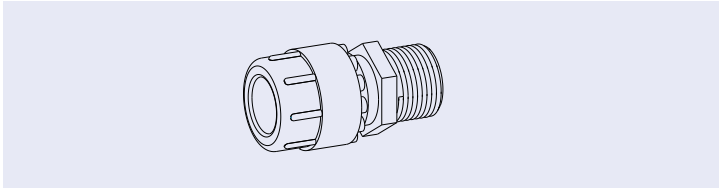

OVERGANGSKOPPELING MET BUITENDRAAD

- kunststof x metaal

EAN nummer	WISA art nr	omschrijving	kleur	zak
8711778010161	8030631411	Overgangskoppeling buitendraad 16 mm x G 1/2	zwart	10
8711778010178	8030631421	Overgangskoppeling buitendraad 20 mm x G 1/2	zwart	10
8711778010185	8030631431	Overgangskoppeling buitendraad 25 mm x G 3/4	zwart	6
8711778010192	8030631443	Overgangskoppeling buitendraad 32 mm x G 1	zwart	4
8711778010208	8030631451	Overgangskoppeling buitendraad 40 mm x G 1 1/4	zwart	2

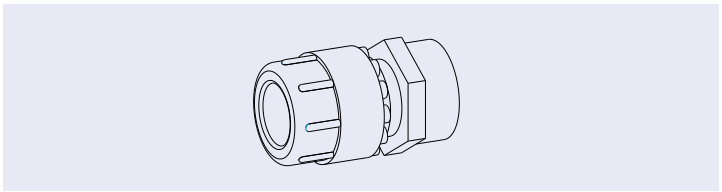

OVERGANGSKOPPELING MET BINNENDRAAD

- kunststof x metaal

EAN nummer	WISA art nr	omschrijving	kleur	zak
8711778010116	8030631311	Overgangskoppeling binnendraad 16 mm x G 1/2	zwart	10
8711778010123	8030631321	Overgangskoppeling binnendraad 20 mm x G 1/2	zwart	10
8711778010130	8030631331	Overgangskoppeling binnendraad 25mm x G 3/4	zwart	6
8711778010147	8030631343	Overgangskoppeling binnendraad 32 mm x G 1	zwart	4
8711778010154	8030631351	Overgangskoppeling binnendraad 40 mm x G 1 1/4	zwart	2

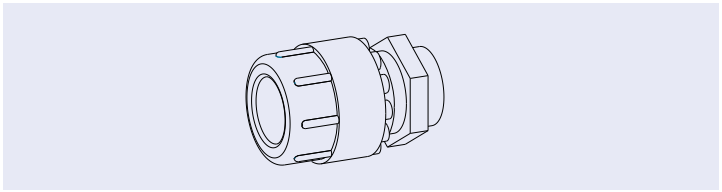

OVERGANGSKOPPELING MET CAPULAIR SOLDEEREIND

- kunststof x metaal

EAN nummer	WISA art nr	omschrijving	kleur	zak
8711778010062	8030631103	Overgangskoppeling met capulair soldeereind 16 x 15 mm	zwart	10
8711778010079	8030631120	Overgangskoppeling met capulair soldeereind 20 x 15 mm	zwart	10
8711778010086	8030631125	Overgangskoppeling met capulair soldeereind 25 x 22 mm	zwart	6
8711778010093	8030631135	Overgangskoppeling met capulair soldeereind 32 x 28 mm	zwart	4
8711778009837	8030630141	Overgangskoppeling met capulair soldeereind 40 x 35 mm	zwart	1

Simplast® koppelingen

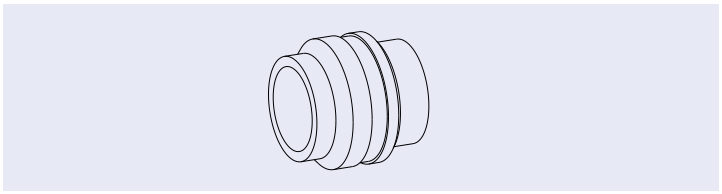

EENMAATSVERLOOPSET

- kunststof x metaal

EAN nummer	WISA art nr	omschrijving	kleur	zak
8711778010444	8030651122	Eenmaatsverloopset 25 x 20 mm	zwart	10
8711778010468	8030651130	Eenmaatsverloopset 32 x 25 mm	zwart	4
8711778010482	8030651140	Eenmaatsverloopset 40 x 32 mm	zwart	2

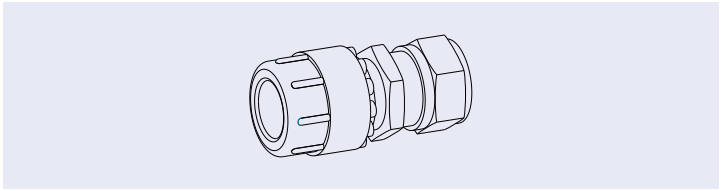

OVERGANGSKNELKOPPELING

- kunststof x metaal

EAN nummer	WISA art nr	omschrijving	kleur	zak
8711778115002	8030651142	Overgangsknelkoppeling 16 x 15 mm	zwart	10

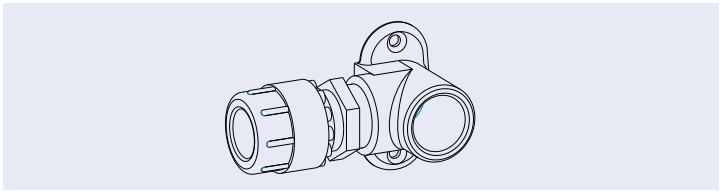

MUURPLAATCOMBINATIE

- kunststof x metaal

EAN nummer	WISA art nr	omschrijving	kleur	zak
8711778114524	8030652016	Muurplaatcombinatie G 1/2 x 16 mm	zwart	5



Studor

Meer informatie
Ga voor het uitgebreide en actuele assortiment
van Studor naar onze website:

www.wisa-sanitair.com/producten/afvoerbeluchting-studor

Studor

Studor biedt innovatieve en praktische oplossingen voor het beluchten van afvoersystemen, zonder verlies van het waterslot. Dure dakdoorbraken zijn daardoor niet meer nodig.

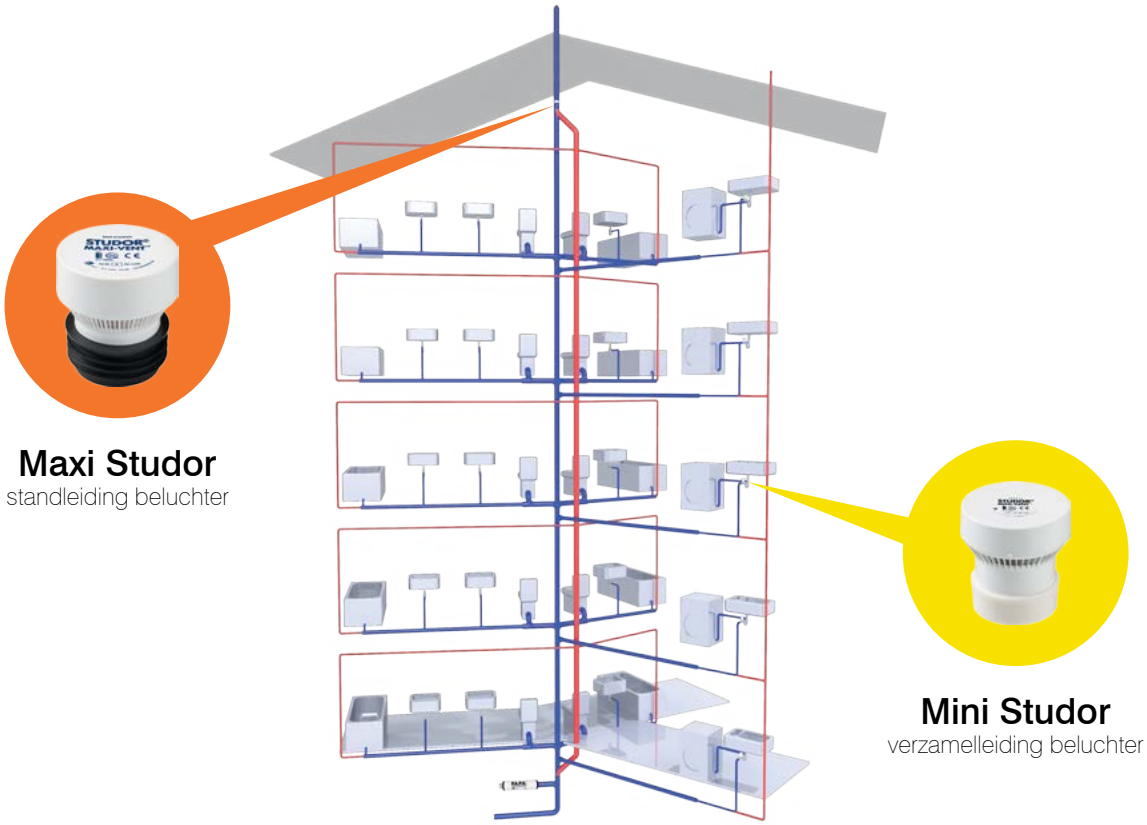



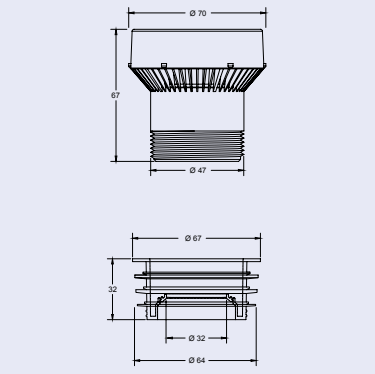

MINI STUDOR

- beluchter voor verzamelleidingen (Ø 32 - 40, 50, 63 mm)
- geschikt voor kleinere afvoersystemen (enkele woonlagen)
- ook geschikt als aanvulling op beluchte standpijpen

EAN nummer	WISA art nr	omschrijving	kleur	doos
8711778048614	7410218700	Mini Studor	wit	20

Studor



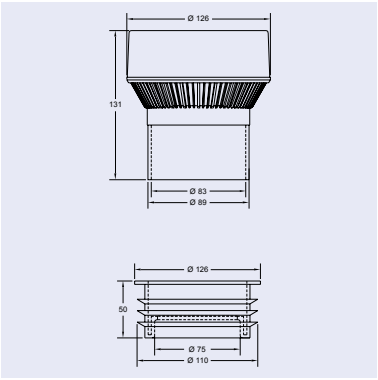

MAXI STUDOR

- beluchter voor standleidingen (Ø 75 - 110 mm)
- geschikt voor grotere afvoersystemen (meerdere woonlagen)
- door installatie binnenshuis geen breekwerk of dakdoorvoeren nodig
- inclusief verloopstuk 806

EAN nummer	WISA art nr	omschrijving	kleur	doos
8711778048546	7230718600	Maxi Studor	wit	6





STUDOR MAXIFILTRA

- ontluchter en beluchter met filter op basis van actieve koolstof
- elimineert slechte geuren uit het afvoersysteem of septic tank
- bijzonder geschikt op beluchtingsleidingen nabij bijvoorbeeld balkons
- voorzien van 1 cartridge
- voor eXTern gebruik

STUDOR MAXIFILTRA CARTRIDGE

- vacuüm verpakte koolstofstiften

EAN nummer	WISA art nr	omschrijving	kleur	doos
8711778123731	1409988450	Studor Maxi Filtra	wit	56
8711778123748	1409988451	Studor Maxi Filtra Cartridge		20



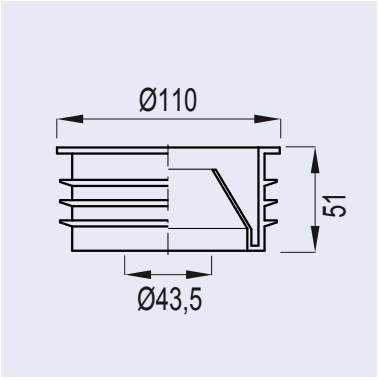

VERLOOPSTUK 806

- zwart verloopstuk
- Ø 110 naar 43,5 mm, 50 mm of 60 mm

EAN nummer	WISA art nr	omschrijving	kleur	doos
8711778048560	7230718930	Verloopstuk 806	zwart	180

Studor



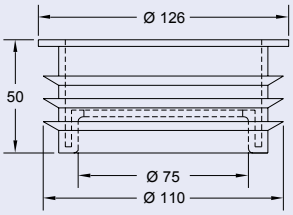

VERLOOPSTUK 807

- zwart verloopstuk
- Ø 110 naar 78 mm

EAN nummer	WISA art nr	omschrijving	kleur	doos
8711778048553	7230718680	Verloopstuk 807 *	zwart	180

* Uitlopend artikel, leverbaar zolang de voorraad strekt



Exploded views & onderdelen

Meer informatie
Ga voor het uitgebreide en actuele assortiment van alle exploded views & onderdelen naar onze website:

www.wisa-sanitair.com/service/exploded-views

Exploded views en onderdelen

Op de volgende pagina's treft u de reserveonderdelen voor de belangrijkste WISA producten aan. Sinds 2002 garandeert WISA, na de laatste productiedatum, tot 25 jaar nalevering van onderdelen. Bij de reservoirs die uit het assortiment zijn genomen staat vermeld wanneer de laatste productiedatum was. In veel gevallen zijn er van oudere reservoirs nog onderdelen beschikbaar of kunnen wij alternatieven aanbieden. Neemt u hiervoor contact op met onze verkoop binnendienst.

WWW.WISA-SANITAIR.COM

Bekijk onze exploded views en service onderdelen ook op onze website www.wisa-sanitair.com. WISA levert onderdelen via de reguliere sanitair groothandel.

WISA Aqualux	143
WISA 250 en oudere modellen	144
WISA 285	145
WISA 300	146
WISA 336 DF (tot medio 2020)	147
WISA 336 DF (vanaf medio 2020)	148
WISA 444 tot september 1999	149
WISA 444 vanaf september 1999	150
WISA 450 DF	151
WISA 500	152
WISA 600	153
WISA 750	154
WISA 790	155
WISA 800 tot 1999	156
WISA 800 MF en DF vanaf 1999	157
WISA 900	158
WISA 1000 en WISA 1040	159
WISA 1036 DF (tot medio 2020)	160
WISA 1036 DF (vanaf medio 2020)	161
WISA 1250 / Flavion	162
WISA XS inbouwreservoir met front bediening	163
WISA XT inbouwreservoir met top/front bediening	164
WISA XF inbouwreservoir met front bediening	165
WISA Quadro inbouwreservoir met front bediening	166
WISA 2102 SO inbouwreservoir met top bediening	167
WISA 2100 SO inbouwreservoir met front bediening	168
WISA 2100 DF inbouwreservoir met front bediening	169
WISA 2000 inbouwreservoir met front bediening	170
WISA 2002 inbouwreservoir met front bediening	171
WISA UR (8050452757) *	172
WISA UR (8050452758) *	173
WISA UR (8050452777)	174
Universele hydraulische vlotterkraan	175
WISA uitstroommechanisme/bodemkleppen	177
Schanieren en buffersets	179
Toestelafstanden en afmetingen	180

* Uitlopend artikel, leverbaar zolang de voorraad strekt

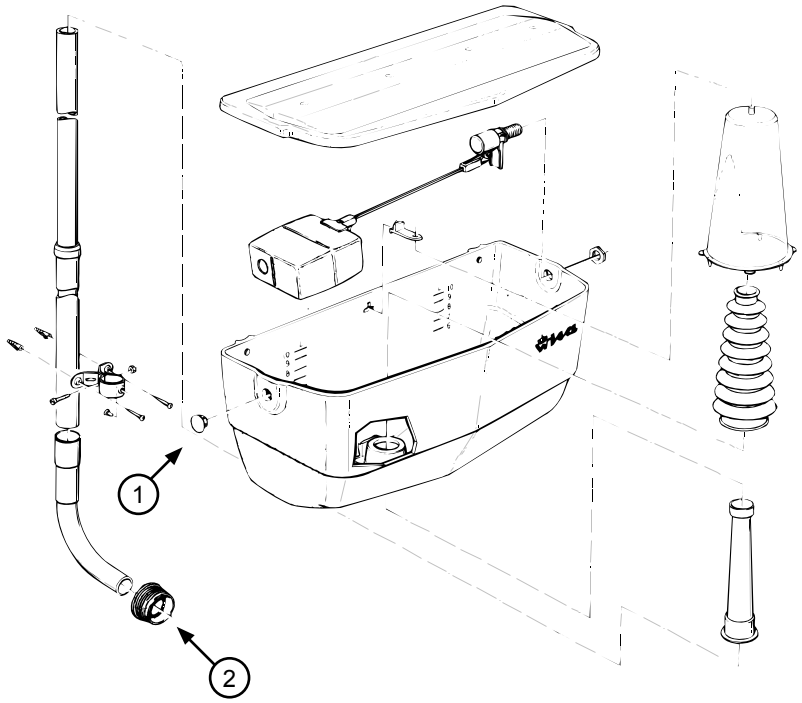

	WISA art nr	omschrijving
1	8050882480	Sluitdop Ø 25 mm WISA 285/300/336/444/450/500/550/790/900 wit
	8050390067	Sluitdop 8050882480 set à 5 stuks wit *
2	7023120850	Valpijpmanchet no. 102

* Uitlopend artikel, leverbaar zolang de voorraad strekt

Laatste productie 1996

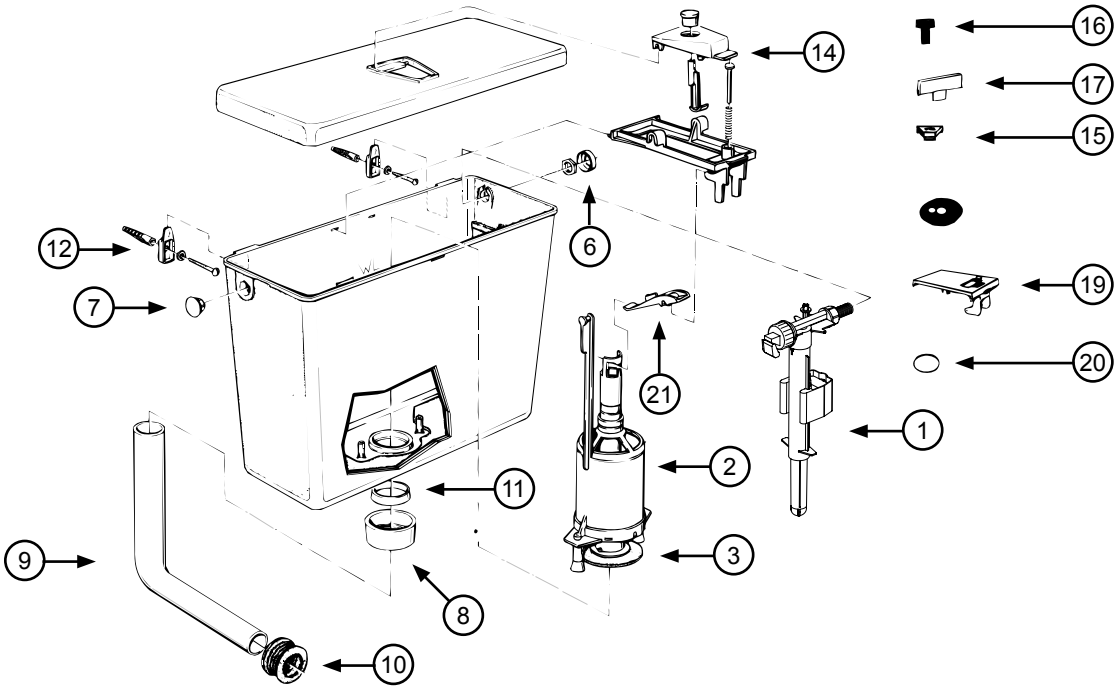

	WISA art nr	omschrijving
1	8035432783	Universele hydraulische vlotterkraan (zie pag. 175)
2	8050800500	Uitstroommechanisme inclusief bodemkleprubber WISA 250/285/350/444/900
3	1411988440	Bodemkleprubber Ø 65 x 28,5 mm
	8050390037	Bodemkleprubber 1411988440 set à 5 stuks
6	8050882382FM	Sierkap wit
7	8050882480	Sluitdop Ø 25 mm WISA 285/300/336/444/450/500/550/790/900 wit
8	8050882430FM	Aansluitmoer wit
	8050390002	Aansluitmoer 8050882430 set à 5 stuks
9	8050110101	Valpijpbocht 230x210 mm wit
10	8050985530	Valpijpmanchet no. 101 wit
	8050390093	Valpijpmanchet 8050985530FM set à 5 stuks wit
11	8050882450	Afdichtring voor valpijp
	8050390025	Afdichtring 8050882450 set à 5 stuks
12	8050800078	Bevestigingsset reservoir inclusief afdichtring voor valpijp
14	8050428020	Druktoets met spoelonderbreking WISA 250/500/750 compleet wit
	8050390071	Druktoets 8050428020 set à 5 stuks
15	8050885500	Druktoets zonder spoelonderbreking WISA 250/500/750 wit
	8050390001	Druktoets 8050885500 set à 5 stuks *
16	8050882606	Druktoets WISA 250 t-model zwart
17	8050885203	Druktoets WISA 200 chroom (oud model)
20	1411988437	Bodemkleprubber Ø 70 x 23,5 mm
21	8050885402	Hefboom WISA 250/500/550/570

* Uitlopend artikel, leverbaar zolang de voorraad strekt

Laatste productie 1997

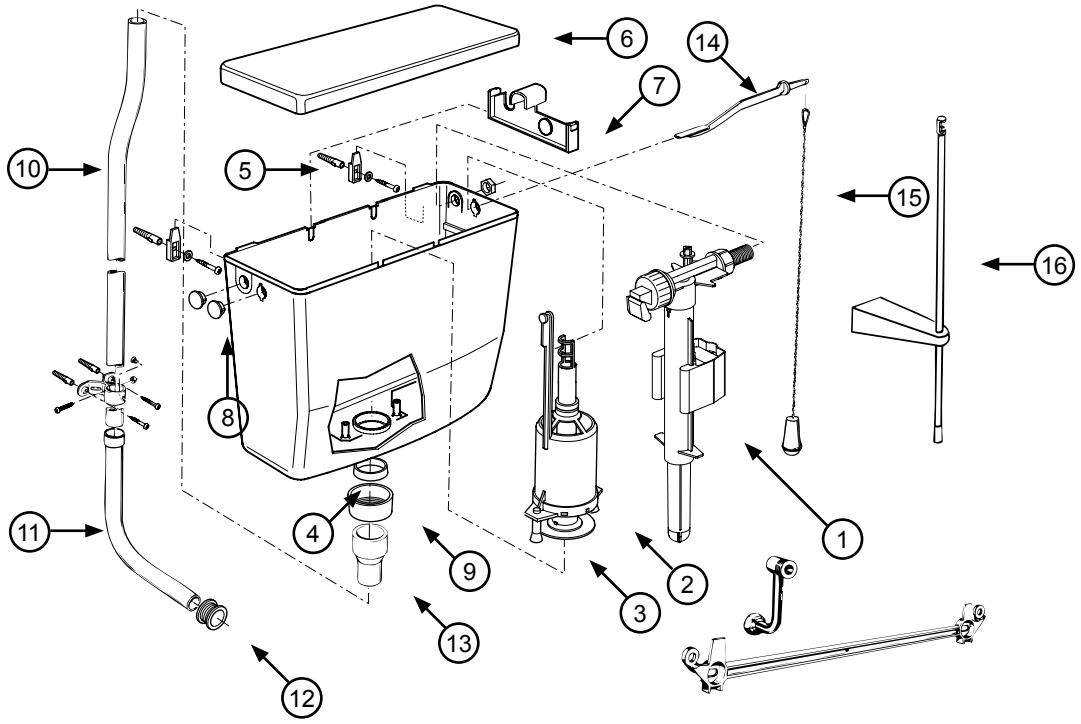

	WISA art nr	omschrijving
1	8035432783	Universele hydraulische vlotterkraan (zie pag. 175)
2	8050800500	Uitstroommechanisme inclusief bodemkleprubber WISA 250/285/350/444/900
3	1411988440	Bodemkleprubber Ø 65 x 28,5 mm
	8050390037	Bodemkleprubber 1411988440 set à 5 stuks
4	8050882450	Afdichtring voor valpijp
	8050390025	Afdichtring 8050882450 set à 5 stuks
5	8050800078	Bevestigingsset reservoir inclusief afdichtring voor valpijp
6	8050411101	Deksel WISA 285/295 wit
7	8050881400	Brugstuk WISA 285/295/350/370/900
8	8050882480	Sluitdop Ø 25 mm WISA 285/300/336/444/450/500/550/790/900 wit
	8050390067	Sluitdop 8050882480 set à 5 stuks wit
9	8050882430FM	Aansluitmoer wit
	8050390002	Aansluitmoer 8050882430FM set à 5 stuks
10	1409986000	Valpijp WISA 285 wit
11	1409986030	Valpijpbocht WISA 285 wit
	1409111901	Set valpijp en valpijpbocht WISA 285 * wit
12	7023120850	Valpijpmanchet no. 102
13	8050882100	Reduceerstuk WISA 285/295 wit
14	8050882050	Bedieningshefboom WISA 285/295
15	1409986070	Closettrekker met ketting WISA 285
16	8050421550	Spoelonderbrekingsset WISA 285/295

* Uitlopend artikel, leverbaar zolang de voorraad strekt

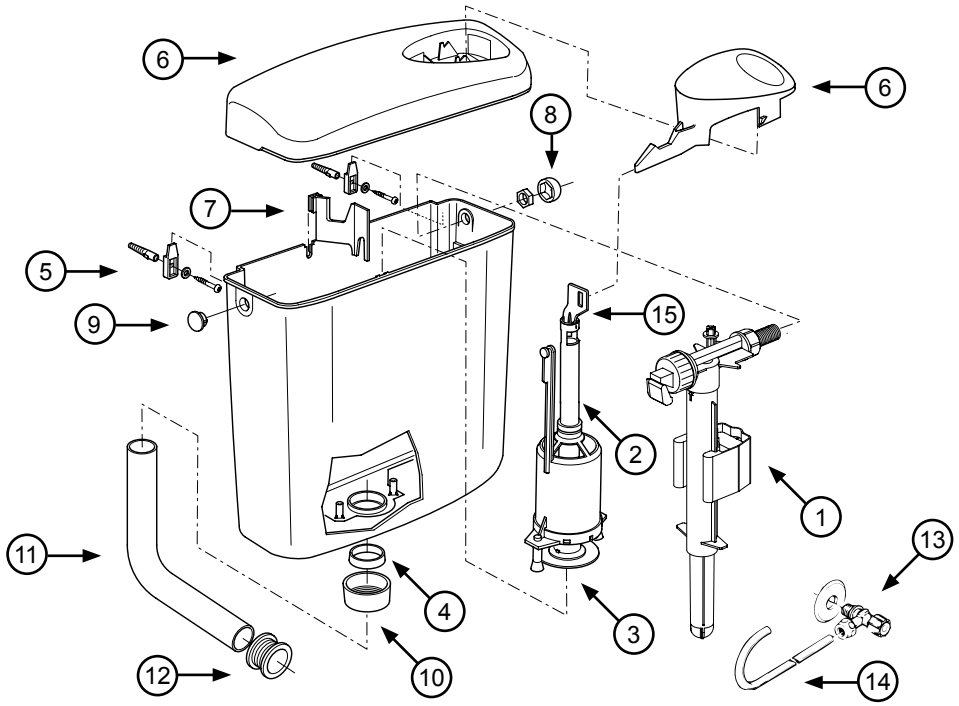

	WISA art nr	omschrijving
1	8035432783	Universele hydraulische vlotterkraan (zie pag. 175)
2	8050800527	Uitstroommechanisme inclusief bodemkleprubber WISA 300
	8050800529	Pneumatisch uitstroommechanisme inclusief bodemkleprubber WISA 300
3	1411988440	Bodemkleprubber Ø 65 x 28,5 mm
	8050390037	Bodemkleprubber 1411988440 set à 5 stuks
4	8050882450	Afdichtring voor valpijp *
	8050390025	Afdichtring 8050882450 set à 5 stuks
5	8050800078	Bevestigingsset reservoir inclusief afdichtring voor valpijp
6	8050410101	Deksel met druktoets WISA 300 wit
	8050887714	Deksel met druktoets WISA 300 pergamon
7	8050883276	Brugstuk WISA 300/336/450/470/650
8	8050882382FM	Sierkap wit
9	8050882480	Sluitdop Ø 25 mm WISA 285/300/336/444/450/500/550/790/900 wit
	8050390067	Sluitdop 8050882480 set à 5 stuks wit
	8050886237	Sluitdop Ø 25 mm WISA 285/300/336/444/450/500/550/790/900 pergamon *
10	8050882430FM	Aansluitmoer wit
	8050390002	Aansluitmoer 8050882430FM set à 5 stuks
	8050882227	Aansluitmoer pergamon
11	8050110101	Valpijpbocht 230x210 mm wit
	8050110114	Valpijpbocht 230x210 mm pergamon
12	8050985530	Valpijpmanchet no. 101 wit
	8050390093	Valpijpmanchet 8050985530 set à 5 stuks wit
13	1403987112	Hoekstopkraan G 1/2 voor aansluiting midden achter chroom
14	1405987116	Aansluitpijp midden achter WISA 300/336/470/650 chroom
15	8050883277	Opneembeugel WISA 300

* Uitlopend artikel, leverbaar zolang de voorraad strekt

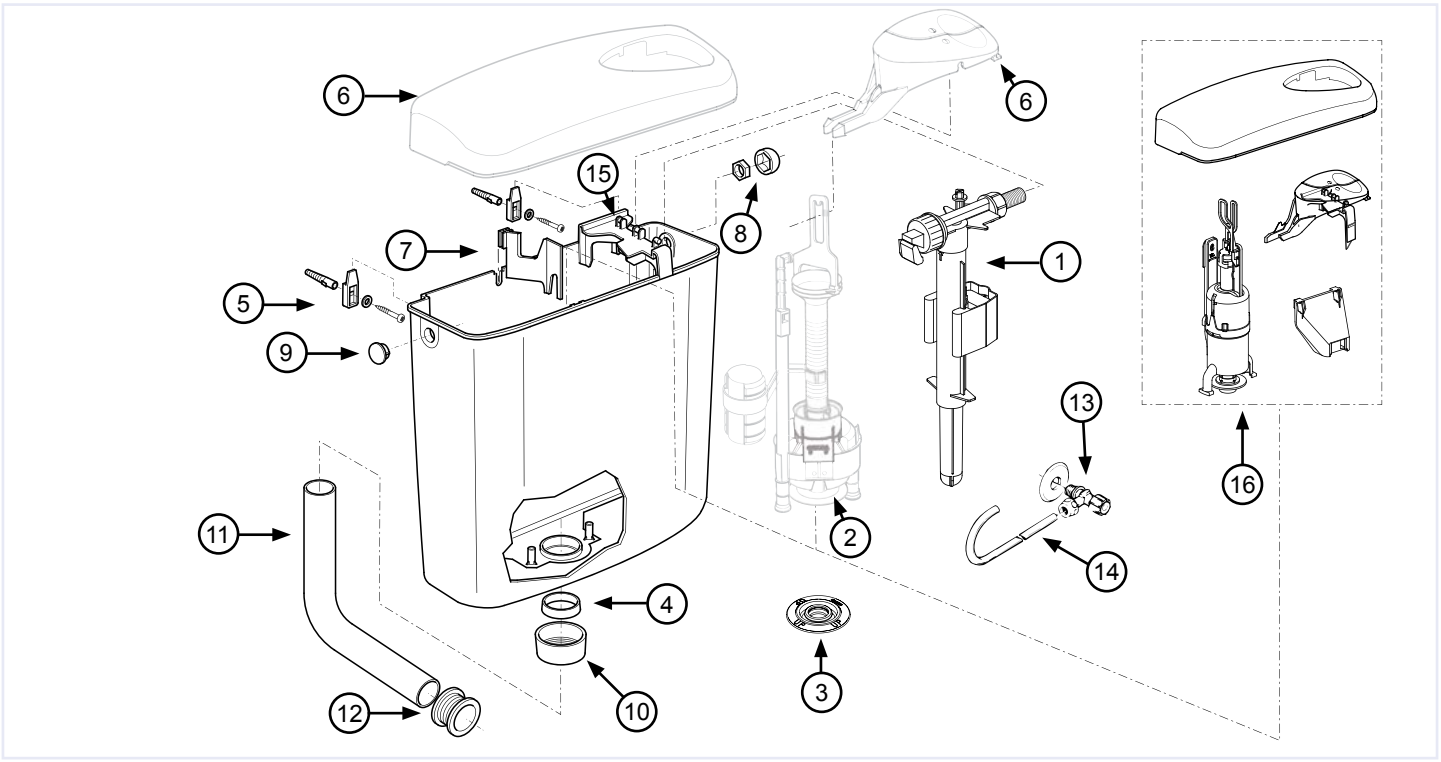

	WISA art nr	omschrijving
1	8035432783	Universele hydraulische vlotterkraan (zie pag. 175)
2	8050800336	Uitstroommechanisme *
3	8035390111	Bodemkleprubber voor dualflush mechanisme Ø 69 x 19 mm
4	8050882450	Afdichtring voor valpijp *
	8050390025	Afdichtring 8050882450 set à 5 stuks
5	8050800078	Bevestigingsset reservoir inclusief afdichtring voor valpijp
6	8050411401	Deksel met dubbele druktoets WISA 336/450 wit *
	8050411414	Deksel met dubbele druktoets WISA 336/450 pergamon *
7	8050883276	Brugstuk WISA 300/336/450/470/650
8	8050882382FM	Sierkap wit
9	8050882480	Sluitdop Ø 25 mm WISA 285/300/336/444/450/500/550/790/900 wit
	8050390067	Sluitdop 8050882480 set à 5 stuks wit
	8050886237	Sluitdop Ø 25 mm WISA 285/300/336/444/450/500/550/790/900 pergamon *
10	8050882430FM	Aansluitmoer wit
	8050390002	Aansluitmoer 8050882430FM set à 5 stuks
	8050882227	Aansluitmoer pergamon
11	8050110101	Valpijpbocht 230x210 mm wit
	8050110114	Valpijpbocht 230x210 mm pergamon
12	8050985530	Valpijpmanchet no. 101 wit
	8050390093	Valpijpmanchet 8050985530 set à 5 stuks wit
13	1403987112	Hoekstopkraan G 1/2 voor aansluiting midden achter chroom
14	1405987116	Aansluitpijp midden achter WISA 300/336/470/650 chroom
15	8050883649	Brugstuk toetsen WISA 336/450/650
16	8050800101	Ombouwset WISA 336/450 wit

* Uitstroomechanisme (art. nr. 8050800336) en is niet niet meer leverbaar met uitzondering van het bodemkleprubber.
Deksel met dubbele druktoets (art. nr. 8050411401 en 8050411414) zijn niet niet meer leverbaar.
Hiervoor is de WISA 336/450 ombouwset verkrijgbaar positie 16.
De ombouwset bestaat uit: toetsen, brugstuk, reservoir deksel, achterplaat en een uitstroommechanisme.

* Uitlopend artikel, leverbaar zolang de voorraad strekt

A Fluidmaster Family Brand

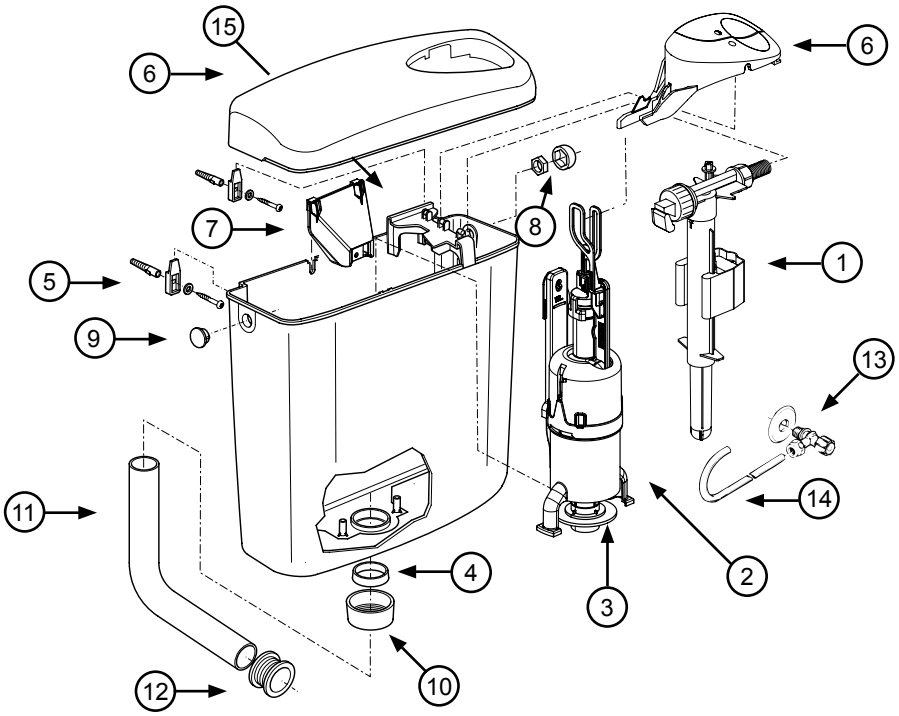

	WISA art nr	omschrijving
1	8035432783	Universele hydraulische vlotterkraan (zie pag. 175)
2	8050801518	Uitstroommechanisme inclusief bodemkleprubber WISA 336 (vanaf medio 2020)/450
3	1411988440	Bodemkleprubber Ø 65 x 28,5 mm
4	8050882450	Afdichtring voor valpijp *
	8050390025	Afdichtring 8050882450 set à 5 stuks
5	8050800078	Bevestigingsset reservoir inclusief afdichtring voor valpijp
6	8050411401	Deksel met dubbele druktoets WISA 336/450 wit
	8050411414	Deksel met dubbele druktoets WISA 336/450 pergamon
7	8050887260	Achterplaat WISA 336 *
8	8050882382FM	Sierkap wit
9	8050882480	Sluitdop Ø 25 mm WISA 285/300/336/444/450/500/550/790/900 wit
	8050390067	Sluitdop 8050882480 set à 5 stuks wit
	8050886237	Sluitdop Ø 25 mm WISA 285/300/336/444/450/500/550/790/900 pergamon *
10	8050882430FM	Aansluitmoer wit
	8050390002	Aansluitmoer 8050882430FM set à 5 stuks
	8050882227	Aansluitmoer pergamon
11	8050110101	Valpijpbocht 230x210 mm wit
	8050110114	Valpijpbocht 230x210 mm pergamon
12	8050985530	Valpijpmanchet no. 101 wit
	8050390093	Valpijpmanchet 8050985530 set à 5 stuks wit
13	1403987112	Hoekstopkraan G 1/2 voor aansluiting midden achter chroom
14	1405987116	Aansluitpijp midden achter WISA 300/336/470/650 chroom
15	8050883649	Brugstuk toetsen WISA 336/450/650

* Uitlopend artikel, leverbaar zolang de voorraad strekt

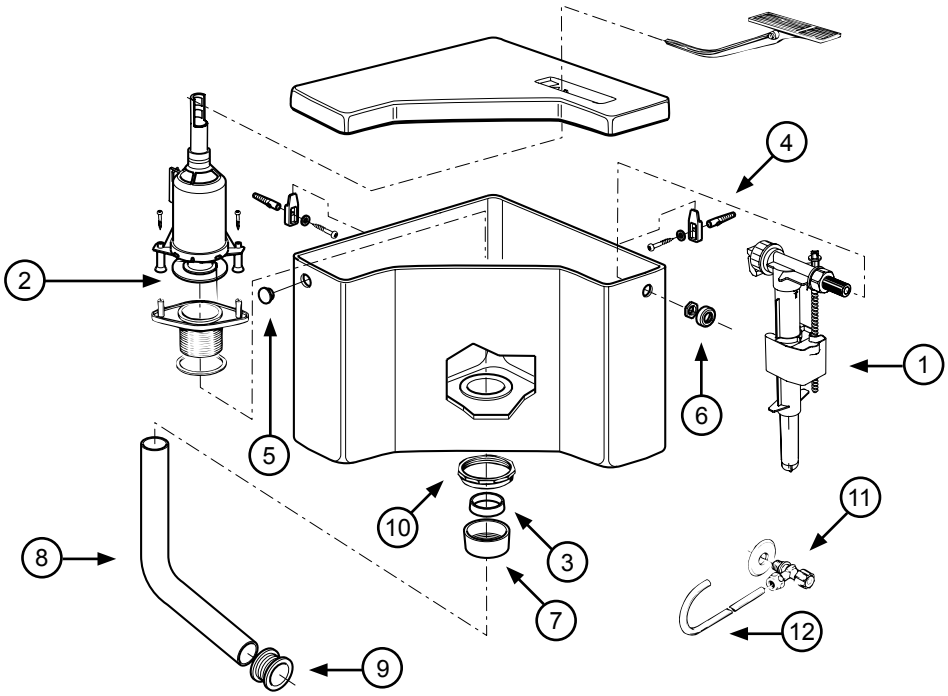

	WISA art nr	omschrijving
1	8035432783	Universele hydraulische vlotterkraan (zie pag. 175)
2	1411988440	Bodemkleprubber Ø 65 x 28,5 mm
	8050390037	Bodemkleprubber 1411988440 set à 5 stuks
3	8050882450	Afdichtring voor valpijp *
	8050390025	Afdichtring 8050882450 set à 5 stuks
4	8050800078	Bevestigingsset reservoir inclusief afdichtring voor valpijp
5	8050882480	Sluitdop Ø 25 mm WISA 285/300/336/444/450/500/550/790/900 wit
	8050390067	Sluitdop 8050882480 set à 5 stuks wit *
6	8050882382FM	Sierkap wit
7	8050882430FM	Aansluitmoer wit
	8050390002	Aansluitmoer 8050882430FM set à 5 stuks
8	8050110101	Valpijpbocht 230x210 mm wit
9	8050985530	Valpijpmanchet no. 101 wit
	8050390093	Valpijpmanchet 8050985530 set à 5 stuks wit
10	8035885917	Moer M59
11	1403987112	Hoekstopkraan G 1/2 voor aansluiting midden achter chroom
12	1405987119	Aansluitpijp 300mm *

Deksel en druktoets niet meer leverbaar
Laatste productie 1999

* Uitlopend artikel, leverbaar zolang de voorraad strekt

A Fluidmaster Family Brand

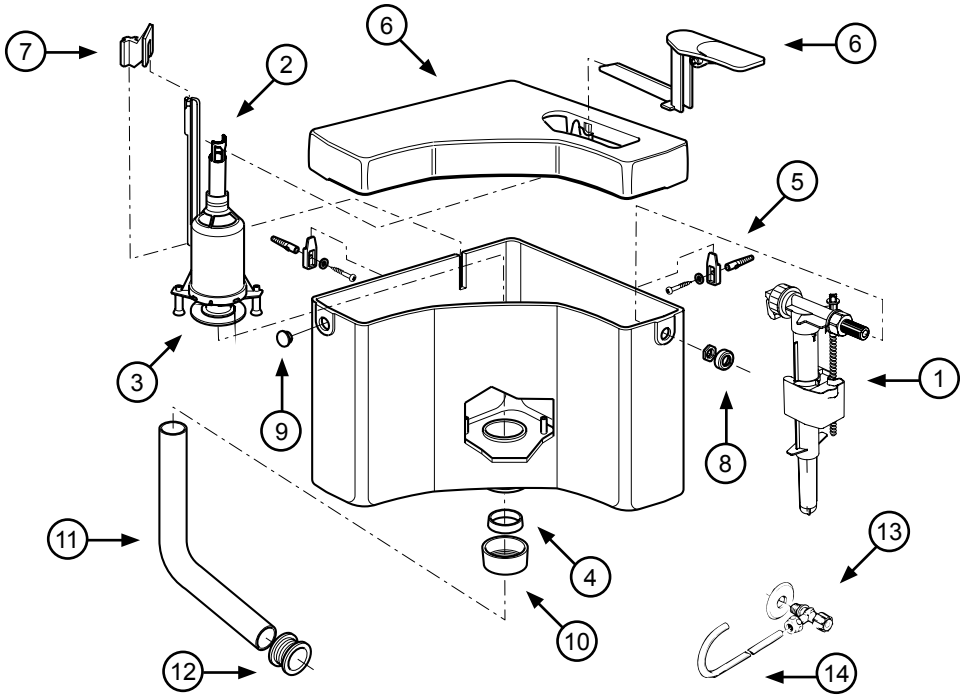

	WISA art nr	omschrijving
1	8035432783	Universele hydraulische vlotterkraan (zie pag. 175)
2	8050800500	Uitstroommechanisme inclusief bodemkleprubber WISA 250/285/350/444/900
3	1411988440	Bodemkleprubber Ø 65 x 28,5 mm
	8050390037	Bodemkleprubber 1411988440 set à 5 stuks
4	8050882450	Afdichtring voor valpijp
	8050390025	Afdichtring 8050882450 set à 5 stuks
5	8050800078	Bevestigingsset reservoir inclusief afdichtring voor valpijp
6	8050410401	Deksel met druktoets WISA 444 (nieuw model) wit
	8050410414	Deksel met druktoets WISA 444 (nieuw model) pergamon *
7	8050887076	Brugstuk WISA 444 (nieuw model)
8	8050882382FM	Sierkap wit
9	8050882480	Sluitdop Ø 25 mm WISA 285/300/336/444/450/500/550/790/900 wit
	8050390067	Sluitdop 8050882480 set à 5 stuks wit
	8050886237	Sluitdop Ø 25 mm WISA 285/300/336/444/450/500/550/790/900 pergamon *
10	8050882430FM	Aansluitmoer wit
	8050390002	Aansluitmoer 8050882430FM set à 5 stuks
	8050882227	Aansluitmoer pergamon
11	8050110101	Valpijpbocht 230x210 mm wit
	8050110114	Valpijpbocht 230x210 mm pergamon
12	8050985530	Valpijpmanchet no. 101 wit
	8050390093	Valpijpmanchet 8050985530 set à 5 stuks wit
13	1403987112	Hoekstopkraan G 1/2 voor aansluiting midden achter chroom
14	1405987119	Aansluitpijp 300mm *

* Uitlopend artikel, leverbaar zolang de voorraad strekt

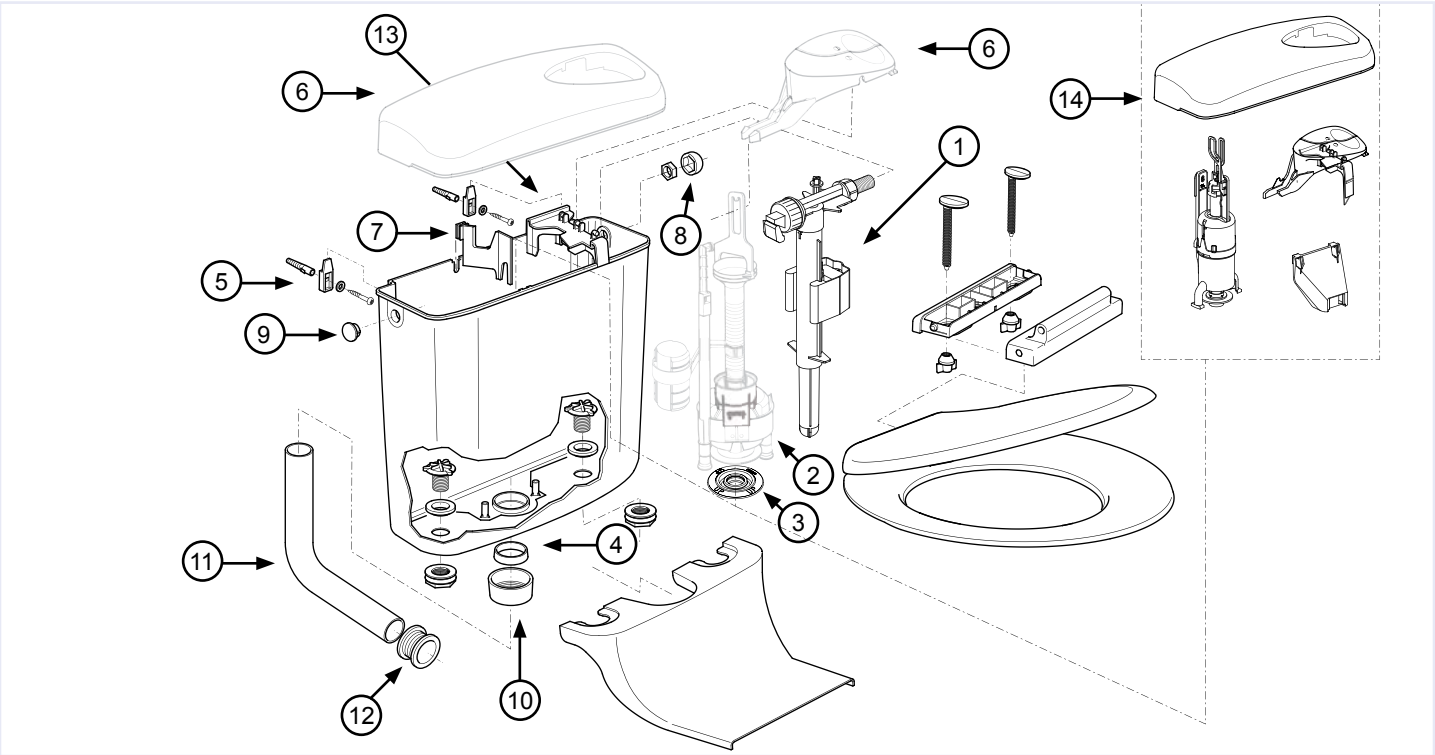

	WISA art nr	omschrijving
1	8035432783	Universele hydraulische vlotterkraan (zie pag. 175)
2	8050800336	Uitstroommechanisme inclusief bodemkleprubber WISA 336/450
3	8035390111	Bodemkleprubber voor dualflush mechanisme Ø 69 x 19 mm (voorheen 8035885920)
4	8050882450	Afdichtring voor valpijp *
	8050390025	Afdichtring 8050882450 set à 5 stuks
5	8050800078	Bevestigingsset reservoir inclusief afdichtring voor valpijp
6	8050411401	Deksel met dubbele druktoets WISA 336/450 wit
7	8050883276	Brugstuk WISA 300/336/450/470/650
8	8050882382FM	Sierkap wit
9	8050882480	Sluitdop Ø 25 mm WISA 285/300/336/444/450/500/550/790/900 wit
	8050390067	Sluitdop 8050882480 set à 5 stuks wit *
10	8050882430FM	Aansluitmoer wit
	8050390002	Aansluitmoer 8050882430FM set à 5 stuks
11	8050110101	Valpijpbocht 230x210 mm wit
12	8050985530	Valpijpmanchet no. 101 wit
	8050390093	Valpijpmanchet 8050985530 set à 5 stuks wit
13	8050883649	Brugstuk toetsen WISA 336/450/650
14	8050800101	Ombouwset WISA 336/450 wit

* Uitstroomechanisme (art. nr. 8050800336) en is niet niet meer leverbaar met uitzondering van het bodemkleprubber.
Deksel met dubbele druktoets (art. nr. 8050411401 is niet niet meer leverbaar.
Hiervoor is de WISA 336/450 ombouwset verkrijgbaar positie 14.
De ombouwset bestaat uit: toetsen, brugstuk, reservoir deksel, achterplaat en een uitstroommechanisme.

Laatste productie 2006

* Uitlopend artikel, leverbaar zolang de voorraad strekt

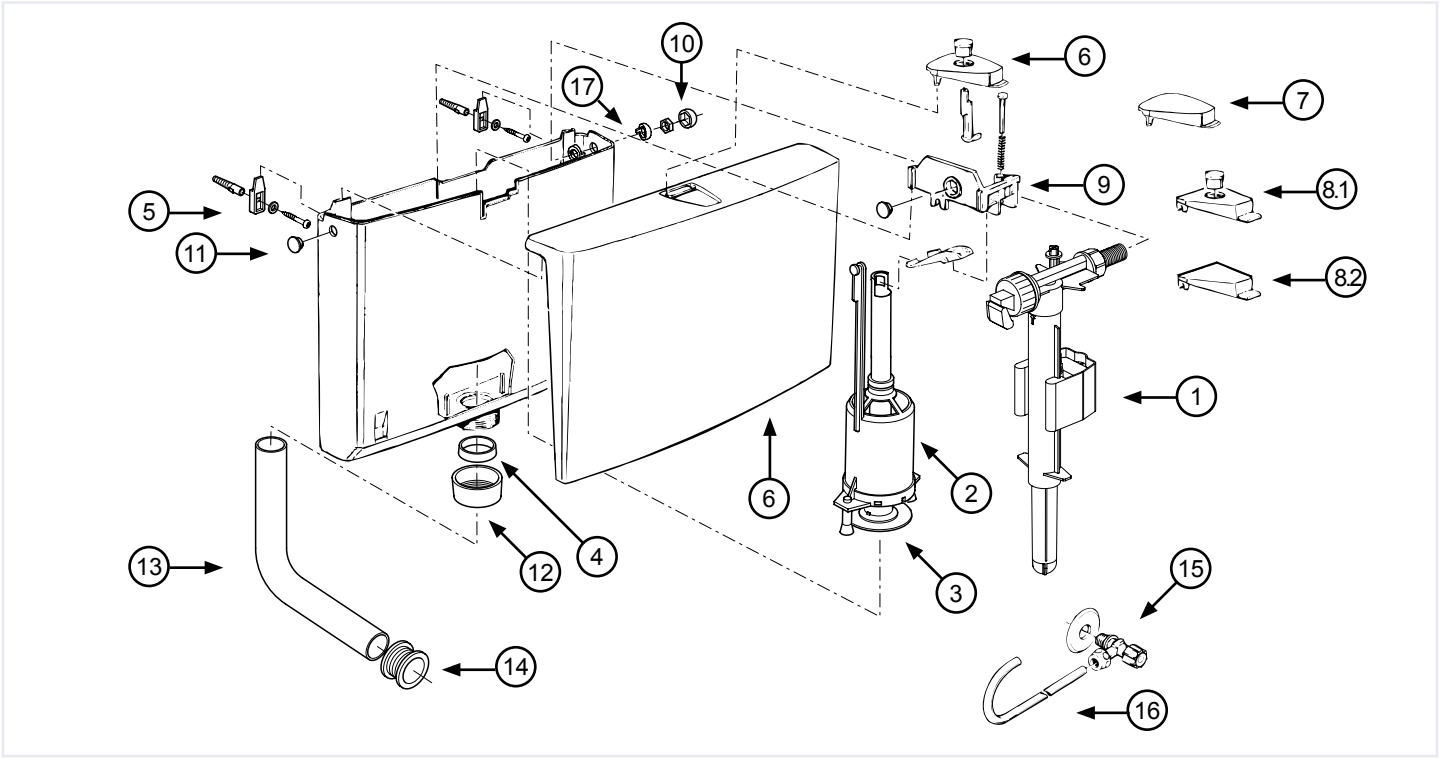

Wegens verbeteringen aan het deksel van de WISA 500 passen de oude toetsen niet meer in de nieuwe deksels. De oude toetsen blijven leverbaar. Het nieuwe model deksel past op oude reservoirs.

	WISA art nr	omschrijving
1	8035432783	Universele hydraulische vlotterkraan (zie pag. 175)
2	8050800504	Uitstroommechanisme inclusief bodemkleprubber WISA 500/750/790
3	1411988440	Bodemkleprubber Ø 65 x 28,5 mm
	8050390037	Bodemkleprubber 1411988440 set à 5 stuks
	1411988436	Bodemkleprubber Ø 65 x 23,5 mm WISA 500/750 (oud model)
4	8050882450	Afdichtring voor valpijp *
	8050390025	Afdichtring 8050882450 set à 5 stuks
5	8050800078	Bevestigingsset reservoir inclusief afdichtring voor valpijp
6	8050411201	Deksel WISA 500 met spoelonderbrekingstoets wit
	8050411214	Deksel WISA 500 met spoelonderbrekingstoets pergamon
	8050411801	Druktoets met spoelonderbreking WISA 500 (nieuw model) (verpakt per stuk) wit
	8050899152	Druktoets met spoelonderbreking WISA 500 (nieuw model) pergamon
	8050428000	Spoelonderbrekingset WISA 500/750 wit
7	8050899148	Druktoets WISA 500 wit
8.1	8050411901	Druktoets met spoelonderbreking WISA 500 (oud model) wit
8.2	8050885500	Druktoets zonder spoelonderbreking WISA 250/500/750 wit
		Druktoets 8050885500 set à 5 stuks
9	8050800198	Brugstuk WISA 500 compleet
10	8050882382FM	Sierkap wit
	8050886394	Sierkap beige
11	8050882480	Sluitdop Ø 25 mm WISA 285/300/336/444/450/500/550/790/900 wit
	8050390067	Sluitdop 8050882480 set à 5 stukswit *
	8050882482	Sluitdop Ø 25 mm WISA 285/300/336/444/450/500/550/790/900 beige *
	8050886237	Sluitdop Ø 25 mm WISA 285/300/336/444/450/500/550/790/900 pergamon *
	8050886249	Sluitdop Ø 25 mm WISA 285/300/336/444/450/500/550/790/900 manhattan *
12	8050882430FM	Aansluitmoer wit
	8050390002	Aansluitmoer 8050882430FM set à 5 stuks
	8050882432	Aansluitmoer beige
	8050882227	Aansluitmoer pergamon
	8050882224	Aansluitmoer manhattan
13	8050110101	Valpijpbocht 230x210 mm wit
	8050110103	Valpijpbocht 230x210 mm beige *
	8050110114	Valpijpbocht 230x210 mm pergamon
14	8050985530	Valpijpmanchet no. 101 wit
	8050390093	Valpijpmanchet 8050985530 set à 5 stuks
15	1403987112	Hoekstopkraan G 1/2 voor aansluiting midden achter chroom
16	1405987117	Aansluitpijp midden achter WISA 500 chroom
17	8050882490	Fixeerring WISA 500 wit

* Uitlopend artikel, leverbaar zolang de voorraad strekt

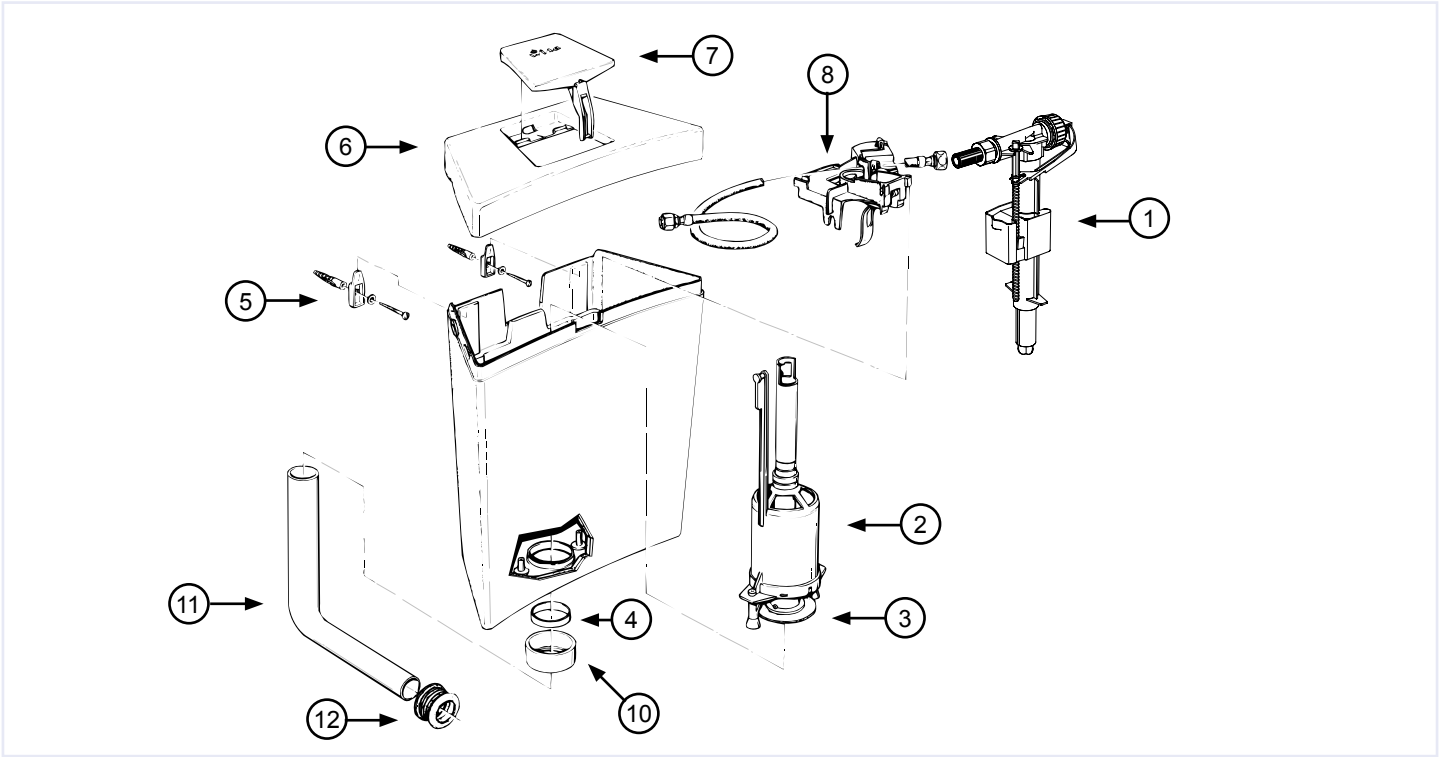

	WISA art nr	omschrijving
1	8035432783	Universele hydraulische vlotterkraan (zie pag. 175)
2	8050800507	Uitstroommechanisme inclusief bodemkleprubber WISA 600/1000/1040
3	1411988440	Bodemkleprubber Ø 65 x 28,5 mm
	8050390037	Bodemkleprubber 1411988440 set à 5 stuks
4	8050882450	Afdichtring voor valpijp *
	8050390025	Afdichtring 8050882450 set à 5 stuks
5	8050800078	Bevestigingsset reservoir inclusief afdichtring voor valpijp
6	8050801600	Deksel WISA 600 wit
7	8050881620	Druktoets WISA 600 wit
8	8050881610	Brugstuk WISA 600
10	8050882430FM	Aansluitmoer wit
	8050390002	Aansluitmoer 8050882430FM set à 5 stuks
11	8050110101	Valpijpbocht 230x210 mm wit
12	8050985530	Valpijpmanchet no. 101 wit
	8050390093	Valpijpmanchet 8050985530 set à 5 stuks wit

Laatste productie 1997

* Uitlopend artikel, leverbaar zolang de voorraad strekt

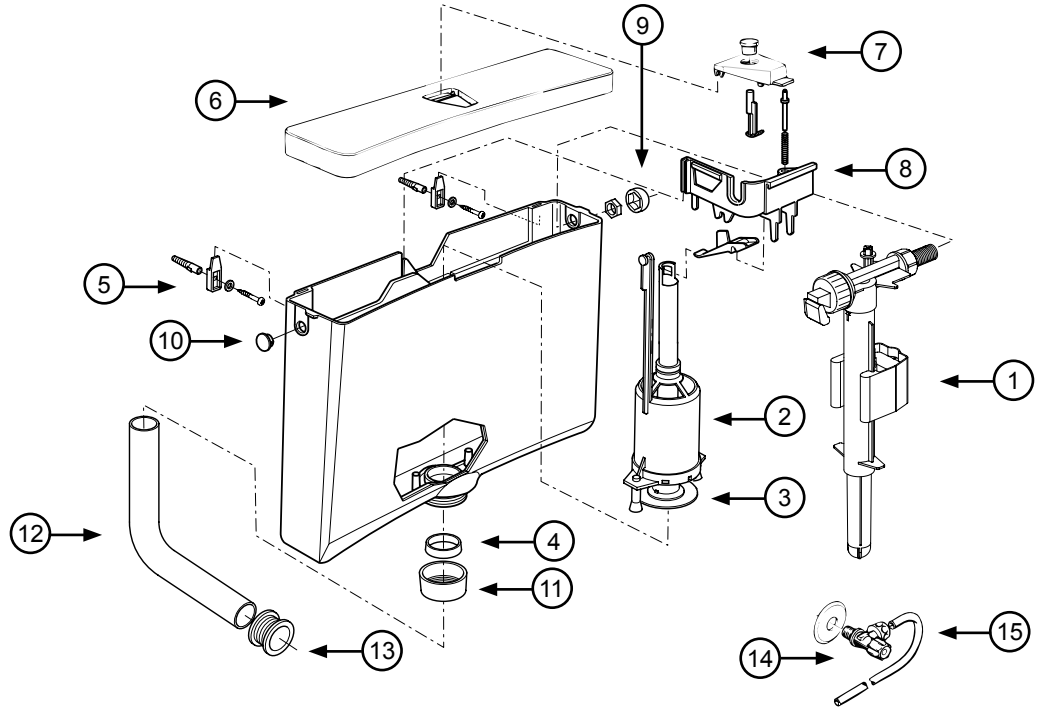

	WISA art nr	omschrijving
1	8035432783	Universele hydraulische vlotterkraan (zie pag. 175)
2	8050800504	Uitstroommechanisme inclusief bodemkleprubber WISA 500/750/790
3	1411988440	Bodemkleprubber Ø 65 x 28,5 mm
	8050390037	Bodemkleprubber 1411988440 set à 5 stuks
	1411988436	Bodemkleprubber Ø 65 x 23,5 mm WISA 500/750 (oud model)
4	8050882450	Afdichtring voor valpijp *
	8050390025	Afdichtring 8050882450 set à 5 stuks
5	8050800078	Bevestigingsset reservoir inclusief afdichtring voor valpijp
6	8050410501	Deksel met druktoets WISA 750 wit
7	8050885500	Druktoets zonder spoelonderbreking WISA 250/500/750 wit
8	8050800237	Brugstuk WISA 750/790 compleet
	8050390048	Brugstuk WISA 750 nieuw 8050800237 set à 5 stuks
9	8050882382FM	Sierkap wit
10	8050882480	Sluitdop Ø 25 mm WISA 285/300/336/444/450/500/550/790/900 wit
	8050390067	Sluitdop 8050882480 set à 5 stuks wit *
11	8050882430FM	Aansluitmoer wit
	8050390002	Aansluitmoer 8050882430FM set à 5 stuks
12	8050110101	Valpijpbocht 230x210 mm wit
13	8050985530	Valpijpmanchet no. 101 wit
	8050390093	Valpijpmanchet 8050985530 set à 5 stuks wit
14	1403987112	Hoekstopkraan G 1/2 voor aansluiting midden achter chroom
15	1405987118	Aansluitpijp midden achter WISA 670/750/790/1000/1036/1070

* Uitlopend artikel, leverbaar zolang de voorraad strekt

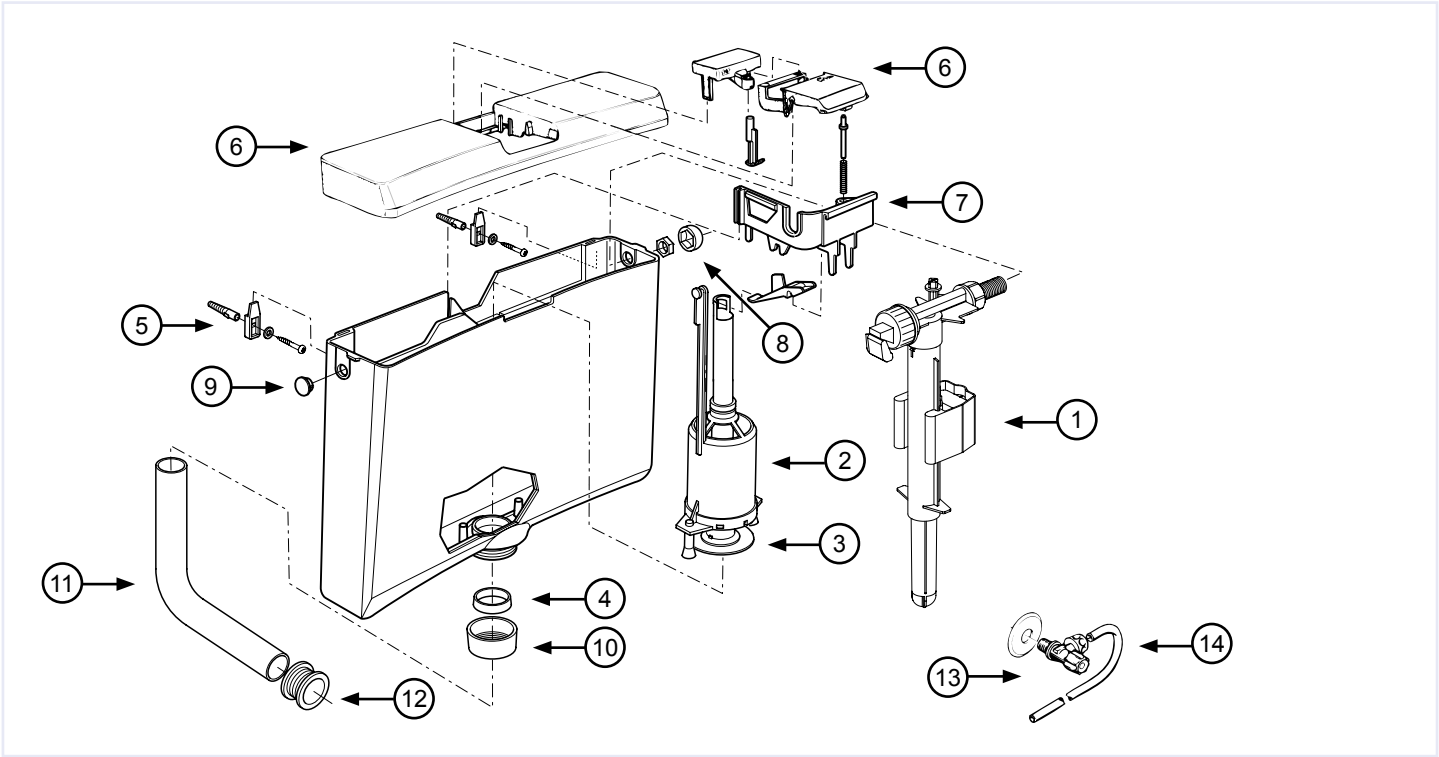

	WISA art nr	omschrijving
1	8035432783	Universele hydraulische vlotterkraan (zie pag. 175)
2	8050800504	Uitstroommechanisme inclusief bodemkleprubber WISA 500/750/790
3	1411988440	Bodemkleprubber Ø 65 x 28,5 mm
	8050390037	Bodemkleprubber 1411988440 set à 5 stuks
4	8050882450	Afdichtring voor valpijp *
	8050390025	Afdichtring 8050882450 set à 5 stuks
5	8050800078	Bevestigingsset reservoir inclusief afdichtring voor valpijp
6	8050410601	Deksel met druktoets WISA 790 wit
	8050410610	Deksel met druktoets WISA 790 manhattan
7	8050800237	Brugstuk WISA 750/790 compleet
8	8050882382FM	Sierkap wit
9	8050882480	Sluitdop Ø 25 mm WISA 285/300/336/444/450/500/550/790/900 wit
	8050390067	Sluitdop 8050882480 set à 5 stukswit
	8050882482	Sluitdop Ø 25 mm WISA 285/300/336/444/450/500/550/790/900 beige *
	8050886237	Sluitdop Ø 25 mm WISA 285/300/336/444/450/500/550/790/900 pergamon *
	8050886249	Sluitdop Ø 25 mm WISA 285/300/336/444/450/500/550/790/900 manhattan *
10	8050882430FM	Aansluitmoer wit
	8050390002	Aansluitmoer 8050882430FM set à 5 stuks
	8050882432	Aansluitmoer beige
	8050882227	Aansluitmoer pergamon
11	8050110101	Valpijpbocht 230x210 mm wit
	8050110103	Valpijpbocht 230x210 mm beige *
	8050110114	Valpijpbocht 230x210 mm pergamon
12	8050985530	Valpijpmanchet no. 101 wit
	8050390093	Valpijpmanchet 8050985530 set à 5 stuks
13	1403987112	Hoekstopkraan G 1/2 voor aansluiting midden achter chroom
14	1405987118	Aansluitpijp midden achter WISA 670/750/790/1000/1036/1070

* Uitlopend artikel, leverbaar zolang de voorraad strekt

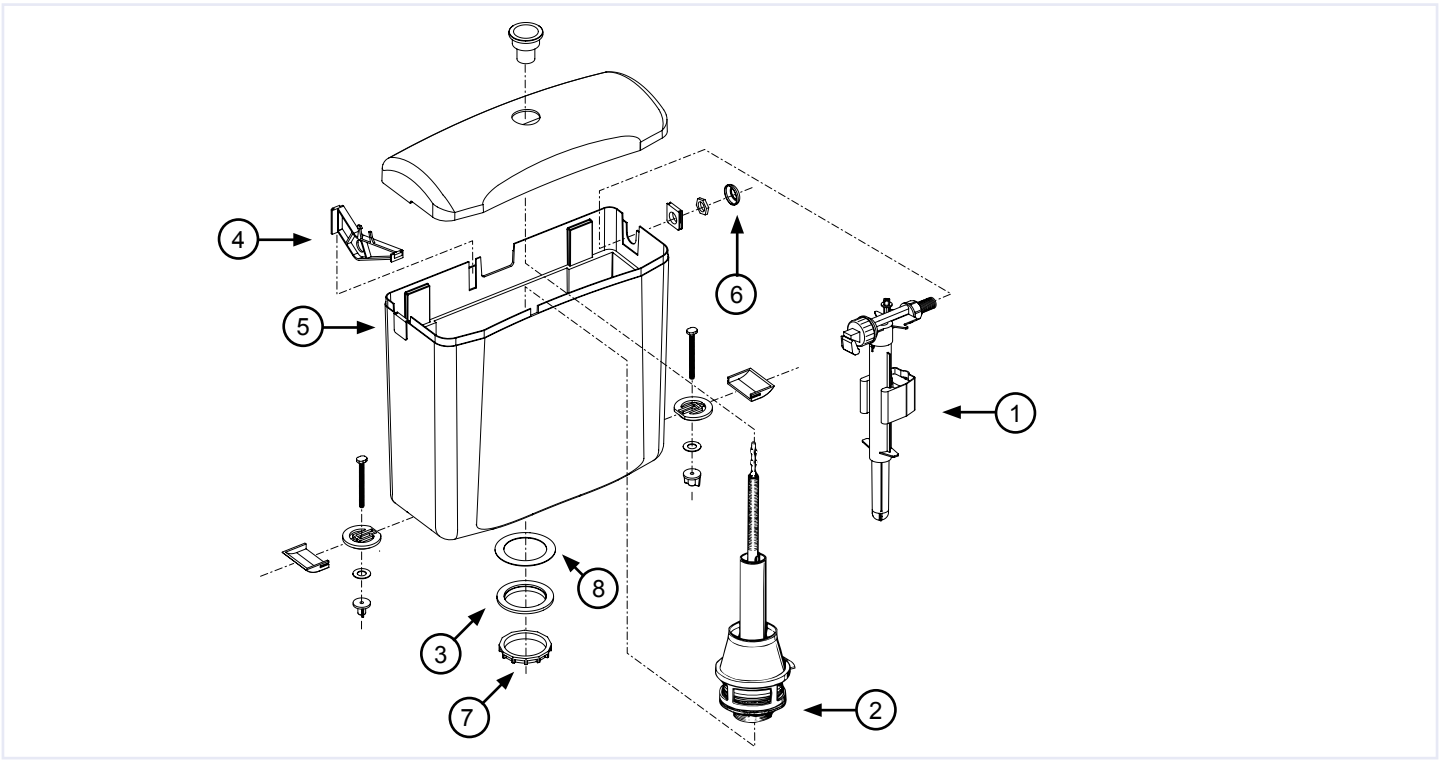

	WISA art nr	omschrijving
1	8035432783	Universele hydraulische vlotterkraan (zie pag. 175)
2	1411988481	Bodemkleprubber Ø 85 x 49,5 mm WISA 800 tot bouwjaar 1999
3	8035988487	Afdichting 95x58,6x4,5mm WISA 800
4	8050881261	Brugstuk WISA 800 *
5	8050881240	Afdekplaat WISA 800 *
6	8050882382FM	Sierkap wit
7	8035885917	Moer M59
8	8035988487	Afdichting 95x58,6x4,5mm WISA 800

Laatste productie 1999

* Uitlopend artikel, leverbaar zolang de voorraad strekt

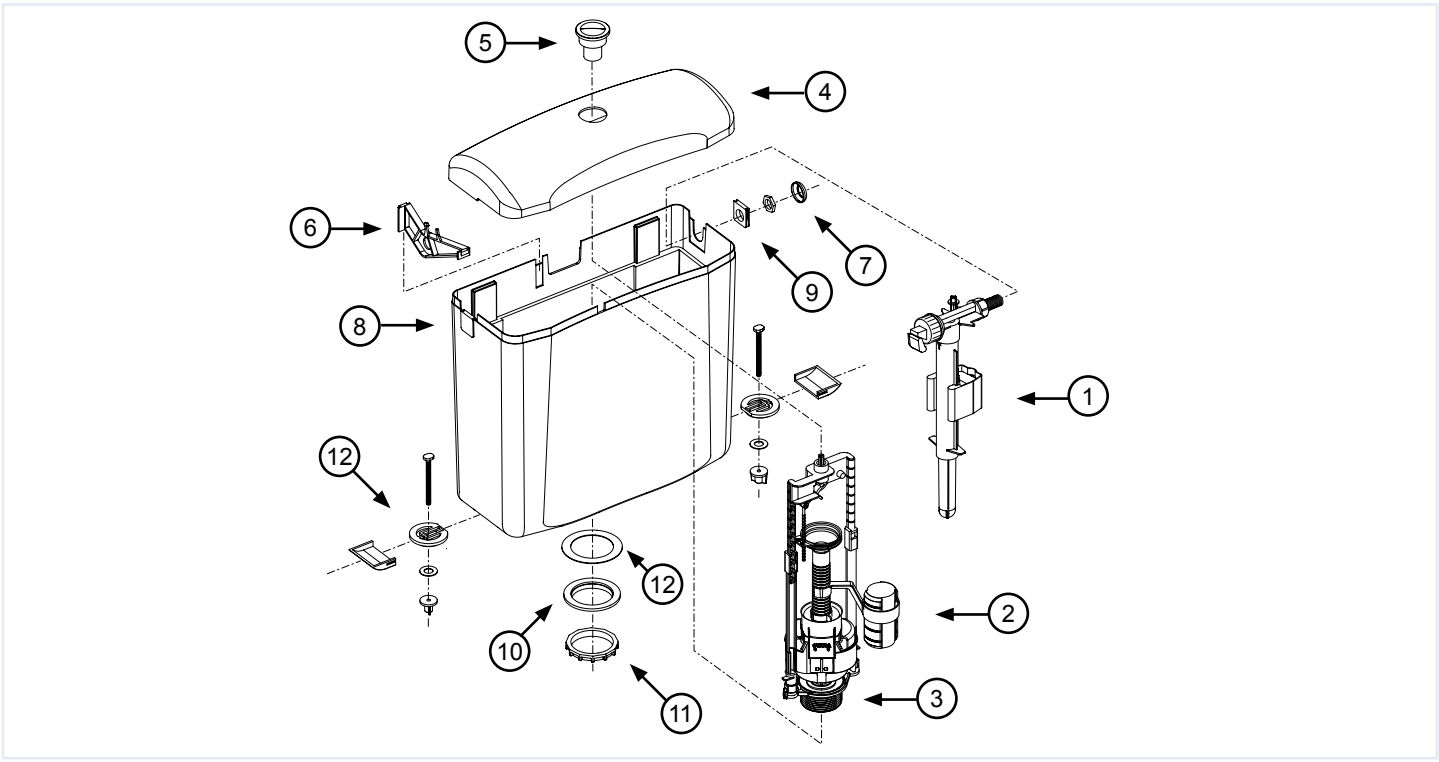

	WISA art nr	omschrijving
1	8035432783	Universele hydraulische vlotterkraan (zie pag. 175)
2	8050801502	Uitstroommechanisme inclusief bodemkleprubber WISA 800 MF
	8050801504	Uitstroommechanisme inclusief bodemkleprubber WISA 800 DF
3	8035390111	Bodemkleprubber voor dualflush mechanisme Ø 69 x 19 mm
4	8050411301	Deksel WISA 800 * wit
5	8050802001	Druktoets zonder spoelonderbreking WISA 800 MF
	8050802002	Druktoets met spoelonderbreking WISA 800 DF
6	8050881261	Brugstuk WISA 800 *
7	8050882382FM	Sierkap wit
8	8050881240	Afdekplaat WISA 800 *
9	8050881250	Montageplaat WISA 800 *
10	8035988487	Afdichting 95x58,6x4,5mm WISA 800
11	8035885917	Moer M59
12	8035885909	Nylon glijring WISA 800
13	8050800090	Bevestigingsset inclusief potrubber WISA 800 *

* Uitlopend artikel, leverbaar zolang de voorraad strekt

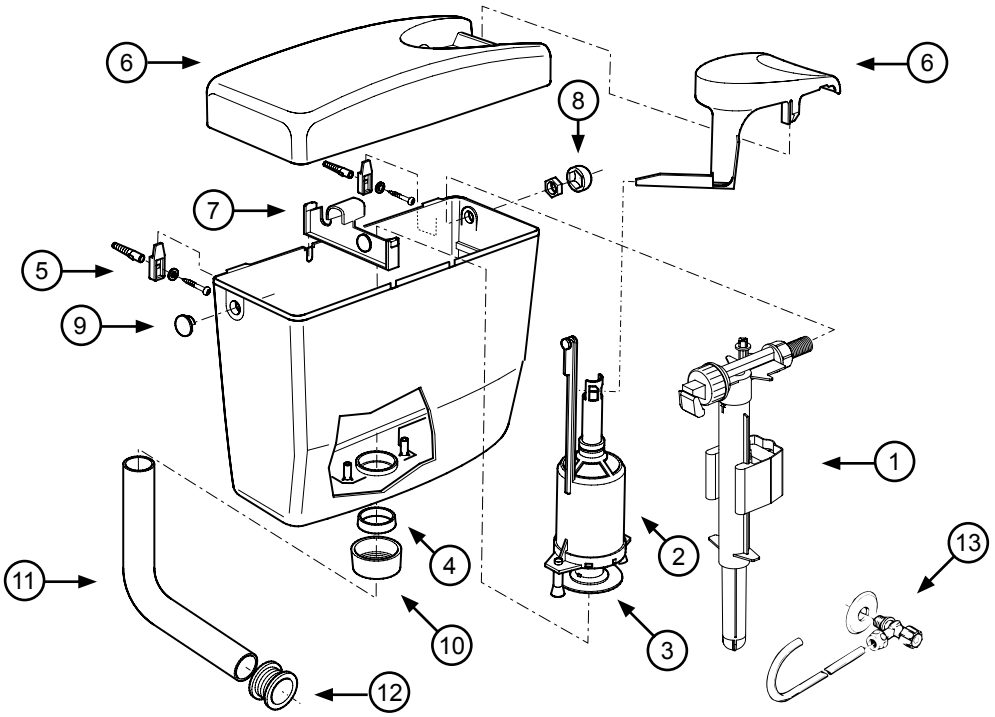

	WISA art nr	omschrijving
1	8035432783	Universele hydraulische vlotterkraan (zie pag. 175)
2	8050800500	Uitstroommechanisme inclusief bodemkleprubber WISA 250/285/350/444/900
3	1411988440	Bodemkleprubber Ø 65 x 28,5 mm
	8050390037	Bodemkleprubber 1411988440 set à 5 stuks
4	8050882450	Afdichtring voor valpijp *
	8050390025	Afdichtring 8050882450 set à 5 stuks
5	8050800078	Bevestigingsset reservoir inclusief afdichtring voor valpijp
6	8050410201	Deksel met druktoets WISA 350/900 wit
7	8050881400	Brugstuk WISA 285/295/350/370/900
8	8050882382FM	Sierkap wit
9	8050882480	Sluitdop Ø 25 mm WISA 285/300/336/444/450/500/550/790/900 wit
	8050390067	Sluitdop 8050882480 set à 5 stuks wit *
10	8050882430FM	Aansluitmoer wit
	8050390002	Aansluitmoer 8050882430FM set à 5 stuks
11	8050110101	Valpijpbocht 230x210 mm wit
12	8050985530	Valpijpmanchet no. 101 wit
	8050390093	Valpijpmanchet 8050985530 set à 5 stuks wit
13	1403987522	Hoekstopkraan G 1/2 lang *

* Uitlopend artikel, leverbaar zolang de voorraad strekt

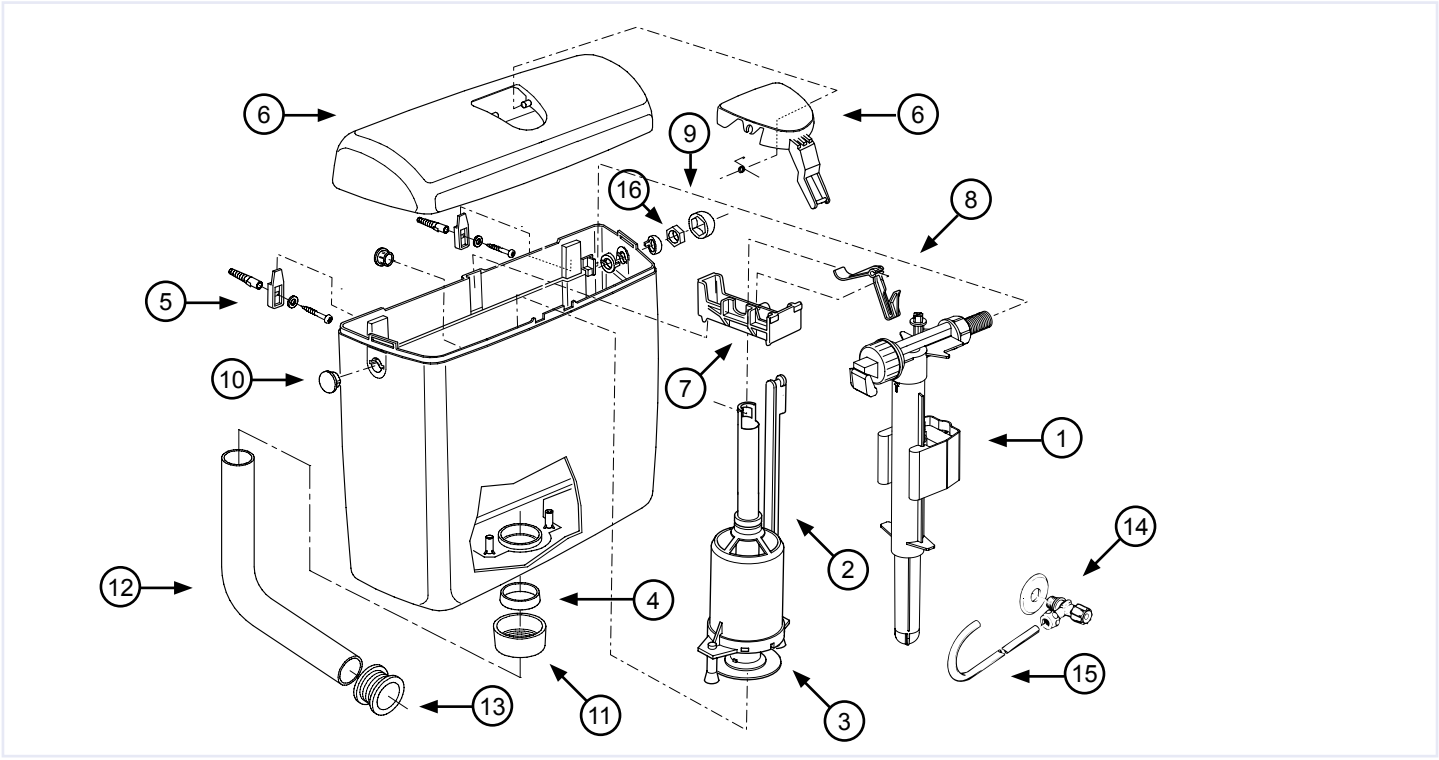

	WISA art nr	omschrijving
1	8035432783	Universele hydraulische vlotterkraan (zie pag. 175)
2	8050800507	Uitstroommechanisme inclusief bodemkleprubber WISA 600/1000/1040
3	1411988440	Bodemkleprubber Ø 65 x 28,5 mm
	8050390037	Bodemkleprubber 1411988440 set à 5 stuks
4	8050882450	Afdichtring voor valpijp *
	8050390025	Afdichtring 8050882450 set à 5 stuks
5	8050800078	Bevestigingsset reservoir inclusief afdichtring voor valpijp
6	8050410801	Deksel met druktoets WISA 1000 wit
	8050410803	Deksel met druktoets WISA 1000 beige
	8050410814	Deksel met druktoets WISA 1000 pergamon *
	8050883557	Deksel en toets WISA 1000 wit met dekselvergrendeling wit
7	8050883652	Brugstuk WISA 1000
8	8050883653	Hefboom WISA 1000
9	8050882382FM	Sierkap wit
10	8050883750	Sluitdop Ø 27 mm WISA 1000/1036 wit
	8050883757	Sluitdop Ø 27 mm WISA 1000/1036 pergamon *
	8050883769	Sluitdop Ø 27 mm WISA 1000/1036 manhattan
11	8050882430FM	Aansluitmoer wit
	8050390002	Aansluitmoer 8050882430FM set à 5 stuks
	8050882432	Aansluitmoer beige
	8050882227	Aansluitmoer pergamon
	8050882224	Aansluitmoer manhattan
12	8050110101	Valpijpbocht 230x210 mm wit
	8050110103	Valpijpbocht 230x210 mm beige *
	8050110114	Valpijpbocht 230x210 mm pergamon
13	8050985530	Valpijpmanchet no. 101 wit
	8050390093	Valpijpmanchet 8050985530 set à 5 stuks wit
14	1403987112	Hoekstopkraan G 1/2 voor aansluiting midden achter chroom
15	1405987118	Aansluitpijp midden achter WISA 670/750/790/1000/1036/1070
16	8050883620	Fixeerring WISA 1000/1036 wit wit
	8050883622	Fixeerring WISA 1000 beige *
	8050883627	Fixeerring WISA 1000 pergamon *
	8050883639	Fixeerring WISA 1000 manhattan *

* Uitlopend artikel, leverbaar zolang de voorraad strekt

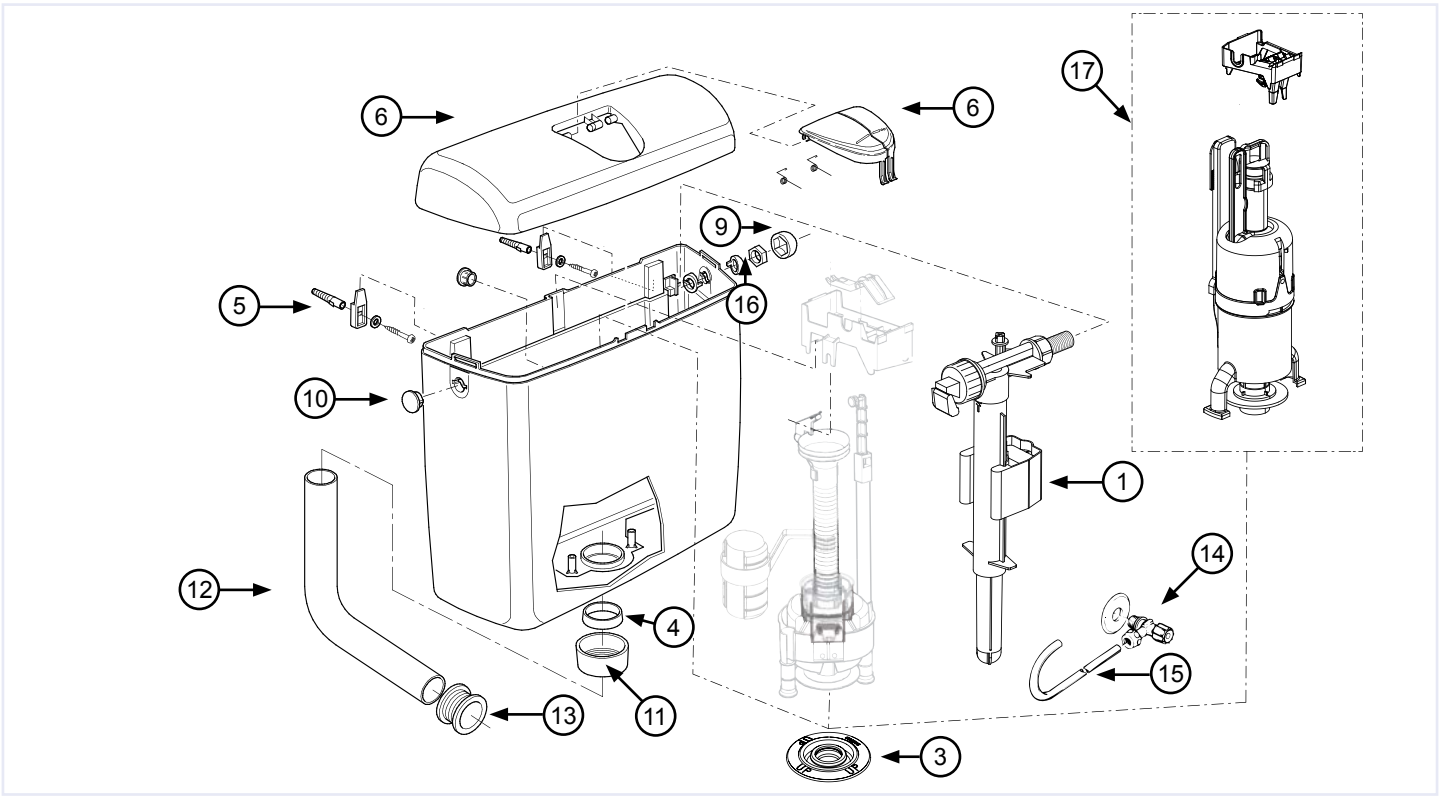

	WISA art nr	omschrijving
1	8035432783	Universele hydraulische vlotterkraan (zie pag. 175)
3	8035390111	Bodemkleprubber voor dualflush mechanisme Ø 69 x 19 mm
4	8050882450	Afdichtring voor valpijp *
	8050390025	Afdichtring 8050882450 set à 5 stuks
5	8050800078	Bevestigingsset reservoir inclusief afdichtring voor valpijp
6	8050410901	Deksel met dubbele druktoets WISA 1036 wit
	8050884137	Deksel en toetsen WISA 1036 pergamon
9	8050882382FM	Sierkap wit
10	8050883750	Sluitdop Ø 27 mm WISA 1000/1036 wit
	8050883757	Sluitdop Ø 27 mm WISA 1000/1036 pergamon *
11	8050882430FM	Aansluitmoer wit
	8050390002	Aansluitmoer 8050882430FM set à 5 stuks
	8050882227	Aansluitmoer pergamon
12	8050110101	Valpijpbocht 230x210 mm wit
	8050110114	Valpijpbocht 230x210 mm pergamon
13	8050985530	Valpijpmanchet no. 101 wit
	8050390093	Valpijpmanchet 8050985530 set à 5 stuks wit
14	1403987112	Hoekstopkraan G 1/2 voor aansluiting midden achter chroom
15	1405987118	Aansluitpijp midden achter WISA 670/750/790/1000/1036/1070
16	8050883620	Fixeerring WISA 1000/1036 wit
	8050883627	Fixeerring WISA 1000 pergamon *
17	8050800201	Ombouwset WISA 1036

* Uitlopend artikel, leverbaar zolang de voorraad strekt

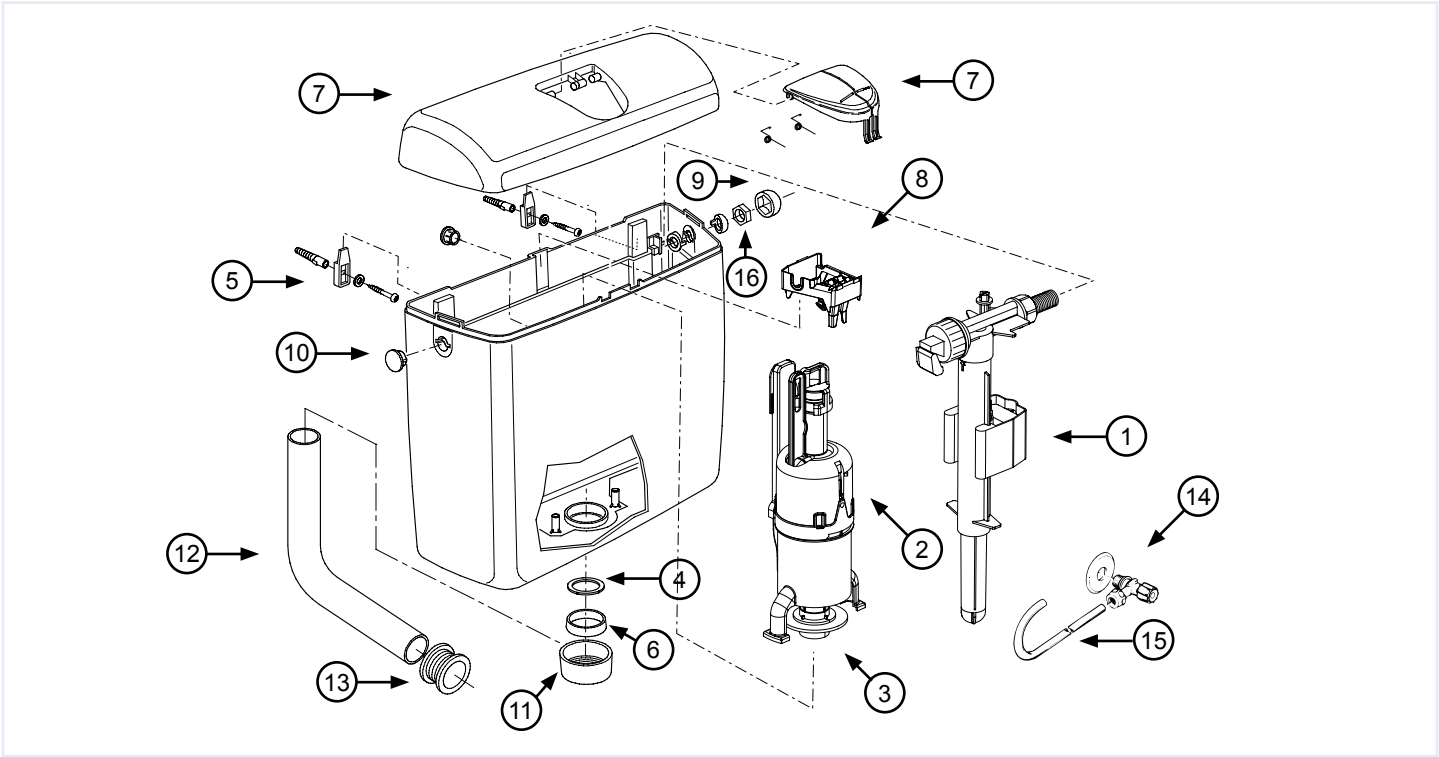

	WISA art nr	omschrijving
1	8035432783	Universele hydraulische vlotterkraan (zie pag. 175)
2	8050801531	Uitstroommechanisme inclusief bodemkleprubber WISA 1036 (vanaf medio 2020)
3	1411988440	Bodemkleprubber Ø 65 x 28,5 mm
4	8050887196	Reduceerring spoelsnelheid
5	8050800078	Bevestigingsset reservoir inclusief afdichtring voor valpijp
6	8050882450	Afdichtring voor valpijp *
	8050390025	Afdichtring 8050882450 set à 5 stuks
7	8050410901	Deksel met dubbele druktoets WISA 1036 wit
	8050884137	Deksel en toetsen WISA 1036 pergamon
8	8050390127	Samenstelling brugstuk WISA 1036
9	8050882382FM	Sierkap wit
10	8050883750	Sluitdop Ø 27 mm WISA 1000/1036 wit
	8050883757	Sluitdop Ø 27 mm WISA 1000/1036 pergamon
11	8050882430FM	Aansluitmoer wit
	8050390002	Aansluitmoer 8050882430FM set à 5 stuks
	8050882227	Aansluitmoer pergamon
12	8050110101	Valpijpbocht 230x210 mm wit
	8050110114	Valpijpbocht 230x210 mm pergamon
13	8050985530	Valpijpmanchet no. 101 wit
	8050390093	Valpijpmanchet 8050985530 set à 5 stuks wit
14	1403987112	Hoekstopkraan G 1/2 voor aansluiting midden achter chroom
15	1405987118	Aansluitpijp midden achter WISA 670/750/790/1000/1036/1070
16	8050883620	Fixeerring WISA 1000/1036 wit wit
	8050883627	Fixeerring WISA 1000 pergamon *

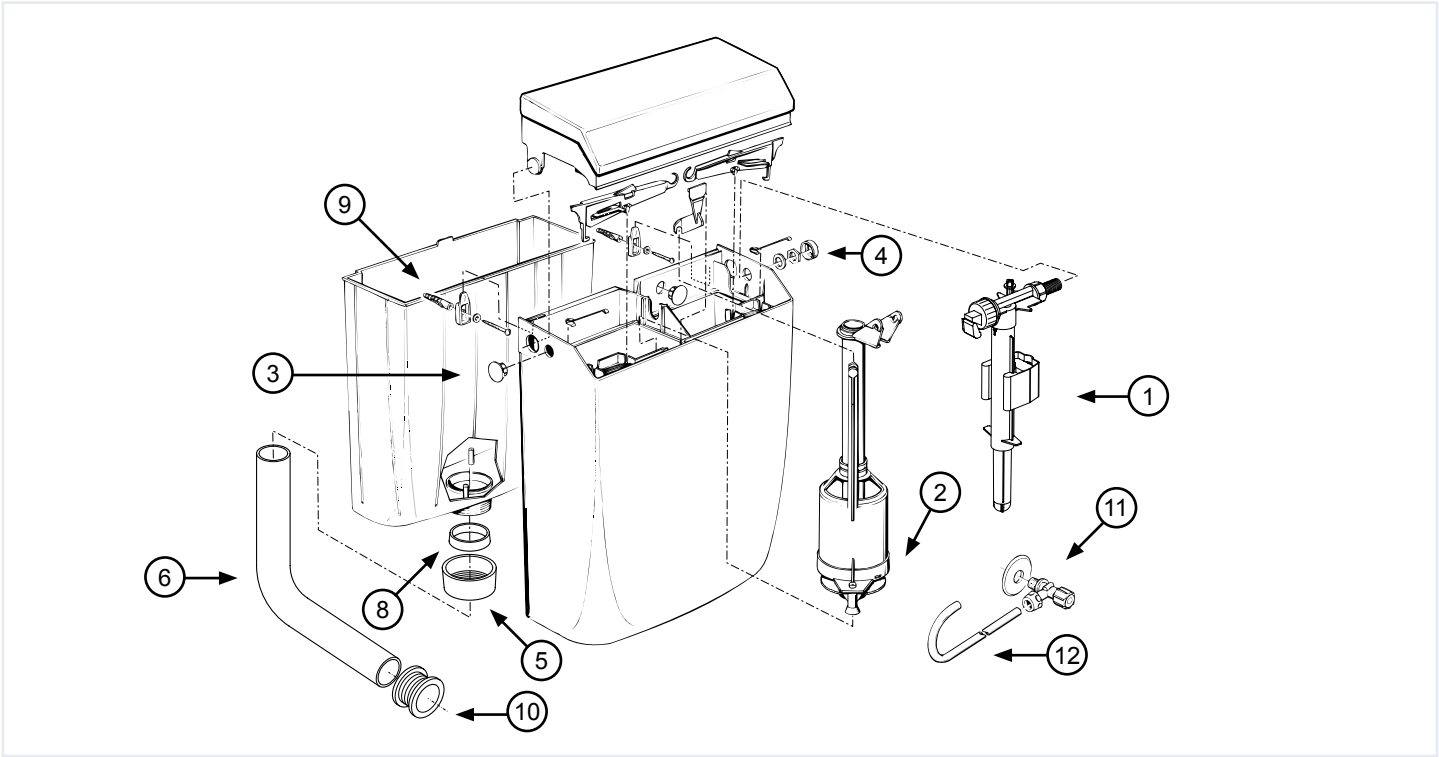

	WISA art nr	omschrijving
1	8035432783	Universele hydraulische vlotterkraan (zie pag. 175)
2	1411988440	Bodemkleprubber Ø 65 x 28,5 mm
	8050390037	Bodemkleprubber 1411988440 set à 5 stuks
3	8050882480	Sluitdop Ø 25 mm WISA 285/300/336/444/450/500/550/790/900 wit
	8050390067	Sluitdop 8050882480 set à 5 stuks wit *
4	8050882382FM	Sierkap wit
5	8050882430FM	Aansluitmoer wit
	8050390002	Aansluitmoer 8050882430FM set à 5 stuks
6	8050110101	Valpijpbocht 230x210 mm wit
8	8050882450	Afdichtring voor valpijp *
	8050390025	Afdichtring 8050882450 set à 5 stuks
9	8050800078	Bevestigingsset reservoir inclusief afdichtring voor valpijp
10	8050985530	Valpijpmanchet no. 101 wit
	8050390093	Valpijpmanchet 8050985530 set à 5 stuks wit
11	1403987112	Hoekstopkraan G 1/2 voor aansluiting midden achter chroom
12	1405987118	Aansluitpijp midden achter WISA 670/750/790/1000/1036/1070

Laatste productie 1996

* Uitlopend artikel, leverbaar zolang de voorraad strekt

WISA XS inbouwreservoir met front bediening

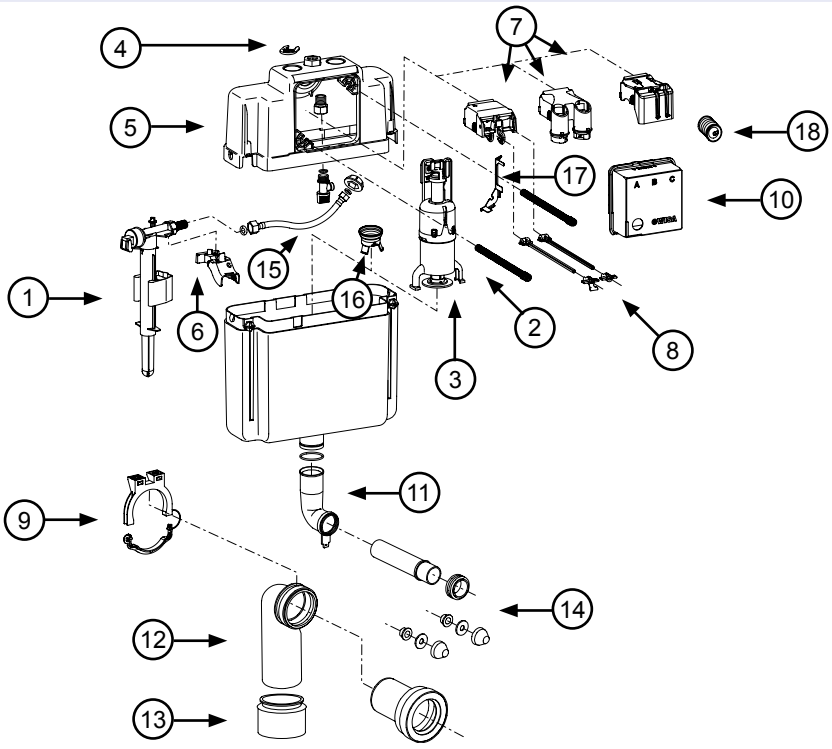

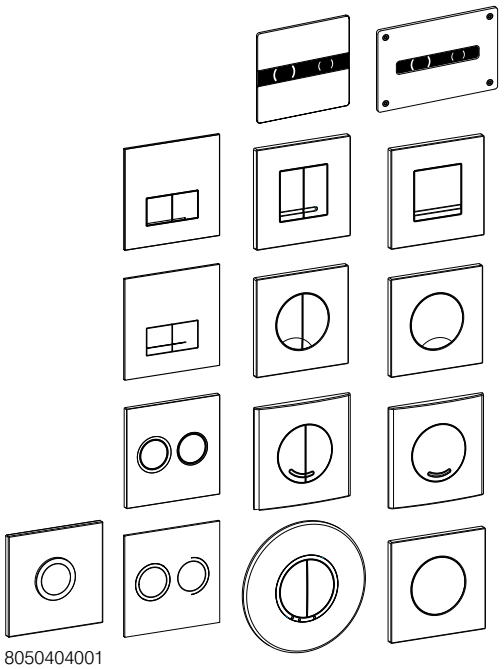

8050404001

	WISA art nr	omschrijving
1	747U-063-P20	747 vlotterkraan inclusief brugstuk voor XS en XT
	8035432783	Universele hydraulische vlotterkraan (zie pag. 175) (tot 09/2022)
2	8050801525	Uitstroommechanisme inclusief bodemkleprubber WISA XS/XT
	8050801522FM	Uitstroommechanisme (DFF) WISA XS/XT
	8050801527	Uitstroommechanisme WISA XS 4/2 L
3	1411988440	Bodemkleprubber Ø 65 x 28,5 mm
	8050390037	Bodemkleprubber 1411988440 set à 5 stuks
4	8050887175	Borggreep WISA XS/XT
5	8050887113	Reservoirdeksel WISA XS
6	8050887079	Kraanbrug voor vlotterkraan
7	8050390034	Mechanische hefboom met haken WISA XS
	8050390032	Pneumatische hefboom met haken WISA XS/XT
	8050390051	Pneumatische hefboom SF met haken WISA XS/XT
	8050390052	Pneumatische hefboom DFF met haken WISA XS/XT (in combinatie met art.nr. 8050404001)
	8050897009	Elektronische hefboom met haken WISA XS/XT
8	8050390108	Set montage- en stelpennen SO WISA XS
	8050390109	Set montage- en stelpennen DF WISA XS/XF
9	8050887097FM	Afvoerbocht beugel WISA XS/XT/XF/21xx/Quadro
10	8050887145	Metselhulp WISA XS/XF
11	8050887355	Valpijpbocht met lip L=245 mm, WISA XS/XT 18 cm/2100/ 2136/Quadro
	8050390061	Set afdichtringen voor valpijp en afvoerbocht 90mm
12	8050390090	Rioolafvoerbocht PE 90 x 90mm met dop
13	8050390091	Overgangsstuk PE 90/110
	8050887372	Overgangsstuk PE 90/100
14	8050390080	WC aansluitset L=230mm
	8050390081	WC aansluitset L=300mm
15	8050802329	Flexibele aansluitslang G3/8 Bl x G1/2 BU + hoekstopkraan voor WISA XS
	8050802325	Flexibele aansluitslang G3/8 BU - G1/2 Euroconus + kogelkraan
	8050802326	Flexibele aansluitslang G3/8 Bl x G1/2 BU + kogelkraan
16	8050885470	Reduceerstuk WISA XS/XT (blauw) - standaard ingebouwd
	8035882386	Waterstroom reduceerstuk XS/XT - optioneel (zie pag. 130)
17	8050390055	Reparatieset XS Afstandpen
18	8050887065FM	Balgen pneumatische panelen

Bijpassende XS bedieningspanelen (zie pag. 40)

WISA XT inbouwreservoir met top/front bediening

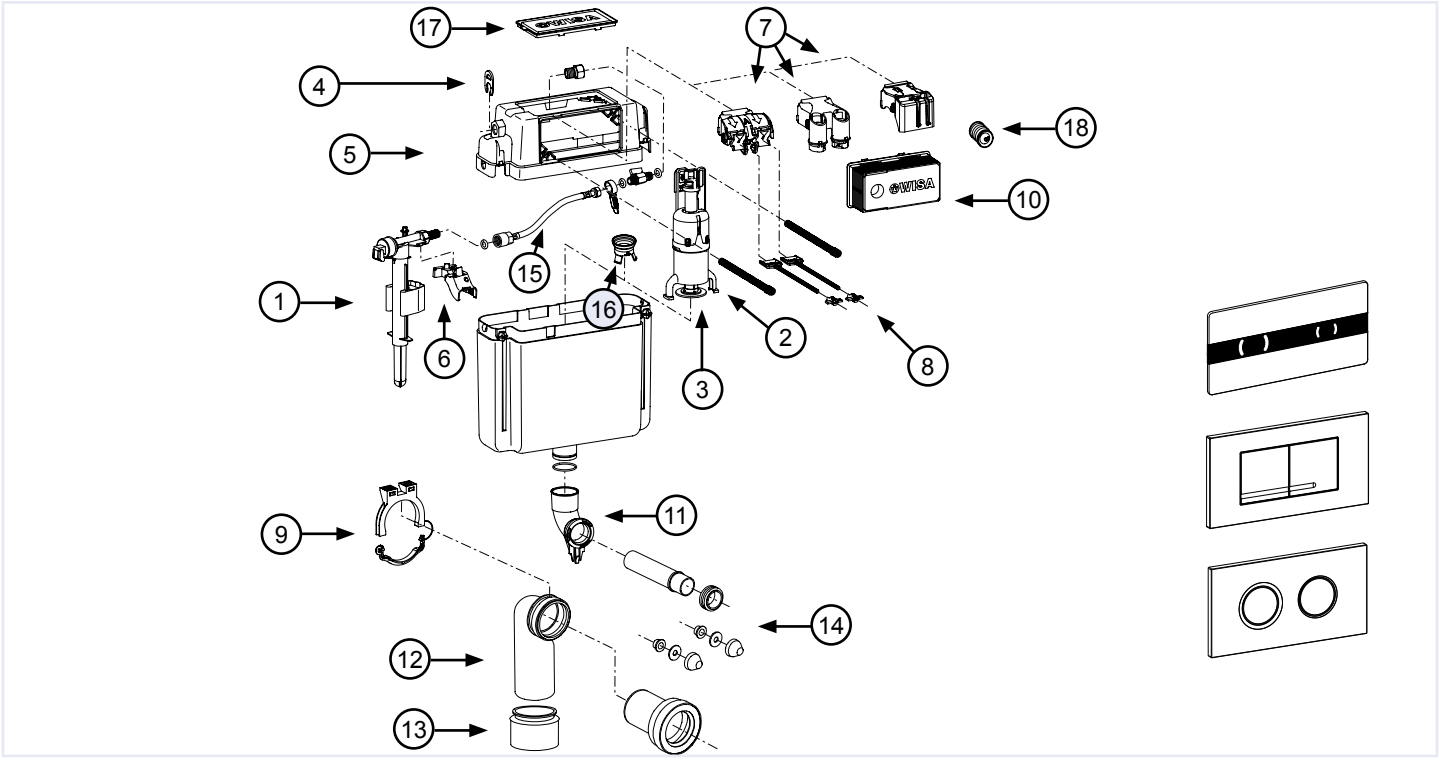

	WISA art nr	omschrijving
1	747U-063-P20	747 vlotterkraan inclusief brugstuk voor XS en XT
	8035432783	Universele hydraulische vlotterkraan (zie pag. 175) (tot 09/2022)
2	8050801525	Uitstroommechanisme inclusief bodemkleprubber WISA XS/XT (in combinatie met art.nr. 8050404111)
	8050801522FM	Uitstroommechanisme (DFF) WISA XS/XT
3	1411988440	Bodemkleprubber Ø 65 x 28,5 mm
	8050390037	Bodemkleprubber 1411988440 set à 5 stuks
4	8050887175	Borggreep WISA XS/XT
5	8050887119	Reservoirdeksel top/front WISA XT
6	8050887079	Kraanbrug voor vlotterkraan
7	8050390031	Mechanische hefboom met haken WISA XT
	8050390032	Pneumatische hefboom met haken WISA XS/XT
	8050390051	Pneumatische hefboom SF met haken WISA XS/XT
	8050390052	Pneumatische hefboom DFF met haken WISA XS/XT (in combinatie met art.nr. 8050404001)
	8050897009	Elektronische hefboom met haken WISA XS/XT
8	8050390111	Set montage- en stelpennen WISA XT mechanisch
9	8050887097FM	Afvoerbocht beugel WISA XS/XT/XF/21xx/Quadro
10	8050887169	Metselhulp top/front WISA XT
11	8050390061	Set afdichtringen voor valpijp en afvoerbocht 90mm
12	8050390090	Rioolafvoerbocht PE 90 x 90mm met dop
13	8050390091	Overgangsstuk PE 90/110
	8050887372	Overgangsstuk PE 90/100
14	8050390080	WC aansluitset L=230mm
	8050390081	WC aansluitset L=300mm
15	8050802332	Flexibele aansluitslang met kogelkraan
16	8050885470	Reduceerstuk WISA XS/XT (blauw) - standaard ingebouwd *
	8035882386	Waterstroom reduceerstuk XS/XT - optioneel (zie pag. 160)
17	8050887104	Afdekplaat WISA XT
18	8050887065FM	Balgen pneumatische panelen

Bijpassende XT bedieningspanelen (zie pag. 46).

* Het waterstroomreduceerstuk maakt geen onderdeel uit van de WISA XT 83 cm tank.

WISA XF inbouwreservoir met front bediening

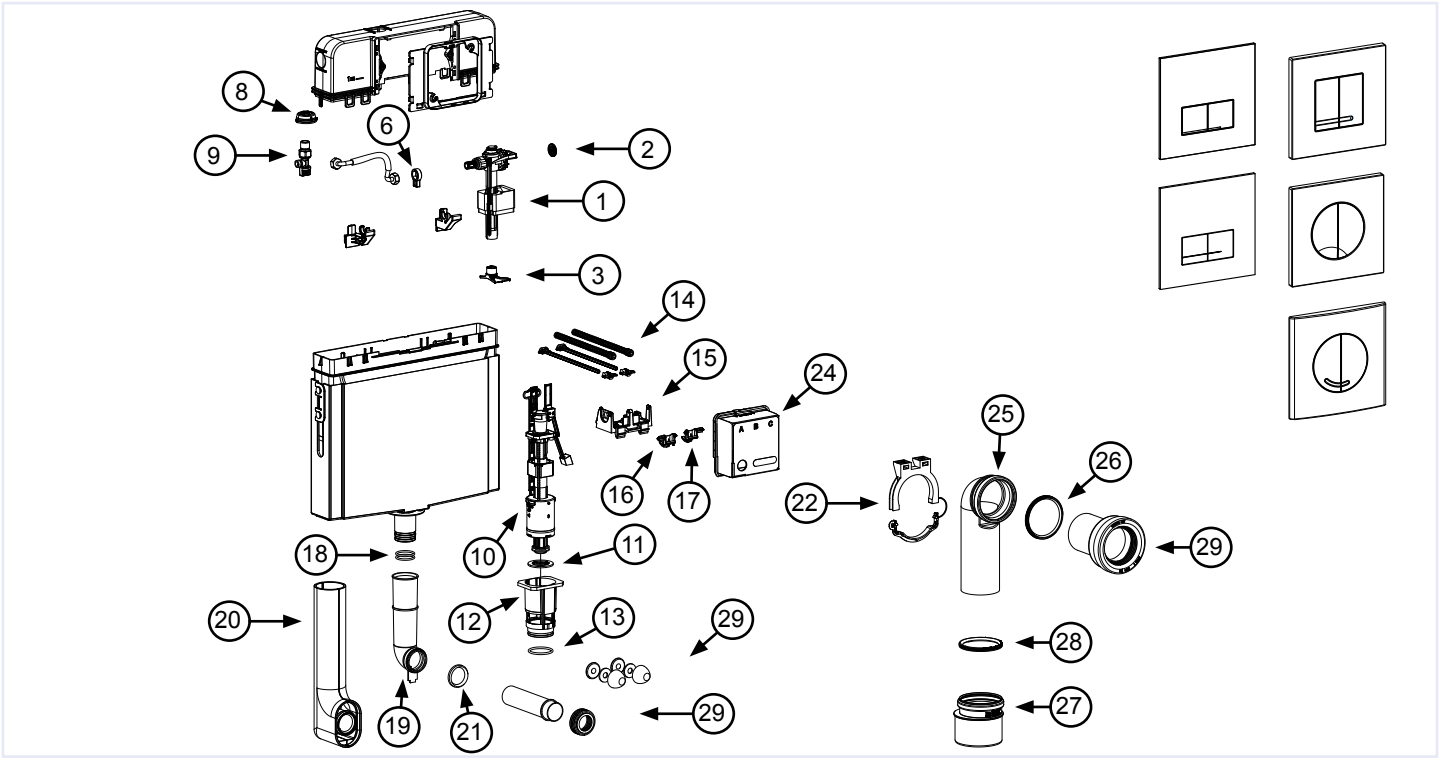

	WISA art nr	omschrijving
1	747EBSCW	Hydraulische vlotterkraan WISA XF
2	2-231	Membraam hydraulische vlotterkraan 747
3	GR0714	Diffuser/afstandhouder t.b.v. 747 vlotterkraan
6	GR0663-9010	Kunststof moersleutel *
8	1409988419	Rozet wateraansluiting WISA XF
9	8050802365	Hoekstopkraan WISA XF
10	GR-S350-0250	Uitstroommechanisme WISA XF
11	BG0017S	Bodemkleprubber uitstroommechanisme WISA XF
12	BG0005	Zitting voor uitstroommechnisme WISA XF
13	BG0033	Afdichtrubber zitting WISA XF
14	8050390109	Set montage- en stelpennen DF WISA XS/XF
15	GR0891	Mechanische hefboom WISA XF
16	GR0889	6L (hele spoeling) hefboom WISA XF
17	GR0890	3L (halve spoeling) hefboom WISA XF
18	GR0053	O-ring t.b.v. tank WISA XF en valpijpbocht
19	GR0003	Valpijpbocht met lip L=195 mm, WISA XF
20	667870	Samenstelling geïsoleerde valpijpbocht 300 mm *
21	1603988425	Afdichtring valpijpbocht
22	8050887097FM	Afvoerbocht beugel WISA XS/XT/XF/21xx/Quadro
24	8050887145	Metselhulp WISA XS/XF
25	GR0029	Afvoerbocht PE 90 x 90 mm (zonder afdichtring) *
26	GR0006	Afdichtring afvoerbocht 90 mm WISA XF
27	8050390091	Overgangsstuk PE 90/110
	8050887372	Overgangsstuk PE 90/100
28	8050390061	Set afdichtringen voor valpijp en afvoerbocht 90mm
29	8050390080	WC aansluitset L=230mm
	8050390081	WC aansluitset L=300mm

Bijpassende mechanische XS/XF DF bedieningspanelen (zie pag. 42)

* Uitlopend artikel, leverbaar zolang de voorraad strekt

WISA Quadro inbouwreservoir met front bediening

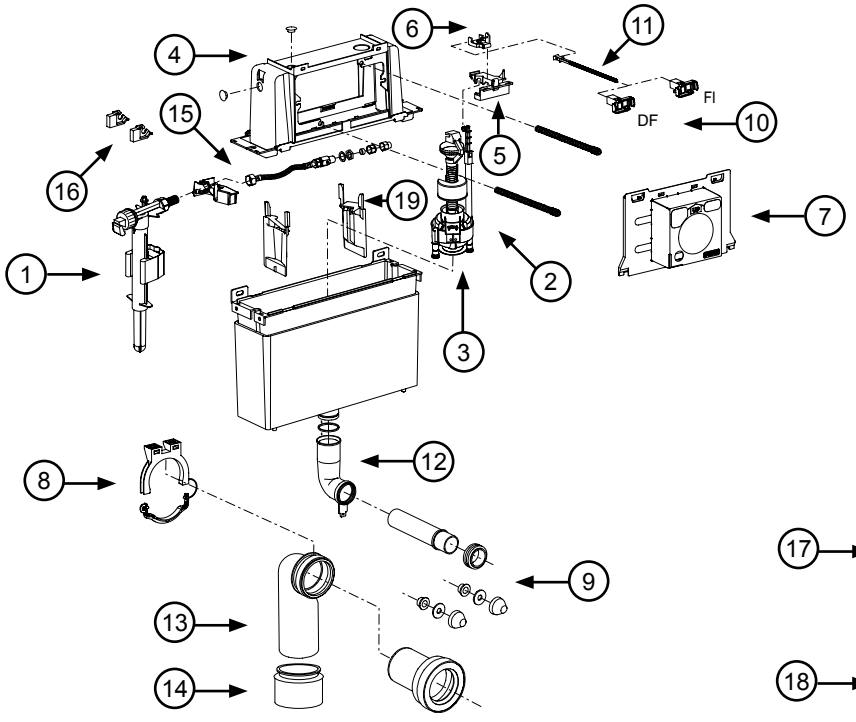

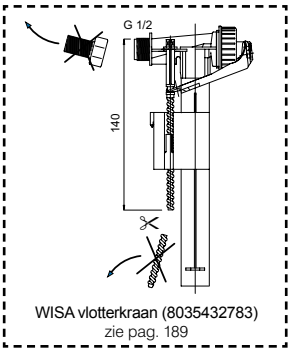

WISA vlotterkraan (8035432783)
zie pag. 189

	WISA art nr	omschrijving
1	8035432783	Universele hydraulische vlotterkraan (zie pag. 175)
2	8050800512	Uitstroommechanisme inclusief bodemkleprubber WISA Quadro 4 liter/2140/2940
3	8035390111	Bodemkleprubber voor dualflush mechanisme Ø 69 x 19 mm
4	8050887102	Reservoirdeksel WISA 2100/Quadro
5	8050390110	Brugstuk inclusief hefboom en kraansteun (nieuw model)
6	8050887110	Hefboom WISA 2100/Quadro
7	8050887141	Metselhulp bedieningspaneel WISA 2100/Quadro
8	8050887097FM	Afvoerbocht beugel WISA XS/XT/XF/21xx/Quadro
9	8050390080	WC aansluitset L=230mm
	8050390081	WC aansluitset L=300mm
10	8050390106	Set montagepennen SO WISA Quadro
	8050390107	Set montagepennen DF WISA Quadro
11	8050390102	Stelpen en kop SO WISA Quadro
	8050390103	Stelpen en kop DF WISA Quadro
12	8050887355	Valpijpbocht met lip L=245 mm, WISA XS/XT 18 cm/2100/ 2136/Quadro
	8050390061	Set afdichtringen voor valpijp en afvoerbocht 90mm
13	8050390090	Rioolafvoerbocht PE 90 x 90mm met dop
14	8050390091	Overgangsstuk PE 90/110
	8050887372	Overgangsstuk PE 90/100
15	8050802330	Wateraansluiting G 1/2
16	8050390123	Reparatieset bedieningspanelen Quadro (voor bevestiging montagepennen)
17	8050417101	Quadro Bedieningspaneel Gaia SO wit
	8050417001	Quadro Bedieningspaneel Gaia DF wit
	8050417031	Quadro Bedieningspaneel Gaia DF matchroom
	8050417051	Quadro Bedieningspaneel Gaia DF glanschroom
18	8050416801	Quadro Bedieningspaneel Enyo SO wit
	8050416701	Quadro Bedieningspaneel Enyo DF wit
	8050416731	Quadro Bedieningspaneel Enyo DF matchroom
	8050416751	Quadro Bedieningspaneel Enyo DF glanschroom
19	8050887106FM	Tussenschot WISA 2100/2102

WISA 2102 SO inbouwreservoir met top bediening

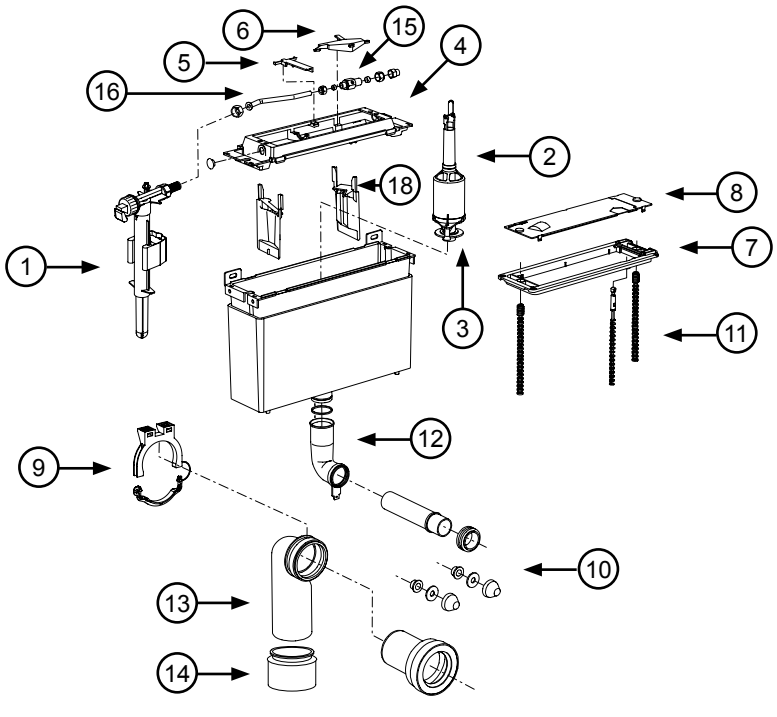

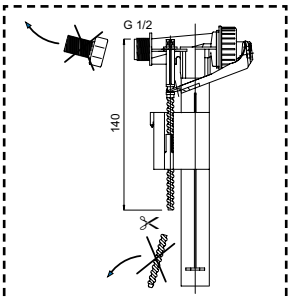

WISA vlotterkraan (8035432783)
zie pag. 189

	WISA art nr	omschrijving
1	8035432783	Universele hydraulische vlotterkraan (zie pag. 175)
2	8050800511	Uitstroommechanisme inclusief bodemkleprubber WISA 2100/2102 SO
	8050800525	Pneumatisch uitstroommechanisme inclusief bodemkleprubber WISA 2100/2102
3	1411988440	Bodemkleprubber Ø 65 x 28,5 mm
	8050390037	Bodemkleprubber 1411988440 set à 5 stuks
4	8050887103	Reservoirdeksel WISA 2102
5	8050887108	Brugstuk WISA 2102
6	8050887111	Hefboom WISA 2102
7	8050897124	Muurplaat WISA 2102
8	8050887115	Afdekplaat WISA 2102
9	8050887097FM	Afvoerbocht beugel WISA XS/XT/XF/21xx/Quadro
10	8050390080	WC aansluitset L=230mm
	8050390081	WC aansluitset L=300mm
11	8050390077	Set montagepennen SO
12	8050390061	Set afdichtringen voor valpijp en afvoerbocht 90mm
13	8050390090	Rioolafvoerbocht PE 90 x 90mm met dop
14	8050390091	Overgangsstuk PE 90/110
	8050887372	Overgangsstuk PE 90/100
15	1405987110	Kogelkraan WISA 2102
16	1405987138	Aanvoerbuis WISA 2102
17	8050420800	Bedieningspaneel WISA 2100 top wit
18	8050887106FM	Tussenschot WISA 2100/2102

WISA 2100 SO inbouwreservoir met front bediening

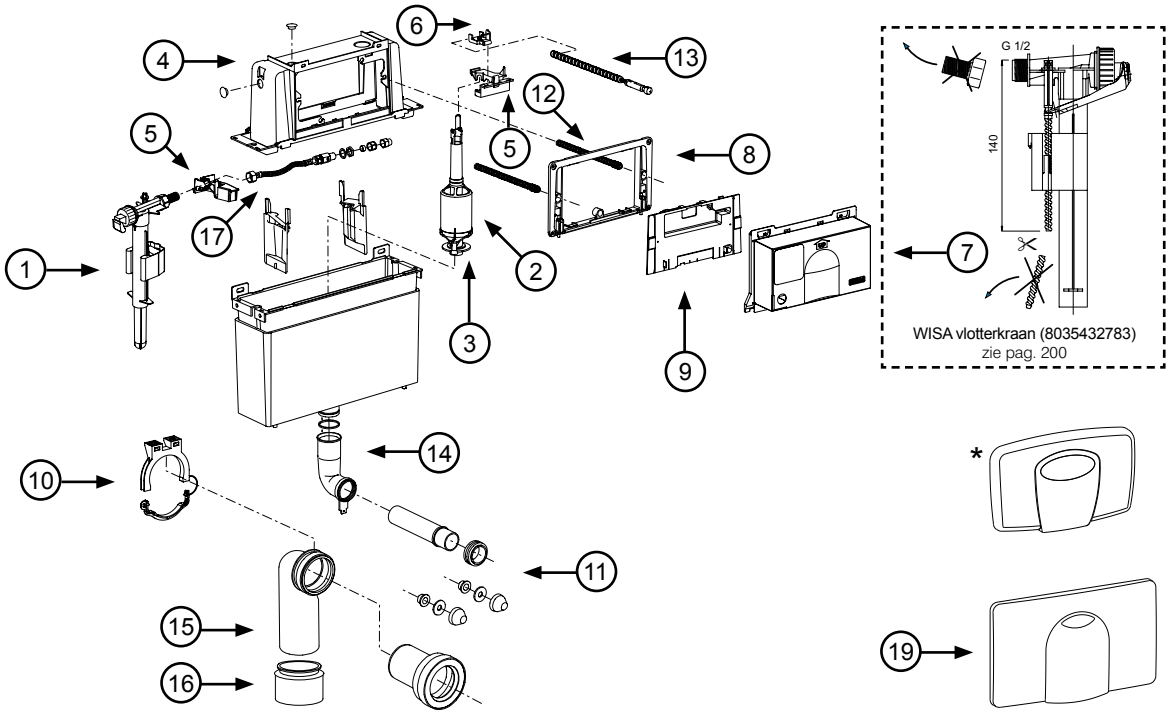

	WISA art nr	omschrijving
1	8035432783	Universele hydraulische vlotterkraan (zie pag. 175
2	8050800511	Uitstroommechanisme inclusief bodemkleprubber WISA 2100/2102 SO
	8050800525	Pneumatisch uitstroommechanisme inclusief bodemkleprubber WISA 2100/2102
3	1411988440	Bodemkleprubber Ø 65 x 28,5 mm
	8050390037	Bodemkleprubber 1411988440 set à 5 stuks
4	8050887102	Reservoirdeksel WISA 2100/Quadro
5	8050390110	Brugstuk inclusief hefboom en kraansteun (nieuw model)
6	8050887110	Hefboom WISA 2100/Quadro
7	8050887140	Metselhulp WISA 2101
8	8050887130	Muurplaat WISA 2100
9	8050887114	Afdekplaat WISA 2100
10	8050887097FM	Afvoerbocht beugel WISA XS/XT/XF/21xx/Quadro
11	8050390080	WC aansluitset L=230mm
	8050390081	WC aansluitset L=300mm
12	8050390077	Set montagepennen SO
13	8050390104	Stelpen en kop SO
14	8050887355	Valpijpbocht met lip L=245 mm, WISA XS/XT 18 cm/2100/ 2136/Quadro
	8050390061	Set afdichtringen voor valpijp en afvoerbocht 90mm
15	8050390090	Rioolafvoerbocht PE 90 x 90mm met dop
16	8050390091	Overgangsstuk PE 90/110
	8050887372	Overgangsstuk PE 90/100
17	8050802330	Wateraansluiting G 1/2
19	8050420600	Bedieningspaneel WISA 2100 SO wit
	8050420629	Bedieningspaneel WISA 2100 SO matchroom

WISA 2100 DF inbouwreservoir met front bediening

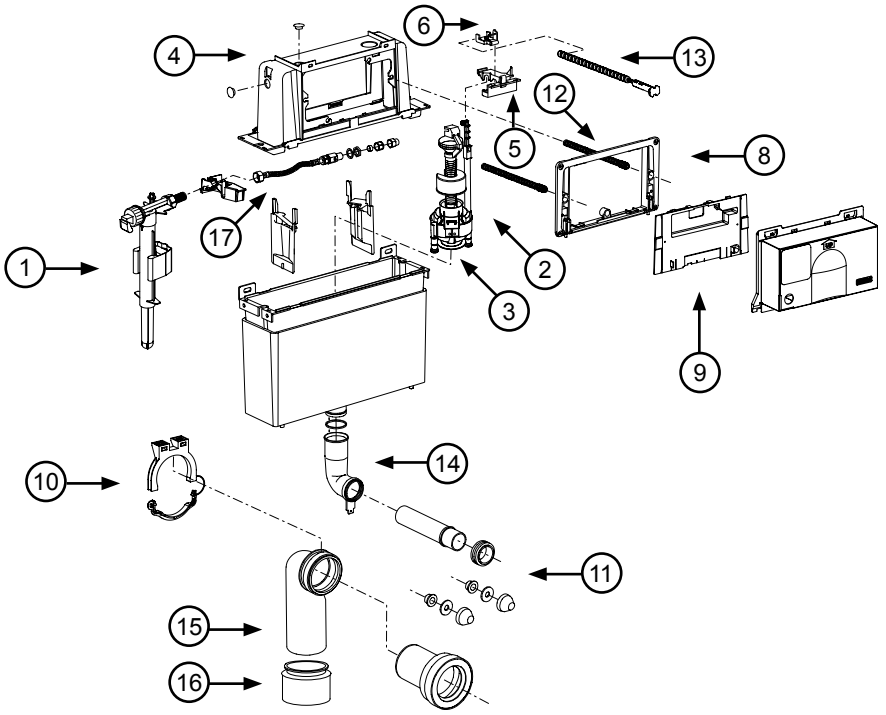

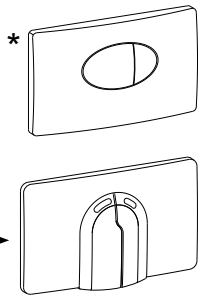

	WISA art nr	omschrijving
1	8035432783	Universele hydraulische vlotterkraan (zie pag. 175)
3	8035390111	Bodemkleprubber voor dualflush mechanisme Ø 69 x 19 mm
4	8050887102	Reservoirdeksel WISA 2100/Quadro
5	8050390110	Brugstuk inclusief hefboom en kraansteun (nieuw model)
6	8050887110	Hefboom WISA 2100/Quadro
7	8050887140	Metselhulp WISA 2101
8	8050887130	Muurplaat WISA 2100
9	8050887114	Afdekplaat WISA 2100
10	8050887097FM	Afvoerbocht beugel WISA XS/XT/XF/21xx/Quadro
11	8050390080	WC aansluitset L=230mm
	8050390081	WC aansluitset L=300mm
12	8050390089	Set montagepennen DF
13	8050390105	Stelpen en kop DF
14	8050887355	Valpijpbocht met lip L=245 mm, WISA XS/XT 18 cm/2100/ 2136/Quadro
	8050390061	Set afdichtringen voor valpijp en afvoerbocht 90mm
15	8050390090	Rioolafvoerbocht PE 90 x 90mm met dop
16	8050390091	Overgangsstuk PE 90/110
	8050887372	Overgangsstuk PE 90/100
17	8050802330	Wateraansluiting G 1/2
19	8050420730	Bedieningspaneel WISA 2100 DF wit
	8050420737	Bedieningspaneel WISA 2100 DF pergamon
	8050420759	Bedieningspaneel WISA 2100 DF matchroom

WISA 2000 inbouwreservoir met front bediening

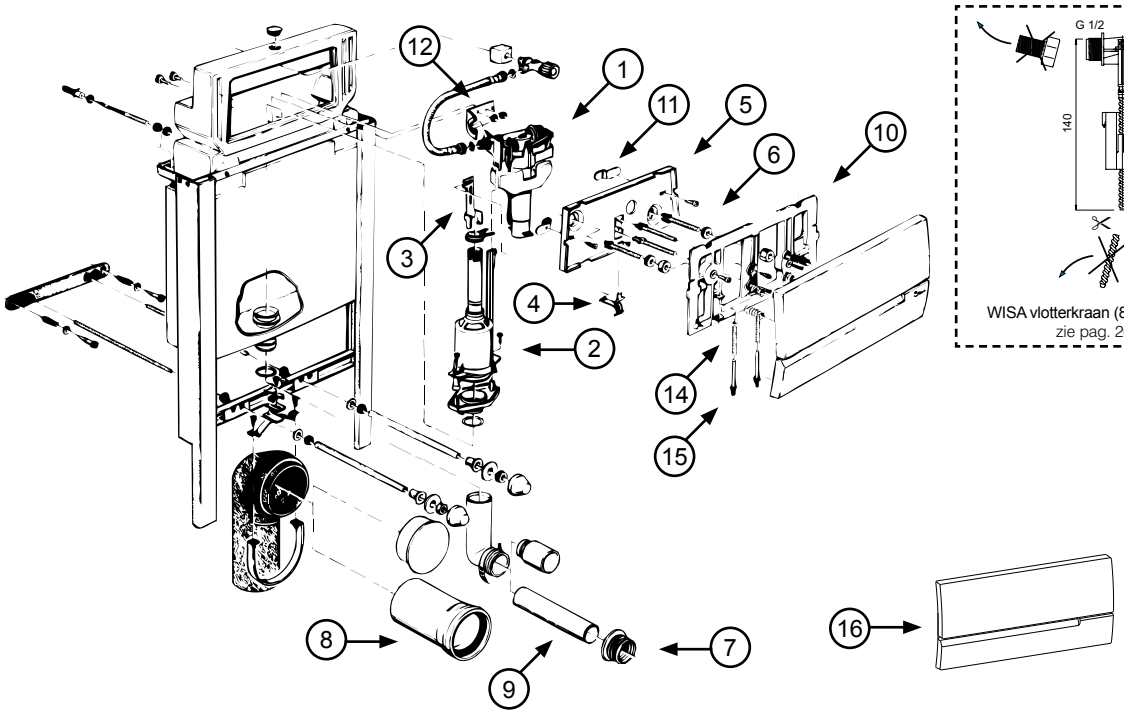

	WISA art nr	omschrijving
1	8035432783	Universele hydraulische vlotterkraan (zie pag. 175)
2	8050800506	Uitstroommechanisme inclusief bodemkleprubber WISA 2000/2002
	1411988440	Bodemkleprubber Ø 65 x 28,5 mm
	8050390037	Bodemkleprubber 1411988440 set à 5 stuks
	8050883106	Gaffel WISA 2000/2002
3	8050883265	Haak uitstroommechanisme WISA 2000*
4	8050883263	Hefboom serviceluik WISA 2000/2002 *
5	8050883262	Serviceluik W2000/2002
6	8050800041	Zak draadstiften WISA 2000/2002
7	8050880349FM	Manchetrubber zonder flens
8	1409140301	Rioolverlengbuis 250 mm
9	8050887369	Valpijpverlengbuis Ø 45 mm L= 230mm wit
10	8050883260FM	Muurplaat-montageraam WISA 2000/2002
11	8050390040	Zak bevestigingsmateriaal serviceluik WISA 2000
12	1403883266	Kraansteun RVS WISA 2000
14	1401980442FM	RVS drukveer bedieningspaneel 35mm WISA 2100
15	8050882851	Drukstift
16	8050420300	Bedieningspaneel WISA 2000/2002 wit
	8050420307	Bedieningspaneel WISA 2000/2002 pergamon

* Laatste productie 2000

* Uitlopend artikel, leverbaar zolang de voorraad strekt

WISA 2002 inbouwreservoir met TOP bediening

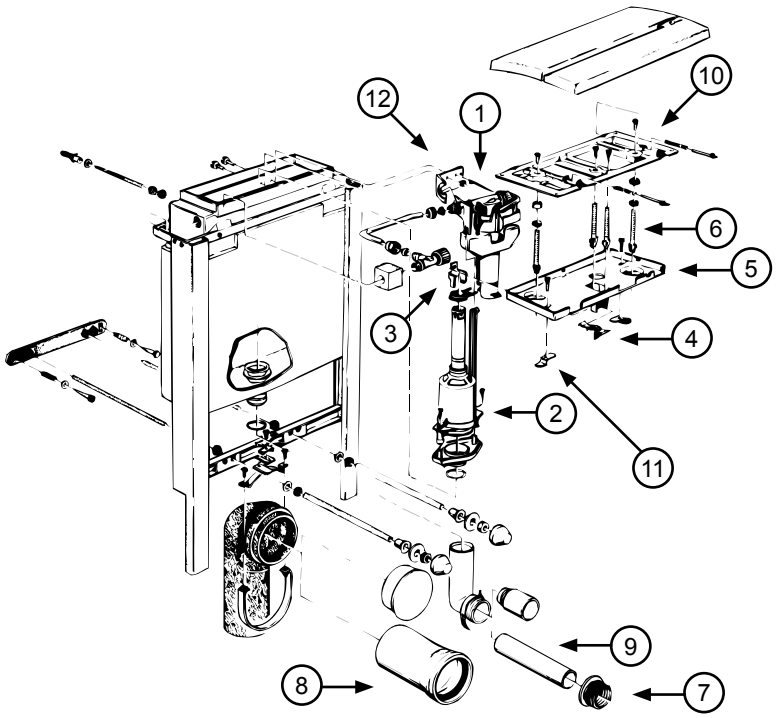

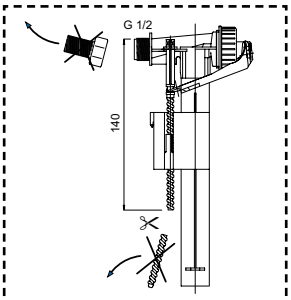

WISA vlotterkraan (8035432783)
zie pag. <OV>

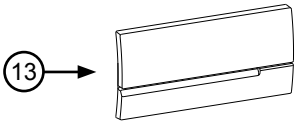

	WISA art nr	omschrijving
1	8035432783	Universele hydraulische vlotterkraan (zie pag. 175)
2	8050800506	Uitstroommechanisme inclusief bodemkleprubber WISA 2000/2002
	1411988440	Bodemkleprubber Ø 65 x 28,5 mm
	8050390037	Bodemkleprubber 1411988440 set à 5 stuks
	8050883106	Gaffel WISA 2000/2002
3	8050883269	Haak uitstroommechanisme WISA 2002
4	8050883263	Hefboom serviceluik WISA 2000/2002 *
5	8050883262	Serviceluik W2000/2002
6	8050800041	Zak draadstiften WISA 2000/2002
7	8050880349FM	Manchetrubber zonder flens
9	8050887369	Valpijpverlengbuis Ø 45 mm L= 230mm wit
10	8050883260FM	Muurplaat-montageraam WISA 2000/2002
11	8050390040	Zak bevestigingsmateriaal serviceluik WISA 2000
12	1403883266	Kraansteun RVS WISA 2000
13	8050420300	Bedieningspaneel WISA 2000/2002 wit
	8050420307	Bedieningspaneel WISA 2000/2002 pergamon
	8050420319	Bedieningspaneel WISA 2000/2002 matchroom

* Laatste productie 2000

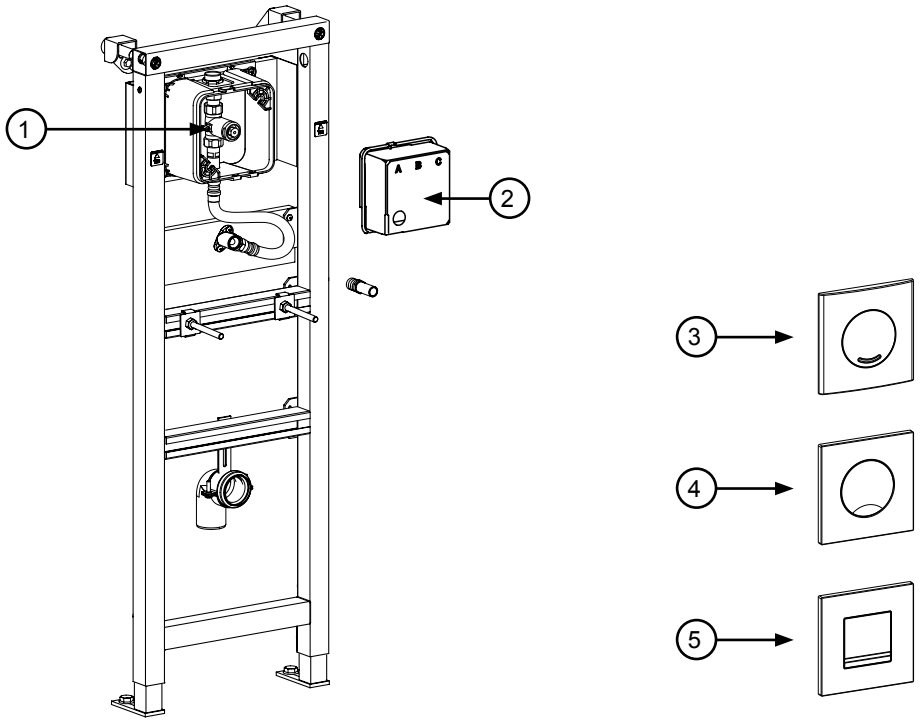

	WISA art nr	omschrijving
1	1416980024	Nil ruwbouwset met drukspoeler
2	8050887145	Metselhulp WISA XS/XF
3	8050418201	XS Bedieningspaneel Argos Urinoir kunststof wit
4	8050418101	XS Bedieningspaneel Maro Urinoir kunststof wit
5	8050418650	XS Bedieningspaneel Delos Urinoir metaal mat/glanschroom *
	8050418001	XS Bedieningspaneel Delos Urinoir kunststof wit
	8051405338	XS Bedieningspaneel Delos Urinoir kunststof mat zwart

* toets matchroom ** toets glanschroom

* Uitlopend artikel, leverbaar zolang de voorraad strekt

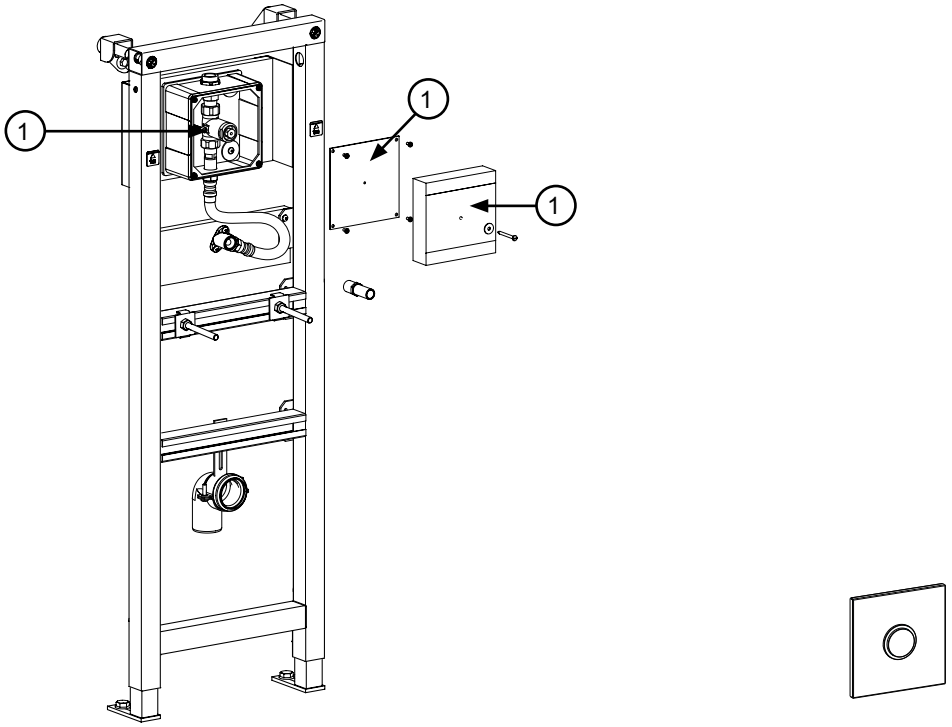

	WISA art nr	omschrijving
1	1416980024	Nil ruwbouwset met drukspoeler

A Fluidmaster Family Brand

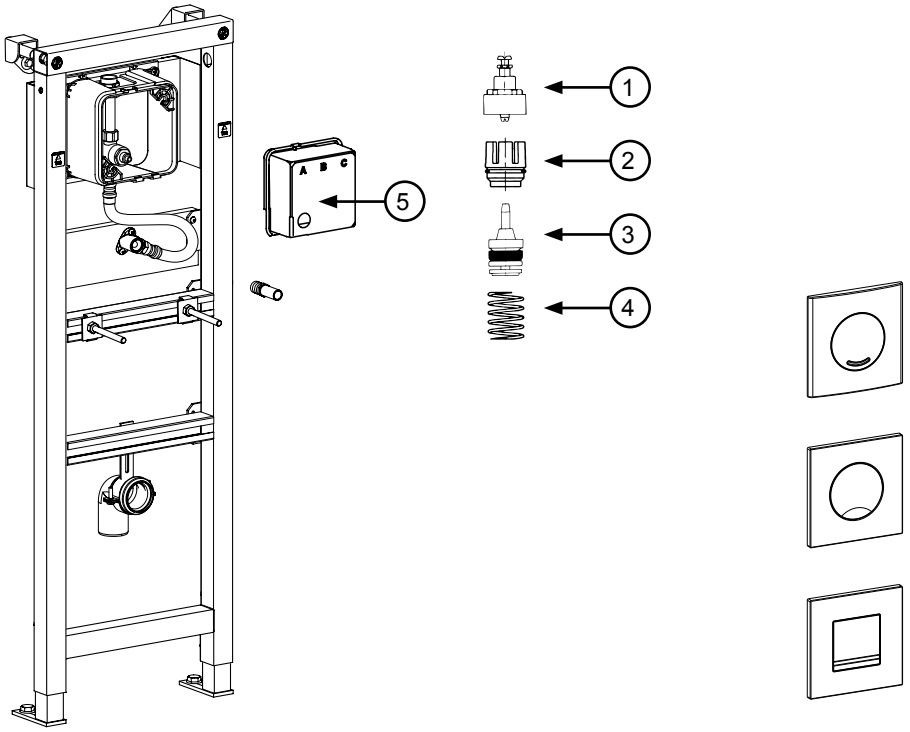

	WISA art nr	omschrijving
1	1416980042	Drukknop set binnen (compleet)
2	1416980041	Zitting (compleet)
3	1416980016	Zuiger (compleet)
4	1416980029	Zuigerveer
5	8050887145	Metselhulp WISA XS/XF

Voor bedieningsplaten Argos SO, Maro SO en Delos SO zie vanaf pagina 32

A Fluidmaster Family Brand

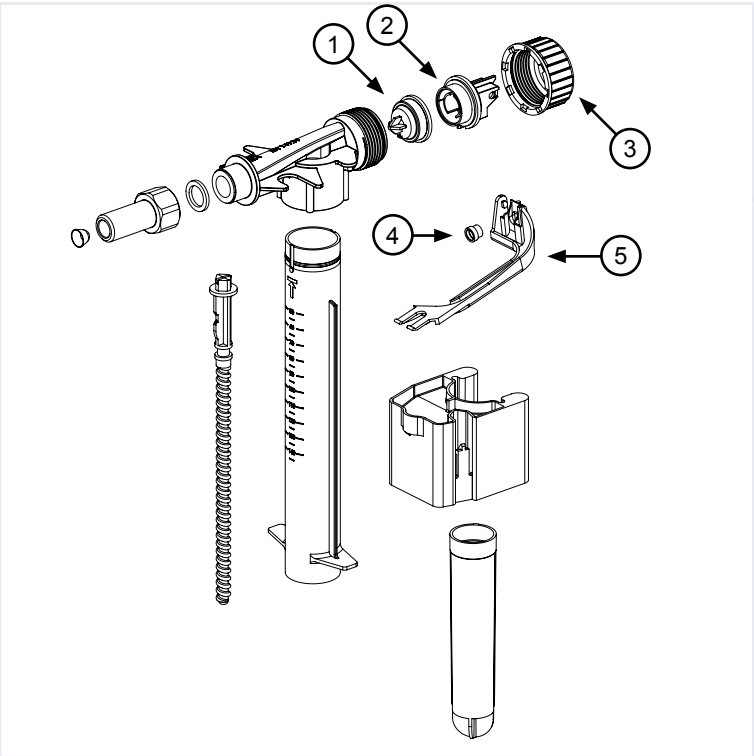

*

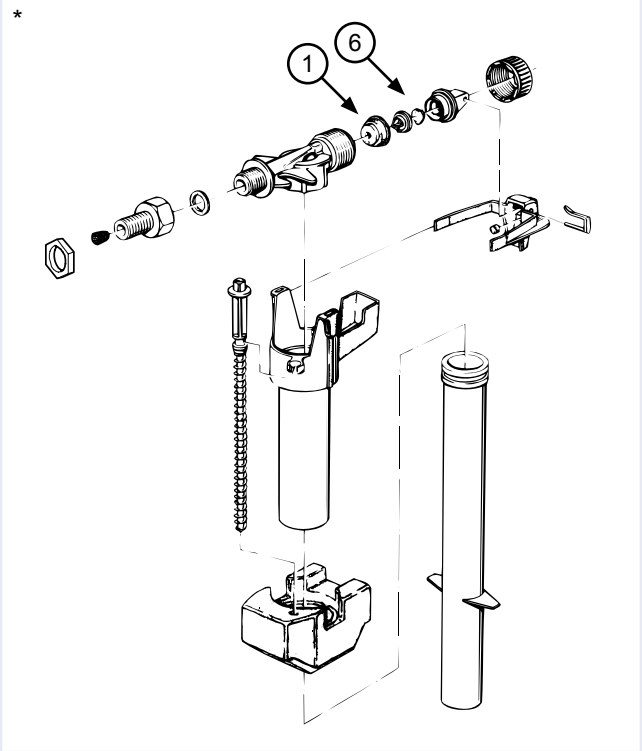

	WISA art nr	omschrijving
1	8050800311	Membraan inclusief steunplaat
2	8050885463FM	Kraandeksel hydraulische vlotterkraan
3	8050885454	Wartelmoer hydraulische vlotterkraan
4	1411988471	Klepstuk hydraulische vlotterkraan
5	8050885414FM	Hefboom + klepstuk hydraulische vlotterkraan
6	1411988474	Dempplaatje

* Uitlopend artikel, leverbaar zolang de voorraad strekt



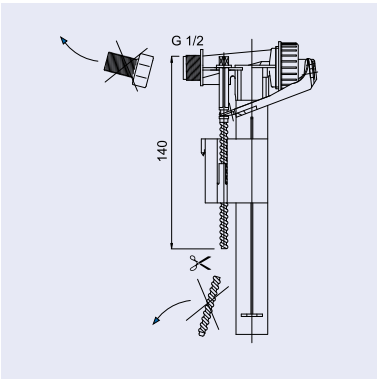

UNIVERSELE HYDRAULISCHE VLOTTERKRAAN

- toepasbaar in elk gangbaar reservoir, duoblok en WISA inbouwsysteem
- korte vultijd: 6 liter in 46 sec (0,3 MPa)
- geluidsniveau 13 dB(A) bij 0,3 MPa, klasse 1 (NEN-EN-ISO 3822)
- voorzien van G 3/8 draadeind
- eenvoudig instelbaar
- KIWA keur
- zonder draadstuk uitermate geschikt voor alle Sphinx/Novoboch/Warneton duoblokken
- zonder draadstuk te gebruiken in WISA XS en XT inbouwsystemen (zie pag. 163)
- zonder draadstuk en met verkort kunststof schroefdraad te gebruiken in overige WISA inbouwsystemen (zie pag. 165)

EAN nummer	WISA art nr	omschrijving	doos
8711778071605	8035432783	Universele hydraulische vlotterkraan	36

Hydraulische vlotterkraan Fluidmaster 747

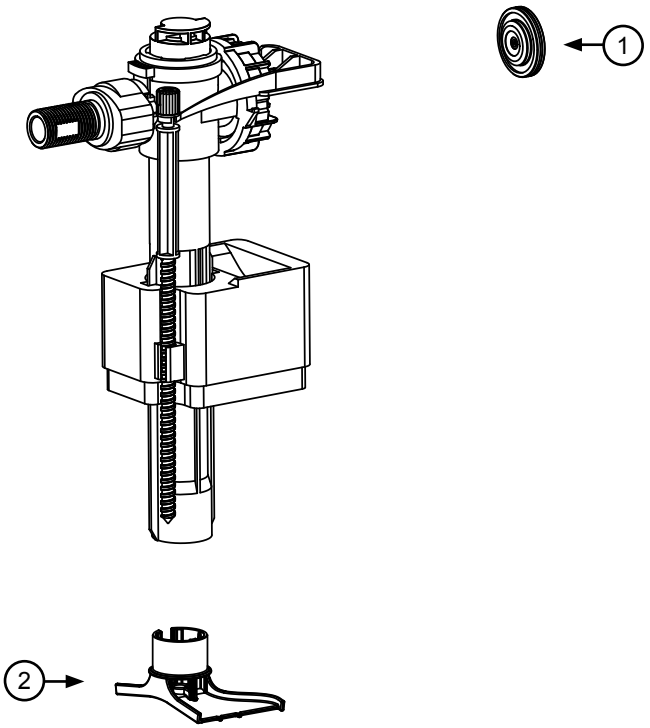

	WISA art nr	omschrijving
1	B2-231-1-0001	Membraam hydraulische vlotterkraan 747
2	GR0714	Diffuser/afstandhouder t.b.v. 747 vlotterkraan

Uitstroommechanismen

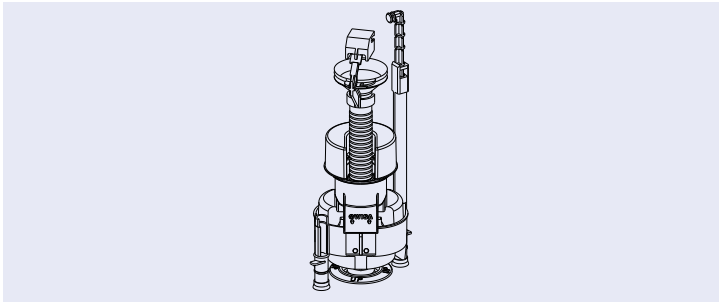

Uitstroommechanisme WISA dual flush 3-6 liter

EAN nummer	WISA art nr	omschrijving
8711778072183	8050801504	Uitstroommechanisme inclusief bodemkleprubber WISA 800 DF
8711778066373	8050801523	Uitstroommechanisme inclusief bodemkleprubber WISA inbouwreservoirs Dualflush en Quadro
8711778117945	8035390111	Bodemkleprubber voor dualflush mechanisme Ø 69 x 19 mm (voorheen 8035885920)

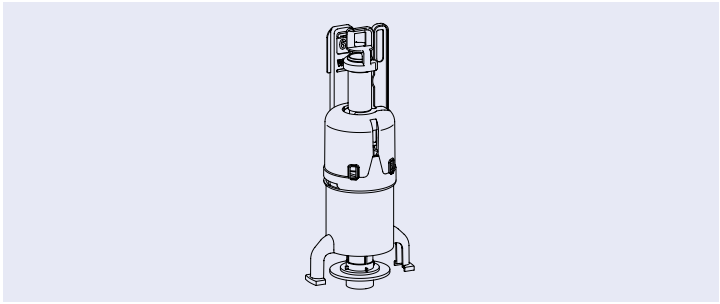

Uitstroommechanisme WISA dual flush 3-6 liter

EAN nummer	WISA art nr	omschrijving
8711778222472	8050801518	Uitstroommechanisme inclusief bodemkleprubber WISA 336 (vanaf medio 2020)/450
8711778219984	8050801531	Uitstroommechanisme inclusief bodemkleprubber WISA 1036 (vanaf medio 2020)
8711778164833	1411988440	Bodemkleprubber Ø 65 x 28,5 mm
8711778013261	8050390037	Bodemkleprubber 1411988440 set à 5 stuks

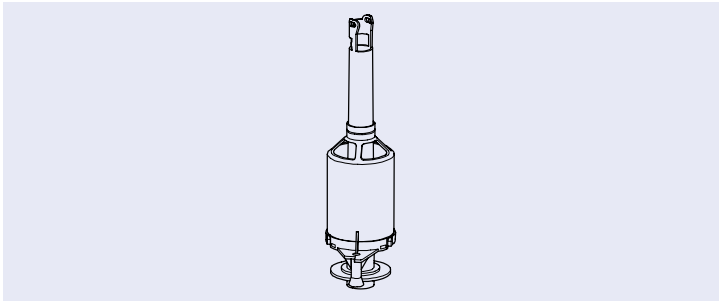

Uitstroommechanisme WISA spoelonderbreking

EAN nummer	WISA art nr	omschrijving
8711778066281	8050801502	Uitstroommechanisme inclusief bodemkleprubber WISA 800 MF
8711778052680	8050800514	Uitstroommechanisme inclusief bodemkleprubber WISA 1040
8711778046665	8050800512	Uitstroommechanisme inclusief bodemkleprubber WISA Quadro 4 liter/2140/2940
8711778017108	8050800500	Uitstroommechanisme inclusief bodemkleprubber WISA 250/285/350/444/900
8711778017146	8050800504	Uitstroommechanisme inclusief bodemkleprubber WISA 500/750/790
8711778017160	8050800507	Uitstroommechanisme inclusief bodemkleprubber WISA 600/1000/1040
8711778095670	8050800527	Uitstroommechanisme inclusief bodemkleprubber WISA 300
8711778017153	8050800506	Uitstroommechanisme inclusief bodemkleprubber WISA 2000/2002
8711778038837	8050800511	Uitstroommechanisme inclusief bodemkleprubber WISA 2100/2102 SO
8711778164833	1411988440	Bodemkleprubber Ø 65 x 28,5 mm
8711778013261	8050390037	Bodemkleprubber 1411988440 set à 5 stuks

Uitstroommechanismen

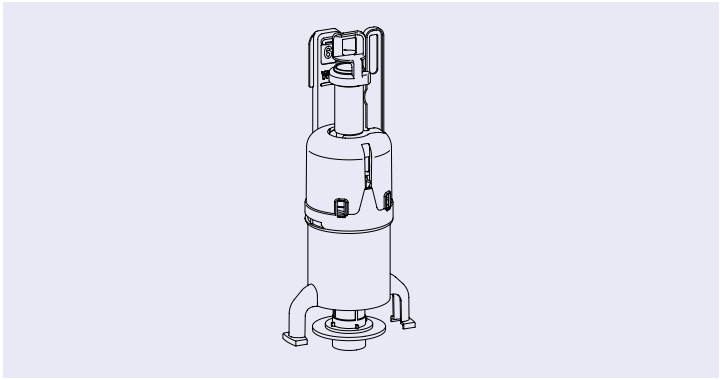

Uitstroommechanisme WISA XS/XT

EAN nummer	WISA art nr	omschrijving
8711778122680	8050801525	Uitstroommechanisme inclusief bodemkleprubber WISA XS/XT
8711778178533	8050801522FM	Uitstroommechanisme (DFF) WISA XS/XT
8711778174504	8050801527	Uitstroommechanisme WISA XS 4/2 L
8711778164833	1411988440	Bodemkleprubber Ø 65 x 28,5 mm
8711778013261	8050390037	Bodemkleprubber 1411988440 set à 5 stuks

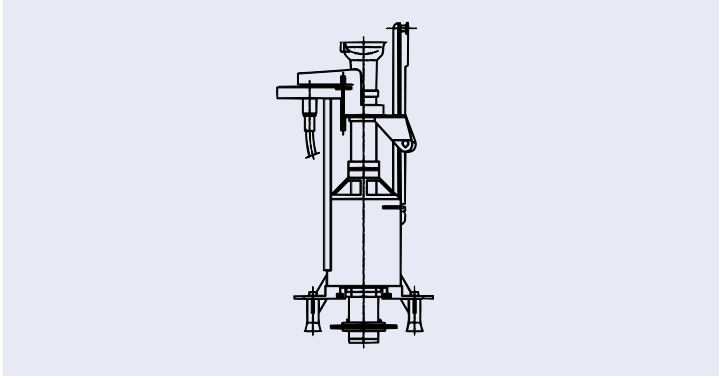

Uitstroommechanisme pneumatisch

EAN nummer	WISA art nr	omschrijving
8711778070417	8050800525	Pneumatisch uitstroommechanisme inclusief bodemkleprubber WISA 2100/2102
8711778105799	8050800529	Pneumatisch uitstroommechanisme inclusief bodemkleprubber WISA 300
8711778164833	1411988440	Bodemkleprubber Ø 65 x 28,5 mm
8711778013261	8050390037	Bodemkleprubber 1411988440 set à 5 stuks
8711778107922	1418988432	Membraan pneumatische knop

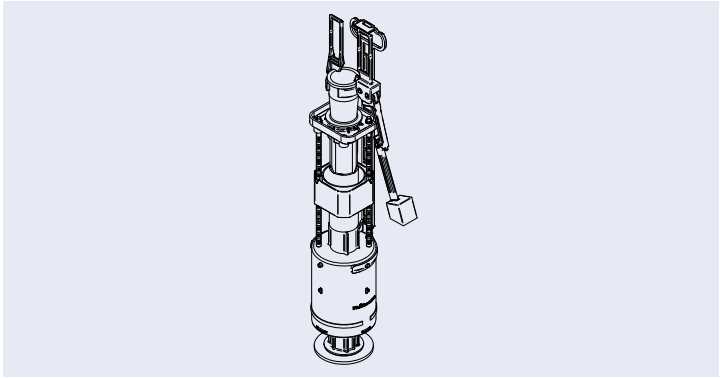

Uitstroommechanisme WISA XF

EAN nummer	WISA art nr	omschrijving
8681282600182	B01-5002	Uitstroommechanisme WISA XF

Scharnieren en buffersets



SCHARNIERSET

EAN nummer	WISA art nr	omschrijving	materiaal
8681282663002	1409260160	Soft close mechanisme toiletzitting Melbourne	RVS
8681282663019	1409260161	Scharnierset toiletzetting Melbourne	RVS
8711778159013	1409260145	Scharnierset excentrisch toiletzitting Star/Star S	RVS
8711778000216	1409260151	Scharnierset excentrisch toiletzitting D-Star 300/D-Star 300 S	RVS
8711778159020	1409260146	Scharnierset toiletzitting Centaur (vanaf 2009)	RVS
8711778159037	1409260147	Scharnierset excentrisch toiletzitting Leo (vanaf 2009)	RVS
8711778166295	1409260153	Scharnierset excentrisch toiletzitting Mars S/Libra *	RVS
8711778125803	1409260144	Scharnierset excentrisch toiletzitting Capella	kunststof
8711778228207	1409260170	Scharnierset topfix toiletzitting D-Star 300/D-Star 300 S	RVS
8711778230408	1409260175	Scharnierset topfix toiletzitting Star/Star S	RVS
8711778228214	1409260171	Scharnierset topfix toiletzitting Antares S/Virgo S/Taurus S/Aquarius S/Scorpio S	RVS
8711778228221	1409260172	Scharnierset topfix set Zodiac S/ Aries S	RVS
8711778228238	1409260173	Scharnierset topfix toiletzitting Libra (QR)	RVS
8711778228245	1409260174	Scharnierset topfix toiletzitting Care	gegoten zink

* Uitlopend artikel, leverbaar zolang de voorraad strekt

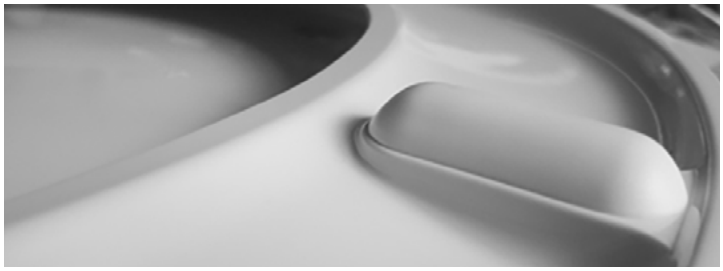

BUFFERSET

EAN nummer	WISA art nr	omschrijving
8681282663026	1409260162	Bufferset toiletzitting Melbourne
8711778159044	1409260148	Bufferset toiletzitting Star/Star S
8711778000223	1409260152	Bufferset toiletzitting D-Star 300/D-Star 300 S
8711778159051	1409260149	Bufferset toiletzitting Centaur (vanaf 2009) *
8711778159068	1409260150	Bufferset toiletzitting Leo (vanaf 2009)
8711778166301	1409260154	Bufferset toiletzitting Mars/Mars S *
8711778125797	1409260143	Bufferset toiletzitting Capella
8711778228252	1409260180	Bufferset toiletzitting Zodiac S/Aries S
8711778228269	1409260181	Bufferset toiletzitting Taurus S
8711778228276	1409260182	Bufferset toiletzitting Care *
8711778228283	1409260183	Bufferset toiletzitting Libra (QR)/Virgo S/Aquarius S/Scorpio S

* Uitlopend artikel, leverbaar zolang de voorraad strekt

Toestelafstanden en afmetingen

Gemiddelde afmetingen	B: 60 D: 55	B: 50 D: 40	B: 40 D: 60	B: 40 D: 40	B: 40 D: 60	B: 80 D: 80	B: 180 D: 80
Gebruiksruimte om het toestel	75 100	75 90	75 80	75 80	75 80	75 90	75 90
Minimale onderlinge afstand	80	-	70	70	75	-	-
	75	-	65	65	70	-	-
Hartafstand	70	65	60	60	65	-	-
	70	65	60	60	65	-	-
	75	70	65	65	-	-	-
Douche-bak/bad	50	45	40	40	45	-	-
Zijmuur	50	45	40	40	45	-	-
Zijmuren	50	45	45	40	45	-	-



Combinaties baden & whirlpools

Meer informatie
Ga voor het uitgebreide en actuele assortiment van combinaties baden & whirlpools naar onze website:

www.wisa-sanitair.com/producten/wellness

6 verchroomde waterjets

pneumatische aan / uit schakelaar
en luchtregelaar

waterpomp (0,55 kW)

overloopcombinatie

Anzio

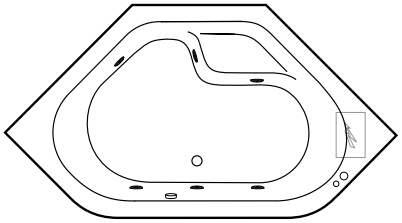

Avellino

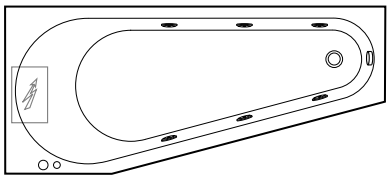

Berceto Duo

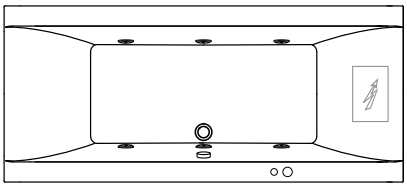

Caserta

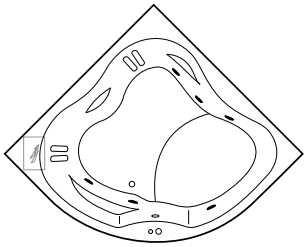

Grandola

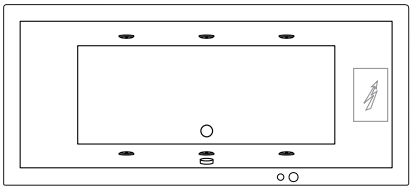

New Fontana

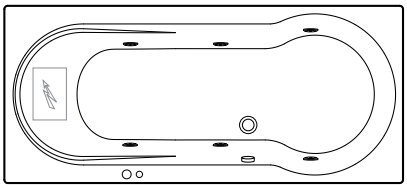

New Toscana

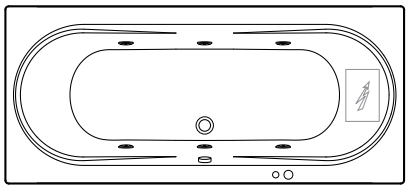

Rosolina

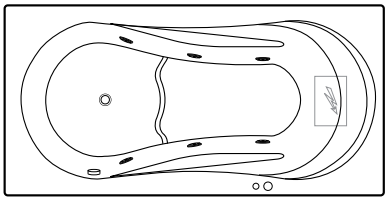

Tirano

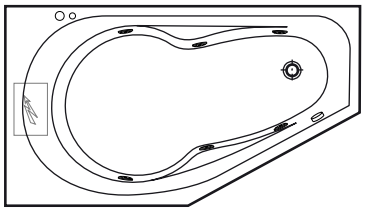

A Fluidmaster Family Brand

8 verchroomde waterjets

pneumatische aan / uit schakelaar
en luchtregelaar

waterpomp (0,55 kW)

overloopcombinatie

Anzio

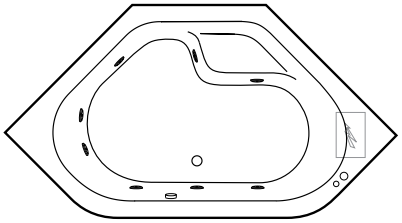

Avellino

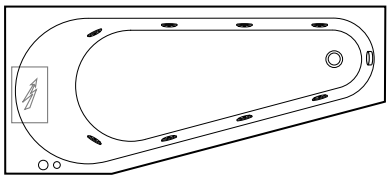

Berceto Duo

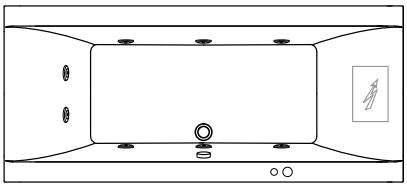

Caserta

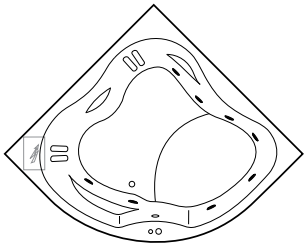

Grandola

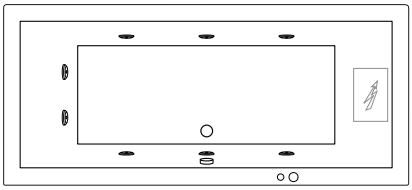

New Fontana

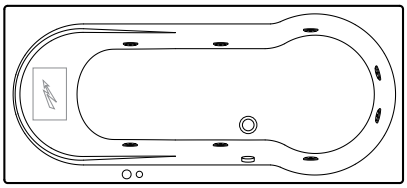

New Toscana

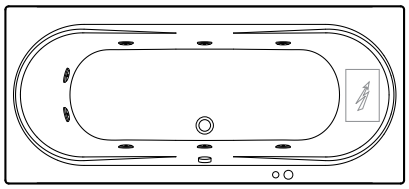

Rosolina

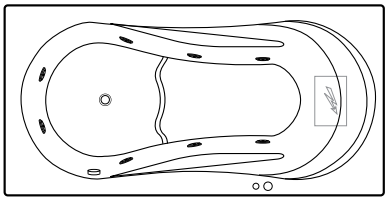

Tirano

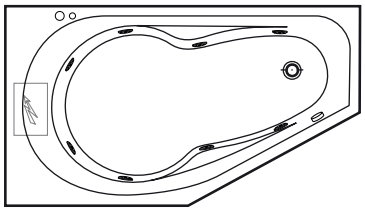

A Fluidmaster Family Brand

10 verchroomde bodemluchtjets
met verwarming (0,3 kW)

pneumatische aan / uit schakelaar

luchtmotor (0,70 kW)

overloopcombinatie

Anzio

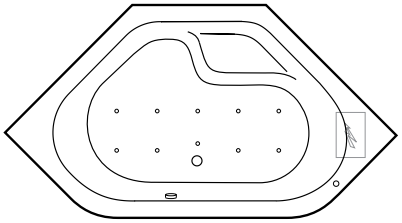

Avellino

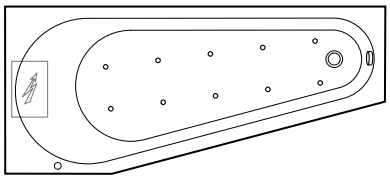

Berceto Duo

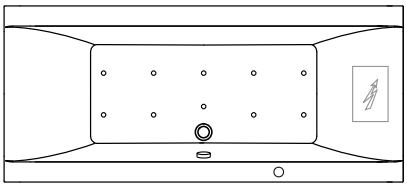

Caserta

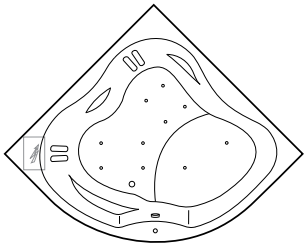

Grandola

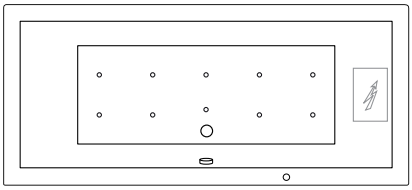

New Fontana

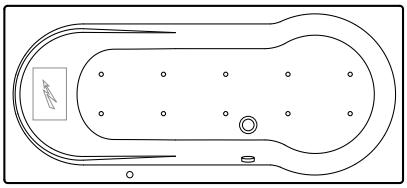

New Toscana

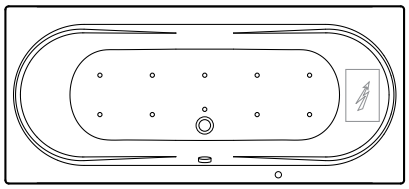

Rosolina

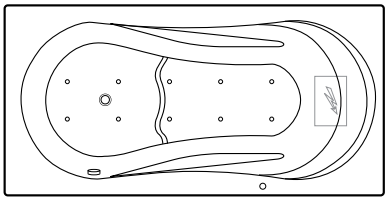

Tirano

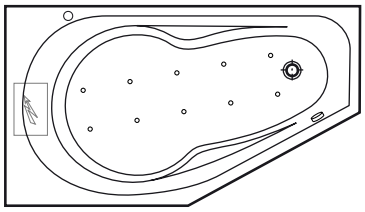

8 verchroomde waterjets met pulserende watermassage

12 verchroomde bodemluchtjets met verwarming (0,3 kW)

overloopcombinatie

waterpomp (0,75 kW)
luchtmotor (0,70 kW)

elektronische schakelaar

onderwaterverlichting

droogloopbeveiliging

luchtregelaar met golfeffect

Anzio

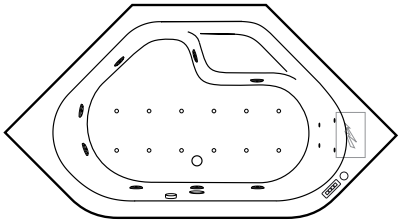

Avellino

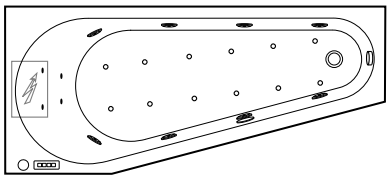

Berceto Duo

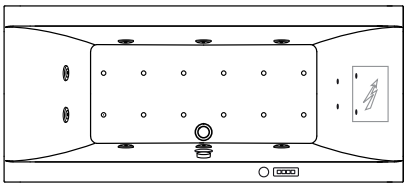

Caserta

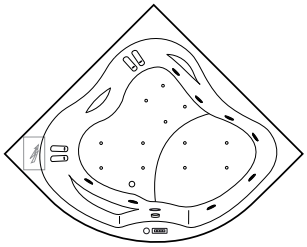

Grandola

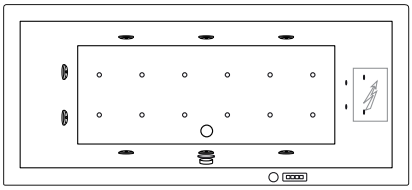

New Fontana

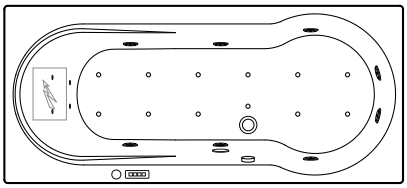

New Toscana

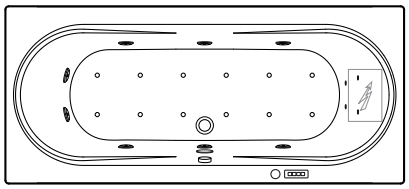

Rosolina

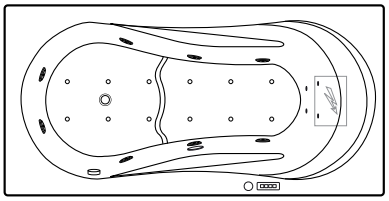

Tirano

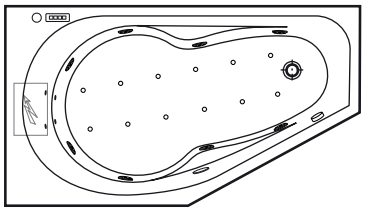

Combinaties baden en overloopcombinaties

	overloopcombinatie	
	575 mm	975 mm
Anzio	✓	
Avellino	✓	
Berceto	✓	
Caserta	✓	
Fontana	✓	

	overloopcombinatie	
	575 mm	975 mm
Grandola	✓	
New Fontana	✓	
New Toscana	✓	
Rosolina		✓
Tirano	✓	



Algemene voorwaarden

ALGEMENE VERKOOP- EN LEVERINGSVOORWAARDEN VAN DE BESLOTEN VENNOOTSCHAP MET BEPERKTE AANSPRAKELIJKHEID WISA B.V.,

GEVESTIGD EN KANTOORHOUDENDE TE (6515 AH) NIJMEGEN, NEDERLAND, AAN DE GROOTHANDELSWEG 9

Artikel 1 Definities

Lid 1
In deze algemene voorwaarden wordt verstaan:
- onder gebruiker: de gebruiker van deze algemene voorwaarden, de besloten vennootschap met beperkte aansprakelijkheid WISA B.V.;
- wederpartij: degene die door ondertekening van een geschrift of op andere wijze de gelding van deze algemene voorwaarden heeft aanvaard;

Lid 2
Daar waar in deze algemene voorwaarden wordt gesproken van “goederen” worden daaronder verstaan zowel de door gebruiker te leveren zaken als de door haar te leveren diensten.

Lid 3
Daar waar in deze algemene voorwaarden of de tussen gebruiker en wederpartij gesloten overeenkomsten wordt verwezen naar een internationaal gedefinieerd beding dient een dergelijk beding te worden verstaan in de zin van de door de Internationale Kamer van Koophandel gepubliceerde Incoterms 2010.

Artikel 2 Toepasselijkheid

Lid 1
Tenzij schriftelijk anders is overeengekomen zijn op iedere overeenkomst tussen gebruiker en wederpartij en op alle aanbiedingen van gebruiker deze “algemene voorwaarden” van toepassing.

Lid 2
Het in het voorgaande lid bepaalde geldt eveneens voor (nadere dan wel aanvullende) overeenkomsten tussen gebruiker en wederpartij waarbij de toepasselijkheid van deze “algemene voorwaarden” niet nader (uitdrukkelijk) is ingeroepen.

Lid 3
De toepasselijkheid van door de wederpartij gehanteerde algemene voorwaarden, ook indien daarnaar eerder door de wederpartij is verwezen, wordt uitdrukkelijk van de hand gewezen.
Middels aanvaarding van de toepasselijkheid van deze algemene voorwaarden aanvaardt de wederpartij deze afwijzing.

Lid 4
Indien gebruiker en de wederpartij in een voorkomend geval schriftelijk uitdrukkelijk de toepasselijkheid van de algemene voorwaarden van de wederpartij overeenkomen, laat dit de toepasselijkheid van de onderhavige algemene voorwaarden van gebruiker onverlet. In geval van tegenstrijdigheden tussen de algemene voorwaarden van de wederpartij en de onderhavige algemene voorwaarden van gebruiker prevaleren in dat geval de algemene voorwaarden van gebruiker.

Lid 5
Afwijkingen van deze algemene voorwaarden binden gebruiker niet tenzij deze schriftelijk zijn overeengekomen.
Indien gebruiker in voorkomend geval met een afwijking van deze algemene voorwaarden instemt, geldt dit slechts voor dat betreffende geval en zal de wederpartij daar bij latere overeenkomsten geen beroep op kunnen doen.

Artikel 3 Aanbiedingen/totstandkoming overeenkomst

Lid 1
Alle aanbiedingen in welke vorm dan ook zijn voor gebruiker vrijblijvend tenzij deze een termijn voor aanvaarding bevatten en zijn gebaseerd op levering onder normale omstandigheden en in normale werktijden.

Lid 2
Indien een vrijblijvende aanbieding wordt aanvaard, heeft gebruiker het recht het aanbod binnen zeven dagen na ontvangst van de aanvaarding te herroepen.

Lid 3
Afbeeldingen, catalogi, tekeningen en verdere door gebruiker verstrekte gegevens zijn aan wijzigingen onderhevig zonder voorafgaand bericht en binden gebruiker niet. Naast hetgeen daaromtrent in catalogi en/of brochures e.d. staat vermeld, gelden ten aanzien van alle aangeboden goederen de normale en/of gebruikelijke toleranties. Met name wordt een uitdrukkelijk voorbehoud gemaakt ten aanzien van nuances in opgegeven kleuren. Geringe afwijkingen van de in de catalogi, brochures e.d. voorkomende afbeeldingen en/of omschrijvingen worden voorbehouden. De wederpartij kan aan dergelijke afwijkingen geen aanspraken ontlenen.

Lid 4
Tekeningen, afbeelden, catalogi en verdere door gebruiker verstrekte gegevens blijven altijd eigendom van gebruiker.

Lid 5
a. Een overeenkomst komt eerst tot stand nadat de door de wederpartij verstrekte opdracht door gebruiker schriftelijk is bevestigd.
b. Indien de wederpartij een opdrachtbevestiging van gebruiker niet binnen zeven dagen na verzending daarvan betwist, wordt een opdrachtbevestiging geacht de overeenkomst juist en volledig weer te geven.
c. Indien ter zake een overeenkomst noch een offerte of opdrachtbevestiging is verzonden, worden de facturen en afleverbon ieder als opdrachtbevestiging beschouwd en geacht de overeenkomst juist en volledig weer te geven.

Lid 6
Afspraken met of toezeggingen door vertegenwoordigers of ondergeschikten van gebruiker zijn voor haar niet bindend, tenzij deze nadere afspraken of toezeggingen schriftelijk door gebruiker worden bevestigd.

Artikel 4 Aard en omvang van de overeenkomst

Lid 1
Met inachtneming van het in artikel 3 lid 5 van deze algemene voorwaarden bepaalde, is voor de omvang en aard van de overeenkomst de opdrachtbevestiging, en bij gebreke daarvan de aanbieding, respectievelijk factuur of afleverbon, van gebruiker bindend.

Lid 2
De overeenkomst omvat alleen de levering van die goederen die uitdrukkelijk zijn overeengekomen.

Lid 3
Aan enige afwijking van of aanvulling op de omvang en aard van de overeenkomst zoals omschreven in de opdrachtbevestiging, en bij gebreke daarvan de aanbieding respectievelijk factuur of afleverbon van gebruiker, is gebruiker niet gebonden, tenzij uitdrukkelijk schriftelijk tussen partijen overeengekomen. In het laatste geval is gebruiker gerechtigd de overeengekomen prijs, wijze van levering en levertijd, alsmede andere onderdelen van de overeenkomst aan te passen aan de overeengekomen wijzigingen.
Indien een dergelijke aanvulling of afwijking leidt tot een langere levertijd is gebruiker in geen geval aansprakelijk voor boetes en/of schade wegens termijnoverschrijding.

Artikel 5 Prijs

Lid 1
Tenzij tussen gebruiker en wederpartij uitdrukkelijk schriftelijk anders is overeengekomen zijn de door gebruiker opgegeven prijzen gebaseerd op levering af fabriek, magazijn of andere opslagplaats, exclusief omzetbelasting, importverplichtingen of andere belastingen, heffingen of verplichtingen en exclusief de kosten van lading en lossing, transport en verzekering, al welke kosten voor rekening van de wederpartij zijn.
Gebruiker zal geen vrijstelling van welke belasting of heffing dan ook erkennen, tenzij de wederpartij gebruiker een deugdelijk certificaat van vrijstelling van de betreffende belasting ter hand stelt.

Lid 2
De bij de aanbieding opgegeven prijs of prijzen zijn gebaseerd op de op dat moment kostenbepalende factoren.
Indien gedurende het tijdvak, gelegen tussen de datum van aanbieding en die van levering de prijzen van grondstoffen, materialen, materieel, energie, lonen, sociale lasten, belastingen en/of andere kostenbepalende factoren, waaronder mede begrepen de door toeleveringsbedrijven aan gebruiker berekende prijzen, wijziging ondergaan, is gebruiker gerechtigd de aangeboden c.q. overeengekomen prijzen dienovereenkomstig te wijzigen.

Lid 3
Tenzij schriftelijk anders overeengekomen zijn de prijzen van gebruiker aangegeven in Euro. Het koersrisico komt ten laste van de wederpartij.

Lid 4
Indien de prijs is vastgesteld in andere valuta dan in Euro, zal het met deze prijs corresponderende bedrag in Euro op het moment van betaling niet lager zijn dan de prijs in Euro op het moment van de totstandkoming van de overeenkomst zou zijn geweest.

Lid 5
Alle goederen die door of vanwege de wederpartij aan gebruiker zijn opgedragen en die gebruiker boven de oorspronkelijk overeengekomen hoeveelheden en/of soorten te verwerken materialen heeft geleverd en/of aangebracht, dan wel boven de oorspronkelijk overeengekomen werkzaamheden heeft gepresteerd, worden als meerwerk in rekening gebracht.

Artikel 6 Levertijd

Lid 1
De levertijd gaat in op het laatste der navolgende tijdstippen:
a. de dag van totstandkoming van de overeenkomst;
b. de dag van ontvangst door gebruiker van de voor de uitvoering van de overeenkomst noodzakelijke bescheiden, gegevens, vergunningen, specificaties, tekeningen, technische gegevens, goedkeuringen en al het ander voor de productie, voltooiing, dan wel levering benodigd materiaal en dergelijke;
c. de dag van ontvangst door gebruiker van hetgeen volgens de overeenkomst door de wederpartij bij vooruitbetaling dient te worden voldaan.

Lid 2
Opgegeven levertijden zullen nimmer zijn te beschouwen als fatale termijn, tenzij uitdrukkelijk anders is overeengekomen. Bij niet-tijdige levering dient gebruiker derhalve schriftelijk in gebreke te worden gesteld.

Lid 3
Indien de levering geheel of gedeeltelijk wordt verhinderd door overmacht is gebruiker gerechtigd de levering op te schorten, dan wel de overeenkomst, voor zover niet uitgevoerd, geheel dan wel gedeeltelijk te ontbinden en betaling te vorderen ter zake van de wel uitgevoerde gedeelten, een en ander zonder gehoudenheid enige schadevergoeding aan de wederpartij te betalen.

Lid 4
Indien de levering wegens een niet aan gebruiker toerekenbare omstandigheid, anders dan in het voorgaande lid bedoeld, wordt vertraagd, zal/zullen de overeengekomen prijs/prijzen door gebruiker worden gefactureerd en door de wederpartij dienen te worden betaald als ware tijdig geleverd.

Lid 5
Indien gebruiker ten gevolge van een vertraging zoals in beide voorgaande leden bedoeld genoodzaakt is zaken terug te nemen of op te slaan zal zij in dat geval gerechtigd zijn, onverminderd het bepaalde in de navolgende leden van dit artikel, aan de wederpartij per maand een bedrag ter grootte van 2 % van de prijs van die zaken in rekening te brengen.

Lid 6
Indien de zaken na het verstrijken van de leveringstermijn door de wederpartij niet zijn afgenomen, blijven deze te zijner beschikking, opgeslagen voor zijn rekening en risico, maar is gebruiker tevens gerechtigd in dat geval de overeenkomst door een schriftelijke verklaring te ontbinden en volledige schadevergoeding te eisen, dan wel in rechte bevrijding van haar verbintenis te vorderen.

Lid 7
Indien bij een overeengekomen levering van soortzaken deze na het verstrijken der leveringstermijn niet door de wederpartij zijn afgenomen, is gebruiker gerechtigd de voor aflevering bestemde zaken aan te wijzen, in welk geval zij, na verwittiging aan de wederpartij, nog slechts tot aflevering van deze zaken verplicht is, onverminderd haar bevoegdheid tot aflevering van andere zaken die aan de verbintenis beantwoorden, en onverminderd het in het voorafgaande lid bepaalde.

Artikel 7 Montage en installatie

Lid 1
Tenzij schriftelijk anders is overeengekomen zal uitsluitend de wederpartij verantwoordelijk zijn voor de inontvangstname, installatie, gebruik en onder onderhoud van alle goederen die onderdeel uitmaken van de overeenkomst tussen partijen. Gebruiker heeft in dat verband geen verplichtingen jegens de wederpartij.
Iedere aansprakelijkheid voor montage van door gebruiker geleverde producten door anderen dan gebruiker is uitdrukkelijk uitgesloten.

Lid 2
Uitsluitend indien dit uitdrukkelijk schriftelijk is overeengekomen, zullen geleverde goederen door (monteurs van) gebruiker of haar toeleveranciers worden gemonteerd. Tenzij uitdrukkelijk schriftelijk anders overeengekomen, zijn de aan montage en installatie verbonden kosten dan niet in de tussen partijen overeengekomen prijs begrepen maar zullen deze door gebruiker afzonderlijk tegen de door haar normaliter ter zake gehanteerde tarieven worden verrekend en aan de wederpartij in rekening gebracht.

Lid 3
De met de montage en installatie belaste medewerkers beperken zich tot het monteren van de door gebruiker geleverde goederen en/of de goederen die in de opdracht waren begrepen. Voor buiten de opdracht verrichte montagewerkzaamheden is gebruiker niet aansprakelijk.

Lid 4
Voor zover montage- en installatiewerkzaamheden zijn overeengekomen, zal de wederpartij ervoor zorgdragen dat hulpkrachten voorhanden zijn en dat de ruimten waar moet worden gewerkt tijdig zijn vrijgemaakt, bij gebreke waarvan alle daardoor veroorzaakte kosten voor rekening van de wederpartij komen.
Indien de montage- en installatiewerkzaamheden door oorzaken buiten de schuld van gebruiker niet geregeld en zonder onderbreking kunnen plaatsvinden of op andere wijze worden vertraagd, is gebruiker gerechtigd de daaruit voortvloeiende meerdere kosten aan de wederpartij in rekening te brengen tegen het normaliter daarvoor bij gebruiker geldende tarief.

Lid 5
De wederpartij dient ervoor zorg te dragen dat het eventueel te instrueren personeel op het daartoe overeengekomen tijdstip aanwezig is.

Lid 6
Indien gebruiker, zonder de montage en/of installatie in opdracht te hebben, wel bij de montage en/of installatie hulp en bijstand – van welke aard dan ook – verleent, geschiedt dit geheel voor rekening en risico van de wederpartij en zal daaruit nimmer enige aansprakelijkheid voor gebruiker voortvloeien.

Lid 7
De wederpartij dient te zorgen voor sjouwhulp, smeer- en poetsmiddelen en de benodigde verwarming en verlichting tijdens het uitvoeren van de montage- en/of installatie.

Lid 8
De wederpartij zorgt voor eigen rekening en risico, dat:
a. de voor de uitvoering van de opdracht noodzakelijke bescheiden, gegevens, vergunningen e.d. worden verkregen. Indien gebruiker ten behoeve van de wederpartij uit hoofde van overheidsbepalingen in binnen- of buitenland documenten en/of certificaten dient te leveren bij de door haar te leveren zaken, is de wederpartij verplicht deze in de opdracht tot levering nauwkeurig te specificeren. Onverminderd het ter zake overigens in deze algemene voorwaarden bepaalde, is gebruiker nimmer aansprakelijk voor de door de wederpartij geleden schade als gevolg van het niet of niet tijdig aanleveren van de hiervoor bedoelde documenten indien de noodzaak en nauwkeurige omschrijving van die documenten niet in iedere individuele opdracht tot levering expliciet en nauwkeurig wordt aangeduid;
b. geschikte behuizing en/of andere door wetgeving ter zake vereiste voorzieningen voor de medewerkers van gebruiker aanwezig zijn;
c. de toegangswegen tot de plaats van opstelling geschikt zijn voor transport;
d. de aangewezen plaats van montage en/of installatie geschikt is voor opslag en montage en/of installatie;
e. de nodige afsluitbare opslagplaatsen voor materiaal, gereedschap en andere zaken aanwezig zijn;
f. de nodige en gebruikelijke hulpwerklieden, hulpwerktuigen, hulp- en bedrijfsmaterialen tijdig en kosteloos op de juiste plaats ter beschikking van gebruiker staan;
g. alle noodzakelijke veiligheids- en andere voorzorgsmaatregelen zijn genomen en worden gehandhaafd;
h. bij aanvang van en tijdens de montage de toegezonden zaken op de juiste plaats aanwezig zijn.

Lid 9
Tijdens de montage en installatiewerkzaamheden dient steeds een contactpersoon van de wederpartij aanwezig te zijn die op de hoogte is van de getroffen voorzieningen voor het uitvoeren van de installatie- en montagewerkzaamheden en daarnaast de technische mogelijkheden van de te leveren zaken kent.

Lid 10
Indien de te leveren zaken niet functioneel kunnen worden opgeleverd door het ontbreken van voorzieningen, zullen de als gevolg daarvan extra te besteden uren doorberekend worden aan de wederpartij.

Lid 11
Na het vertrek van de met de montage en installatie belaste medewerkers worden reclames betreffende de uitvoering van de montage- en installatiewerkzaamheden of de duur daarvan niet meer in behandeling genomen.

Artikel 8 Levering en aanvaarding

Lid 1
Tenzij schriftelijk anders overeengekomen zal levering van zaken ex Works plaatsvinden, in welk geval de zaken worden geacht door gebruiker te zijn geleverd en door de wederpartij te zijn aanvaard zodra de zaken aan de wederpartij zijn aangeboden en/of zodra de zaken in of op het vervoermiddel zijn geladen.

Lid 2
Indien franco levering is overeengekomen worden de zaken geacht door gebruiker te zijn geleverd en door de wederpartij te zijn aanvaard zodra de zaken aan het door de wederpartij opgegeven afleveringsadres zijn bezorgd.

Lid 3
In geval van levering van diensten worden deze geacht te zijn geleverd en door de wederpartij te zijn aanvaard zodra de werkzaamheden zijn beëindigd en het personeel van gebruiker is vertrokken.

Artikel 9 Overgang risico

De te leveren zaken zijn voor rekening en risico van de wederpartij vanaf de levering zoals bedoeld in het voorgaand artikel.

Artikel 10 Transport

Lid 1
Tenzij schriftelijk anders overeengekomen zal de wijze van transport, expeditie, verpakking e.d. door gebruiker worden bepaald zonder dat daarvoor enige aansprakelijkheid voor gebruiker uit kan voortvloeien.

Lid 2
Tenzij schriftelijk anders overeengekomen zal het transport plaatsvinden voor risico en rekening van de wederpartij, ook indien de vervoerder uitdrukkelijk heeft bepaald dat alle transportdocumenten dienen te vermelden dat alle schade ten gevolge van het transport voor rekening en risico van de verzender komt. Door gebruiker eventueel gemaakte kosten voor transportverzekering komen ten laste van de wederpartij.

Lid 3
Het aannemen van de goederen door de vervoerder, zonder aantekening op de vrachtbrief of reçu geldt als bewijs dat de emballage in goede staat door de vervoerder in ontvangst is genomen.

Artikel 11 Eigendomsvoorbehoud

Lid 1
Gebruiker behoudt zich de eigendom voor van alle door haar aan de wederpartij afgeleverde zaken totdat de koopprijs voor al deze zaken geheel is voldaan.

Lid 2
Indien gebruiker in het kader van de met de wederpartij gesloten overeenkomst ten behoeve van de wederpartij door de wederpartij te vergoeden werkzaamheden verricht, geldt de voorbehouden eigendom eveneens totdat de wederpartij ook deze vordering van gebruiker geheel heeft voldaan.

Lid 3
De voorbehouden eigendom geldt eveneens ten aanzien van vorderingen die gebruiker jegens de wederpartij mocht verkrijgen wegens tekortschieten van de wederpartij in een of meer van zijn verplichtingen jegens gebruiker uit de betreffende overeenkomst tussen partijen.

Lid 4
Zolang de eigendom van de geleverde zaken niet op de wederpartij is overgegaan, mag deze de zaken niet verpanden of aan een derde enig ander recht daarop verlenen, behoudens het in het volgende lid van dit artikel bepaalde.

Lid 5
Het is de wederpartij toegestaan, de onder eigendomsvoorbehoud afgeleverde zaken in het kader van de normale uitoefening van zijn bedrijf aan derden te verkopen en over te dragen. Bij verkoop op krediet is de wederpartij verplicht van zijn afnemers een eigendomsvoorbehoud te bedingen op de voet van het bepaalde van dit artikel.

Lid 6
De wederpartij verbindt zich, vorderingen die hij tegen zijn afnemers verkrijgt niet aan derden te cederen of te verpanden zonder voorafgaande schriftelijke toestemming van gebruiker. De wederpartij verbindt zich verder, bedoelde vorderingen, zodra gebruiker de wens daartoe te kennen geeft, aan haar te verpanden op de wijze, aangegeven in art. 3: 239 BW, dit tot meerdere zekerheid van alle vorderingen van gebruiker op de wederpartij uit welke hoofde dan ook.

Lid 7
De wederpartij is gehouden de onder eigendomsvoorbehoud afgeleverde zaken met de nodige zorgvuldigheid en als herkenbaar eigendom van gebruiker te bewaren.

Lid 8
De wederpartij is verplicht de zaken voor de duur van de voorbehouden eigendom tegen brand- ontploffings- en waterschade, alsmede tegen diefstal te verzekeren en de polissen van deze verzekering aan gebruiker op eerste aanzegging ter inzage te geven.
Alle aanspraken van de wederpartij op de verzekeraars van de zaken uit hoofde van genoemde verzekeringen zullen, zodra gebruiker te kennen geeft dit te wensen, door de wederpartij aan haar worden verpand op de wijze, zoals aangegeven in art. 3: 239 BW, dit tot meerdere zekerheid van alle vorderingen van gebruiker op de wederpartij uit welke hoofde dan ook.

Lid 9
Indien de wederpartij met de nakoming van zijn betalingsverplichtingen jegens gebruiker tekortschiet of gebruiker goede grond heeft te vrezen dat hij in die verplichtingen zal te-kortschieten, is gebruiker gerechtigd de onder eigendomsvoorbehoud afgeleverde zaken terug te nemen. Middels aanvaarding van de toepasselijkheid van deze algemene voorwaarden verleent de wederpartij aan de gebruiker, dan wel de door deze aangewezen vertegenwoordiger(s) op voorhand volmacht tot het betreden van de bedrijfsterreinen, magazijnen, fabriekshallen e.d. van de wederpartij teneinde de onder eigendomsvoorbehoud afgeleverde zaken terug te nemen. Na terugneming zal de wederpartij worden gecrediteerd voor de marktwaarde, welke in geen geval hoger zal zijn dan de oorspronkelijke koopprijs, verminderd met de op de terugneming gevallen kosten.

Artikel 12 Overdracht van rechten en verplichtingen

De wederpartij is zonder voorafgaande schriftelijke toestemming van gebruiker niet gerechtigd zijn rechten en verplichtingen uit de overeenkomst geheel of gedeeltelijk aan derden over te dragen of anderszins te vervreemden of met enig beperkt recht te bezwaren.

Artikel 13 Betaling

Lid 1
Tenzij schriftelijk anders overeengekomen en onverminderd het in de navolgende leden van dit artikel bepaalde dienen betalingen aan gebruiker netto binnen 30 dagen na faktuurdatum te geschieden, welke termijn als fatale termijn te gelden heeft.

Lid 2
Alle betalingen dienen zonder enige korting en/of schuldvergelijking plaats te vinden op de wijze zoals is overeengekomen. De wederpartij is niet gerechtigd betalingen, op welke grond dan ook, op te schorten, dan wel te verrekenen met (vermeende) vorderingen op gebruiker.

Lid 3
Gebruiker is steeds gerechtigd voor iedere levering of deellevering gehele of gedeeltelijke vooruitbetaling te verlangen.

Lid 4
Indien door gebruiker ten aanzien van bepaalde te leveren of geleverde zaken betaling van de hoofdsom of een gedeelte daarvan in termijnen wordt toegestaan, zal de omzetbelasting over het totale bedrag der vergoeding gelijk met de eerste termijn opeisbaar zijn, tenzij schriftelijk anders is overeengekomen.

Lid 5
De kosten voor rekening van gebruiker, voorgeschoten door de wederpartij, worden verrekend bij betaling van de laatste termijn.

Lid 6
Gebruiker is steeds gerechtigd alvorens te leveren, of met levering voort te gaan, van de wederpartij afdoende zekerheid voor de nakoming van alle, dan wel een gedeelte van zijn betalingsverplichtingen te verlangen.

Lid 7
Gebruiker is gerechtigd verdere leveringen op te schorten indien de wederpartij in gebreke is in de nakoming van zijn betalingsverplichtingen, dan wel niet voldoet aan zijn verplichting tot zekerheidsstelling of anderszins tekortschiet in een of meer van zijn verplichtingen jegens gebruiker, ook ingeval een vaste levertijd is overeengekomen, een en ander onverminderd de in dat geval overigens aan gebruiker toekomende rechten.

Lid 8
Tenzij uitdrukkelijk anders overeengekomen strekken alle betalingen, hoe ook genaamd, van de wederpartij in de eerste plaats in mindering van de kosten, vervolgens in mindering van de verschenen rente en ten slotte in mindering van de hoofdsom van de onbetaald gelaten factuur, waarbij, ingeval meerdere facturen onbetaald zijn gebleven, de betaling in de eerste plaats strekt in mindering van de hoofdsom van de factuur van oudste datum.

Lid 9
Indien de wederpartij niet binnen de overeengekomen termijn betaalt is hij van rechtswege in verzuim en aan gebruiker zonder enige ingebrekestelling vanaf de vervaldatum van de onbetaalde factu(u)r(en) een rente verschuldigd gelijk aan de wettelijke handelsrente zoals bedoeld in art. 6:119a BW over het openstaand bedrag.

Lid 10
Indien de wederpartij ingevolge het in lid 9 van dit artikel bepaalde in verzuim geraakt zijn vanaf dat moment alle bij gebruiker op de wederpartij openstaande vorderingen onmiddellijk en volledig opeisbaar.

Lid 11
In geval van betaling door middel van wissels en cheques komen wissel- en chequekosten ten laste van de wederpartij. Hetzelfde geldt voor kosten van remboursement.

Lid 12
Indien de wederpartij uit meer dan één natuurlijk persoon of rechtspersonen bestaat, is iedere natuurlijke persoon en rechtspersoon jegens gebruiker hoofdelijk aansprakelijk voor alle verplichtingen van de wederpartij uit de betreffende overeenkomst.

Artikel 14 Buitengerechtelijke en gerechtelijke kosten

Alle door gebruiker in verband met de invordering van vorderingen op de wederpartij te maken buitengerechtelijke en gerechtelijke kosten komen voor rekening van de wederpartij, waarbij de buitengerechtelijke kosten worden berekend naar rato van de te vorderen hoofdsom dan wel naar rato van de waarde van de anderszins van de wederpartij te vorderen prestatie, op de wijze zoals hierna is aangegeven, met dien verstande dat deze minimaal € 40,- zullen bedragen, alsmede met dien verstande dat gebruiker te allen tijde gerechtigd is de werkelijk door haar gemaakte buitengerechtelijke kosten te vorderen, voor zover deze meer bedragen dan het op navolgende wijze berekende bedrag. De buitengerechtelijke kosten worden berekend over de te vorderen hoofdsom dan wel over de waarde van de anderszins van de wederpartij te vorderen prestatie, en wel als volgt:

over de eerste € 2.500,-- : 15 %
over het meerdere tot € 5.000,-- : 10 %
over het meerdere tot € 10.000,-- : 5 %
over het meerdere tot € 100.000,-- : 1 %
over het meerdere boven € 100.000,-- : 0,5 %

Artikel 15 Matrijzen

Lid 1
Indien gebruiker ten behoeve van de wederpartij een matrijs, vorm, hulpgereedschap of soortgelijk dient te vervaardigen, wijzigen en/of verbeteren, gebeurt dit op kosten van de wederpartij. Gebruiker zal tot een dergelijke vervaardiging, wijziging e.d. eerst overgaan nadat wederpartij de overeengekomen, door gebruiker geschatte, daaraan verbonden kosten aan gebruiker heeft betaald.

Lid 2
Indien de wederpartij matrijzen, vormen, hulpgereedschappen e.d. aan gebruiker ter beschikking heeft gesteld voor de vervaardiging van producten door gebruiker, is gebruiker eerst dan gehouden deze aan de wederpartij te retourneren, nadat de wederpartij alle vorderingen van gebruiker uit hoofde van de verrichte werkzaamheden en geleverde producten, of uit welken andere hoofde dan ook, aan gebruiker heeft betaald.

Lid 3
Gebruiker is niet aansprakelijk voor verlies van of beschadiging aan door de wederpartij ter beschikking gestelde matrijzen, vormen, hulpgereedschappen e.d., behoudens in geval van opzet of grove schuld van de directie of leidinggevende ondergeschikten van gebruiker.

Lid 4
Indien gebruiker ten behoeve van koper matrijzen, vormen, hulpgereedschappen e.d., al dan niet geheel of gedeeltelijk op aanwijzing van de wederpartij, vervaardigt zal gebruiker, mits de wederpartij de verschuldigde vervaardigingskosten heeft betaald, deze matrijzen, vormen, hulpgereedschappen e.d. ten behoeve van de wederpartij gedurende een periode van één jaar na levering van de laatste door de wederpartij bij gebruiker geplaatste order worden bewaard. Na afloop van deze periode zal gebruiker op schriftelijk verzoek van de wederpartij de matrijzen, vormen, hulpgereedschappen e.d. voor rekening en risico van de wederpartij aan de wederpartij leveren. Indien de wederpartij binnen de hiervoor genoemde periode geen schriftelijk verzoek tot levering van de matrijzen, vormen, hulpgereedschappen e.d. bij gebruiker indient, vervallen de betreffende matrijzen, vormen, hulpgereedschappen e.d. aan gebruiker en staat het gebruiker vrij naar eigen inzicht over deze zaken te beschikken.

Lid 5
Indien de wederpartij schriftelijk heeft aangegeven voor welk aantal producten een matrijs, vorm, hulpgereedschap e.d. normaal bruikbaar zal zijn, zal een dergelijke matrijs, vorm, hulpgereedschap e.d. na de productie van dat aantal geacht worden voor verdere productie niet langer geschikt te zijn en door gebruiker niet meer daarvoor worden aangewend. Indien een dergelijke schriftelijke opgave niet heeft plaatsgevonden zal gebruiker, indien naar haar oordeel een matrijs, vorm, hulpgereedschappen e.d. niet meer voor productie geschikt is, dit aan de wederpartij melden. Daarbij zal gebruiker tevens opgave doen van de kosten verbonden aan de reparatie respectievelijk opnieuw vervaardigen van de matrijs, vorm, hulpgereedschap e.d.

Artikel 16 Intellectuele eigendomsrechten

Lid 1
Gebruiker behoudt ten allen tijde alle intellectuele eigendomsrechten, waaronder modelrechten, auteursrechten en octrooien, op alle door gebruiker gemaakte ontwerpen, tekeningen, modellen, producten, matrijzen, vormen, hulpgereedschappen e.d., alsook ten aanzien van de door gebruiker gebezigde productiemethoden.

Lid 2
Alle door gebruiker verstrekte ontwerpen, tekeningen, modellen, ramingen, schema's, kwaliteitshandboeken e.d. blijven ten allen tijde het eigendom van gebruiker en dienen op eerste verzoek van gebruiker terstond aan gebruiker retour te worden gezonden.
Zonder uitdrukkelijke voorafgaande schriftelijke toestemming van gebruiker is het de wederpartij niet toegestaan deze geheel of gedeeltelijk te kopiëren, aan derden ter hand te stellen of ter inzage te geven, noch deze te gebruiken voor de productie van zaken en/of diensten waarop zij betrekking hebben.

Lid 3
De wederpartij vrijwaart gebruiker van alle kosten, onkosten, schade en verliezen als gevolg van schending van een octrooi, intellectuele eigendomsrechten en/of handelsmerken, voortvloeiend uit de uitvoering van het ontwerp, specificatie of instructie van de wederpartij, dit alles in de ruimste zin des woords. De wederpartij zal gebruiker onmiddellijk op de hoogte stellen van iedere actie of dreigende actie op basis van zo een vermeende schending, en de wederpartij zal gebruiker de mogelijkheid bieden desgewenst deel te nemen aan eventuele actie c.q. verweer tegen eventuele aanspraken van derden ter zake.

Lid 4
Indien een derde op grond van een vermeend octrooi of intellectueel eigendomsrecht bezwaar maakt tegen de vervaardiging of levering van de producten zoals in het voorgaande lid bedoeld, is gebruiker gerechtigd de vervaardiging en/of levering van deze producten met onmiddellijke ingang te staken, onverminderd de haar in dat geval overigens toekomende rechten en van de wederpartij vergoeding te vorderen van de gemaakte kosten.

Artikel 17 Overmacht

Onder overmacht wordt in deze “algemene voorwaarden” verstaan elke van de wil van gebruiker onafhankelijke omstandigheid -ook al was deze ten tijde van het tot stand komen van de overeenkomst reeds te voorzien- die nakoming van de overeenkomst blijvend of tijdelijk verhindert, alsmede, voor zover daar niet reeds onder begrepen, oorlog, oorlogsgevaar, burgeroorlog, oproer, werkstaking, werkliedenuitsluiting, transportmoeilijkheden, brand en/of ernstige storingen in het bedrijf van gebruiker of van haar leverancier(s).

Artikel 18 Garantie en reclame

Lid 1
Gebruiker staat, met inachtneming van de hierna volgende beperkingen en maximaal gedurende de in lid 2 van dit artikel genoemde termijnen na levering, in voor de deugdelijkheid van de door haar geleverde zaken, in dier voege dat, indien deze niet aan de overeenkomst beantwoorden, gebruiker alsnog het ontbrekende af zal leveren, dan wel de afgeleverde zaak zal herstellen mits gebruiker hieraan redelijkerwijs kan voldoen, dan wel de afgeleverde zaak zal vervangen, tenzij de afwijking van het overeengekomene te gering is om dit te rechtvaardi-gen, dan wel de zaak na het tijdstip dat de wederpartij redelijkerwijs met ongedaanmaking rekening had moeten houden teniet of achteruit is gegaan doordat de wederpartij niet als een zorgvuldige schuldenaar voor het behoud daarvan heeft gezorgd.

Lid 2
De in het voorgaande lid bedoelde garantie wordt verleend voor maximaal de navolgende termijnen na levering:

Reservoirs:	tien (10) jaar met uitzondering van rubber onderdelen en elektronica ten behoeve van spoeltechniek waarvoor een garantietermijn van twee (2) jaar respectievelijk één (1) jaar geldt
Keramische producten:	-tien (10 jaar) voor keramische producten onder een van de merknamen van WISA; -vijf (5 jaar) voor andere keramische producten met dien verstande dat voor door gebruiker geleverde, maar door haar van derden betrokken keramische producten een garantie geldt voor zover en in die mate de leverancier van die keramische producten aan gebruiker garantie heeft gegeven
Manchetten en afvoerbochten:	tien (10) jaar
Toiletzittingen:	vijf (5) jaar
Acryl douchebakken en baden:	tien (10) jaar
Whirlpoolsysteem:	twee (2) jaar
Glasproducten:	twee (2) jaar
Stoomcabines en douchekolommen:	twee (2) jaar met uitzondering van kranen, douchekoppen en thermostaten, waarvoor na te melden garantietermijn geldt
IPEE producten:	twee (2) jaar
Kranen, douchekoppen en thermostaten:	één (1) jaar

Gebruiker is uitdrukkelijk gerechtigd schriftelijk een andere (kortere) garantietermijn te verlenen dan hiervoor aangegeven.

Lid 3
Aan geringe afwijkingen in kwaliteit, afmetingen en kleur die uit technisch oogpunt niet zijn te voorkomen en volgens handelsgebruik algemeen worden toegelaten respectievelijk aanvaard, alsmede aan normale slijtage van het product of onderdelen daarvan, kan de wederpartij geen aanspraken op grond van dit artikel ontlenen.

Lid 4
In geval van vervanging of vergoeding wordt rekening gehouden met het gebruik dat inmiddels van het geleverde is gemaakt.

Lid 5
Tenzij uitdrukkelijk schriftelijk anders is overeengekomen, geldt de nakoming van de garantieverplichting van gebruiker uitsluitend binnen Nederland.

Lid 6
De garantie geldt slechts, indien de wederpartij aan al zijn verplichtingen jegens gebruiker heeft voldaan. Daarnaast is gebruiker tot geen enkele garantie, hoe ook genaamd, gehouden indien de door haar geleverde zaken inmiddels zijn verwerkt, indien de wederpartij zich niet strikt aan de aanbevelingen van gebruiker en de gebruiks- en montagevoorschriften van de fabrikant en/of leverancier(s) van gebruiker heeft gehouden of indien derden al of niet op last van de wederpartij zonder voorafgaande schriftelijke toestemming van gebruiker enige wijziging aan het door gebruiker geleverde hebben aangebracht. Onder andere geldt dat voor het correct plaatsen van onze inbouwelementen gebruik dient te worden gemaakt van multiplaat en/of gipsplaat met een minimale dikte van 18 mm. Toepassing van andere materialen of constructies geschiedt volledig voor risico van de wederpartij; gebruiker aanvaardt hiervoor geen aansprakelijkheid.

Lid 7
Voor de door gebruiker geleverde, doch door haar van derden betrokken zaken en/of grondstoffen geldt het in dit artikel bepaalde slechts voor zover en in die mate waarin de leverancier van die zaken en/of grondstoffen aan gebruiker garantie heeft gegeven.

Lid 8
De in dit artikel bedoelde garantie geldt niet ten aanzien van producten die door gebruiker uitdrukkelijk van de in dit artikel bedoelde garanties zijn uitgesloten, noch voor producten die bestaan uit restanten of speciale partijen, tenzij gebruiker ter zake deze producten uitdrukkelijk schriftelijk garantie heeft verleend.

Lid 9
Reclames ter zake van uitwendige waarneembare gebreken dienen schriftelijk binnen 8 dagen na levering te geschieden, welke termijn als vervaltermijn te gelden heeft.

Lid 10
Reclames ter zake van niet uitwendig waarneembare gebreken dienen schriftelijk binnen acht dagen na constatering te geschieden tot ultimo drie maanden na levering, welke beide termijnen als vervaltermijn te gelden hebben.

Lid 11
In geval van montage en installatie worden na het vertrek van de met de montage en installatie belaste medewerkers betreffende de uitvoering van de montage- en installatiewerkzaamheden of de duur daarvan geen reclames meer in behandeling genomen.

Lid 12
Reclames ter zake van de hoogte van de door gebruiker verzonden facturen dienen binnen acht dagen na factuurdatum schriftelijk te worden gemeld, welke termijn als vervaltermijn te gelden heeft.

Lid 13
Behoudens in geval van opzet of grove schuld van de directie of leidinggevende ondergeschikte van gebruiker geldt de voldoening van de garantieverplichting van gebruiker als enige schadevergoeding. Tot het voldoen van enige andere schadevergoeding, in welke vorm dan ook, is gebruiker niet gehouden.

Artikel 19 Retourzendingen

Lid 1
Retourzendingen worden uitsluitend na voorafgaande schriftelijke toestemming door gebruiker aangenomen, mits zulks franco geschiedt.

Lid 2
Het aannemen van eventuele retourzendingen houdt niet automatisch goedkeuring door gebruiker in.

Artikel 20 Aansprakelijkheid

Lid 1
Gebruiker is nimmer aansprakelijk voor welke schade dan ook, behoudens in geval van opzet of grove schuld van de directie of leidinggevende ondergeschikten van gebruiker.

Lid 2
Onverminderd het in het voorafgaande lid bepaalde is iedere aansprakelijkheid van gebruiker voor bedrijfsschade of andere indirecte schade uitdrukkelijk uitgesloten.

Lid 3
Onverminderd het in de voorgaande leden bepaalde zal in geval van een eventuele aansprakelijkheid van gebruiker een op haar rustende verplichting tot schadevergoeding steeds beperkt zijn tot het factuurbedrag exclusief omzetbelasting van de geleverde goederen.

Lid 4
Onverminderd het in de voorgaande leden bepaalde vervalt ieder vorderingsrecht van de wederpartij op gebruiker één jaar na het ontstaan van schade of een begin daarvan.

Artikel 21 Vrijwaring

Behoudens in geval van opzet en/of grove schuld van de directie of leidinggevende ondergeschikten van gebruiker is de wederpartij gehouden tot schadeloosstelling van gebrui-ker voor alle kosten, schade en interesten, die voor gebruiker mochten ontstaan als direct of indirect gevolg van rechtsvorderingen, welke door derden ter zake van dan wel als gevolg van de uitvoering van de overeenkomst tegen haar worden ingesteld. De wederpartij is uit hoofde van de overeenkomst gehouden gevolg te geven aan een oproep in vrijwaring door gebruiker.

Artikel 22 Bewijs van administratie

Behoudens bewijs van het tegendeel zijn ter zake van de overeenkomst de in de administratie van gebruiker voorkomende gegevens beslissend.

Artikel 23 Opschorting en ontbinding

Lid 1
Onverminderd het in de voorgaande artikelen omtrent opschorting en ontbinding bepaalde, is gebruiker gerechtigd, indien de wederpartij niet, niet behoorlijk of niet tijdig voldoet aan een van zijn verplichtingen uit hoofde van de tussen gebruiker en wederpartij gesloten overeenkomst, indien aan ernstige twijfel onderhevig is of de wederpartij aan zijn verplichtingen uit overeenkomst kan voldoen, in geval van faillissement, surséance van betaling, curatele, stillegging, liquidatie van de wederpartij, gehele of gedeeltelijke overdracht, dan wel (stille) verpanding van zijn bedrijf of van een belangrijk deel van diens bedrijfsmiddelen of bedrijfsvorderingen, hetzij zonder ingebrekestelling of rechterlijke tussenkomst de overeenkomst voor ten hoogste zes maanden op te schorten, hetzij deze, geheel of gedeeltelijk te ontbinden, waarbij het recht van gebruiker op vergoeding van door haar geleden schade c.q. gederfde winst onverlet blijft.

Lid 2
In geval van ontbinding, als in het vorige lid bedoeld, wordt de aan gebruiker verschuldigde overeengekomen prijs, onder aftrek van hetgeen daarvan reeds betaald is en van de door gebruiker nog niet gemaakte kosten, onmiddellijk opeisbaar.

Lid 3
Bij de in het eerste lid genoemde gevallen zullen alle openstaande vorderingen die gebruiker op dat moment op de wederpartij heeft terstond volledig opeisbaar zijn.

Artikel 24 Nietige bepalingen

Indien enige bepaling van deze algemene voorwaarden niet of anderszins niet afdwingbaar is, blijven de overige bepalingen daarvan onverminderd in stand. Gebruiker en de wederpartij zullen zich in dat geval inspannen om overeenstemming te bereiken over een bepaling die de niet geldige bepaling zoveel mogelijk benadert.

Artikel 25 Nederlandse tekst bindend

Indien van de onderhavige algemene voorwaarden in een buitenlandse taal gestelde versies zijn of worden opgemaakt zal in geval van enige afwijking van de Nederlandse tekst dan wel in geval van verschil van mening over de interpretatie van enige bepaling, de Nederlandse tekst en interpretatie daarvan steeds beslissend zijn.

Artikel 26 Geschillen/toepasselijk recht

Lid 1
Op alle overeenkomsten, waarop deze voorwaarden geheel of gedeeltelijk van toepassing zijn, is toepasselijk het Nederlands recht.

Lid 2
De toepasselijkheid van het VN-Koopverdrag van 11 april 1980 (Trb. 1981, 184 en 1986, 61), wordt uitdrukkelijk uitgesloten.

Lid 3
Alle geschillen zullen bij uitsluiting van iedere andere rechter in eerste instantie worden beslecht door de bevoegde Rechter binnen het arrondissement van de rechtbank Gelderland, locatie Arnhem, Nederland, onverminderd het recht van gebruiker om de wederpartij voor de volgens de gewone regelen van het recht bevoegde rechter te dagen.

NOTITIES

WISA®

wellness
BY WISA

WISA®

A Fluidmaster Family Brand

WISA B.V. Groothandelsweg 9, 6515 AH Nijmegen, The Netherlands
T: 088 – 6055000 infonl@fluidmaster.com **www.wisa-sanitair.com**

ART.NR. 5095382030 VERSIE 2026.01