WISA®

A Fluidmaster® Family Brand



Produkt-Katalog 2026

Eingebaute Sanitärsysteme · Betätigungsplatten · WISA Clean · Spülkasten
Zu- und Abflussmechanismen · Keramik · Toilettensitze · Intelligentes Sanitair
Barrierefreie Produkte · WC Verbindungsmaterialien

Inhaltsverzeichnis

Kontakt	**1**
www.wisa-sanitaertechnik.de	**3**
Vorwand-Elemente	**7**
WISA Vorwand-Elemente	8
WISA XS WC-Elemente	10
WISA XS Urinal-Elemente	14
WISA XS WT-Elemente	15
WISA XS Elemente	16
WISA XS Ausbaupakete	17
WISA XS Zubehör	18
WISA XS Mont WC-Elemente	24
WISA XF WC-Elemente	26
WISA UP XS	28
WISA XT WC-Elemente	30
WISA XT Zubehör	32
Betätigungsplatten	**33**
WISA XS Betätigungsplatten WC elektronisch	35
WISA XS Zubehör Betätigungsplatten WC elektronisch	37
WISA XS Betätigungsplatten WC mechanisch	38
WISA XS Betätigungsplatten WC Pneumatik	42
WISA XS/XT Betätigungsplatten WC Pneumatik und Zubehör	42
WISA XT Betätigungsplatten WC elektronisch	44
WISA XT Zubehör Betätigungsplatten WC elektronisch	45
WISA XT Betätigungsplatten WC mechanisch	46
WISA XT Betätigungsplatten WC Pneumatik	48
WISA CLEAN	**49**
WISA CLEAN WC	53
WISA CLEAN Urinal	54
Spülkästen	**55**
WISA Spülkästen tiefhängend	57
WISA Eckspülkasten	60
WISA Aufsatzspülkasten	61
WISA Spülkasten hochhängend	62
Füllventil	**63**
WISA Universal Füllventil	64
Keramik	**67**
WISA Melbourne Wand-WCs	69
WISA Sydney Wand-WCs	69
WISA Sydney Stand-WCs	70
WISA Sydney Urinale	72
WISA Sydney Handwaschbecken	73
WISA Sydney Waschtische	73
WISA Medica	74
WISA Ablagen	75
Zubehör	76
WC-Sitze	**77**
D-Modell WC-Sitze	81
Ovale WC-Sitze	83
Care WC-Sitze	86
Thermoplast WC-Sitze	87
Scharniere und Puffer	88
Barrierefreie Produkte	**91**
Zubehör	**101**
Spülrohrbogen	102
WC-Dichtungsmanchetten	106
Flexifons	107
Explosionszeichnungen & Ersatzteile	**109**
Objektabstände & Abmessungen	**147**
Allgemeine Bedingungen	**149**
Notizen	**154**

Ausführungen und Abmessungen
Alle Produkte in diesem Katalog werden so genau wie möglich dargestellt. Änderungen in der Ausführung oder den Maßen bleiben selbstverständlich jederzeit möglich und können ohne vorherige Ankündigung vorgenommen werden. WISA GmbH kann daher für eventuelle Abweichungen auch nicht haftbar gemacht werden.

WISA passt immer

Mit einem umfangreichen Angebot an hochwertigen Sanitärprodukten bietet WISA immer eine passende Lösung. In Stil, Raum und Budget. Wenn Sie sich für WISA entscheiden, versprechen wir Ihnen immer drei Dinge:

PASST IMMER

Passt immer

Es gibt bereits ein WISA Vorwand-Element mit einer Breite von nur 38 Zentimetern. Das sind 12 Zentimeter schmaler als die meisten Elemente. Mit einem so schlanken Design bleibt mehr Platz hinter der Wand, zum Beispiel für einen integrierten Toilettenpapierhalter. Oder wenn Sie die Toilette trotz Hindernissen hinter der Wand genau in der Mitte platzieren möchten.



SCHNELLE MONTAGE

Schnelle Montage

Ein WISA Element ist sofort installationsbereit, sobald es aus der Verpackung genommen wird. Unsere vormontierten Elemente sorgen dafür, dass die Montage einfach und schnell verläuft. So bleibt Ihnen mehr Zeit über.



BESTES PREIS-LEISTUNGS-VERHÄLTNIS

Bestes Preis-Leistungs-Verhältnis

Bei WISA fertigen wir in unseren Fluidmaster-Werken in Europa. Dadurch können wir hochwertige Sanitärprodukte zu einem erschwinglichen Preis anbieten.



Besuchen Sie unsere Website www.wisa-sanitaertechnik.de

Werfen Sie auch einen Blick auf unsere Website. In den digitalen Produktkatalogen finden Sie neben allen technischen Informationen und Maßzeichnungen auch Fotos, Montageanleitungen, Produktdaten im .dwg- und .dxf-Format, Explosionszeichnungen mit allen Ersatzteilen und Ausschreibungstexten. Im Rahmen der BIM-Arbeitsmethode bieten wir auch 3D-Objekte im Autodesk Revit-Dateiformat an. Kurz gesagt, alle Informationen, um es Ihnen so einfach wie möglich zu machen.

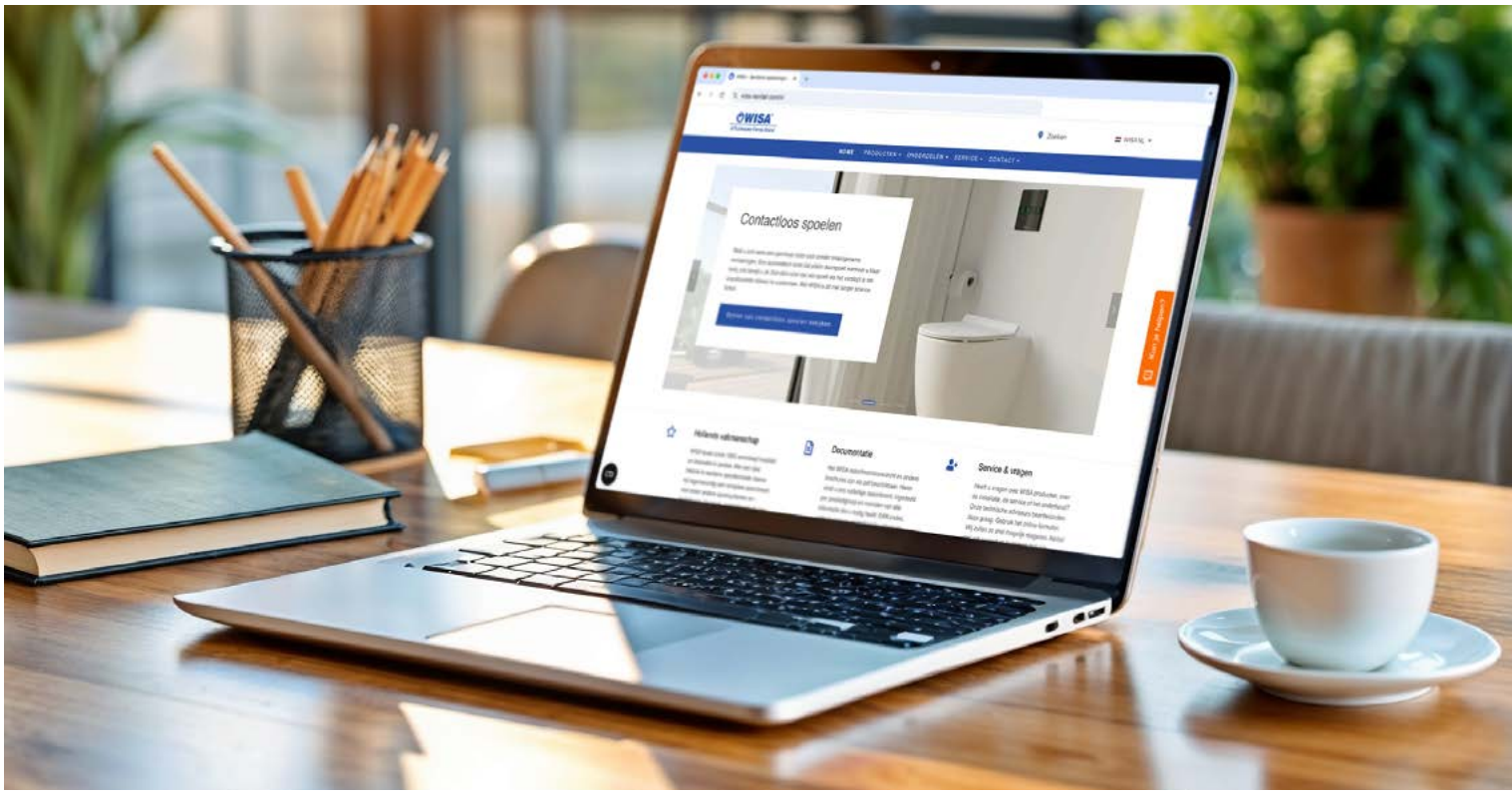

WISA GmbH
Sachsenstr. 34
46499 Hamminkeln
Deutschland

T +49 (0)2852/50682-0
F +49 (0)2852/50682-24
E wisagmbh@fluidmaster.com

WISA INNENDIENST
T +49 (0)2852/50682-0
F +49 (0)2852/50682-24

VERKAUF
Verkaufsleiter DACH
Marco Retterath
mretterath@fluidmaster.com

Stefan Pfeifer
spfeifer@fluidmaster.com

ACCOUNT-MANAGER
Martin Auschrat
MAuschrat@fluidmaster.com

Annika Wendler
awendler@fluidmaster.com

Jochen Finkmann
jfinkmann@fluidmaster.com

Frank Rohde
frohde@fluidmaster.com

Für alle unsere Vereinbarungen gelten unsere allgemeinen Verkaufs und Lieferbedingungen, die am 13. Mai 2020 bei der Geschäftsführung des Gerichts Gelderland, Standort Arnheim, unter der Nummer 24/2020 hinterlegt wurden. Diese sind auch auf Seite 150 zu finden.

INSTALLATIONSKOMFORT SEIT 1957

- Fluidmaster entstand im Jahr 1957, als der Erfinder Adolf Schoepe das erste Füllventil auf den Markt brachte.
- Dieses Füllventil war einfacher zu installieren als alle anderen Lösungen, die es bis dahin gab.
- Heute enthalten 90 Prozent der amerikanischen Toiletten Komponenten von Fluidmaster.

90%
von der amerikanischen Toiletten enthalten Komponenten von Fluidmaster

1957

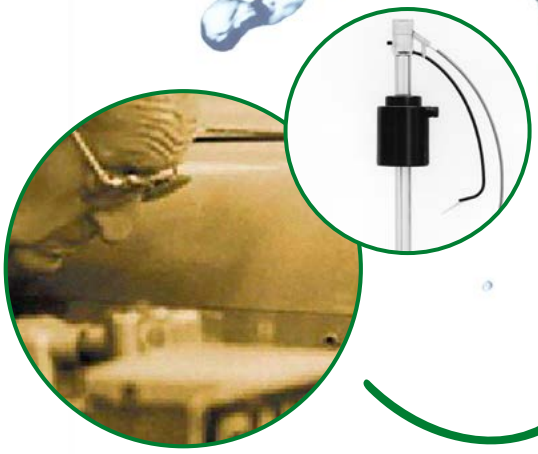

KALIFORNIEN
Erfindung des ersten Füllventils

WISA®

FLUIDMASTER NACH EUROPA

- Mit der Übernahme von LIV, SCHWAB und WISA bringt Fluidmaster Installationskomfort nach Europa.
- Um der wachsenden Nachfrage gerecht zu werden, haben wir ein brandneues Werk in Postojna in Slowenien eröffnet.
- Von hier aus versorgen wir Installateure in ganz Europa mit einem hochwertigen und umfangreichen Sortiment.

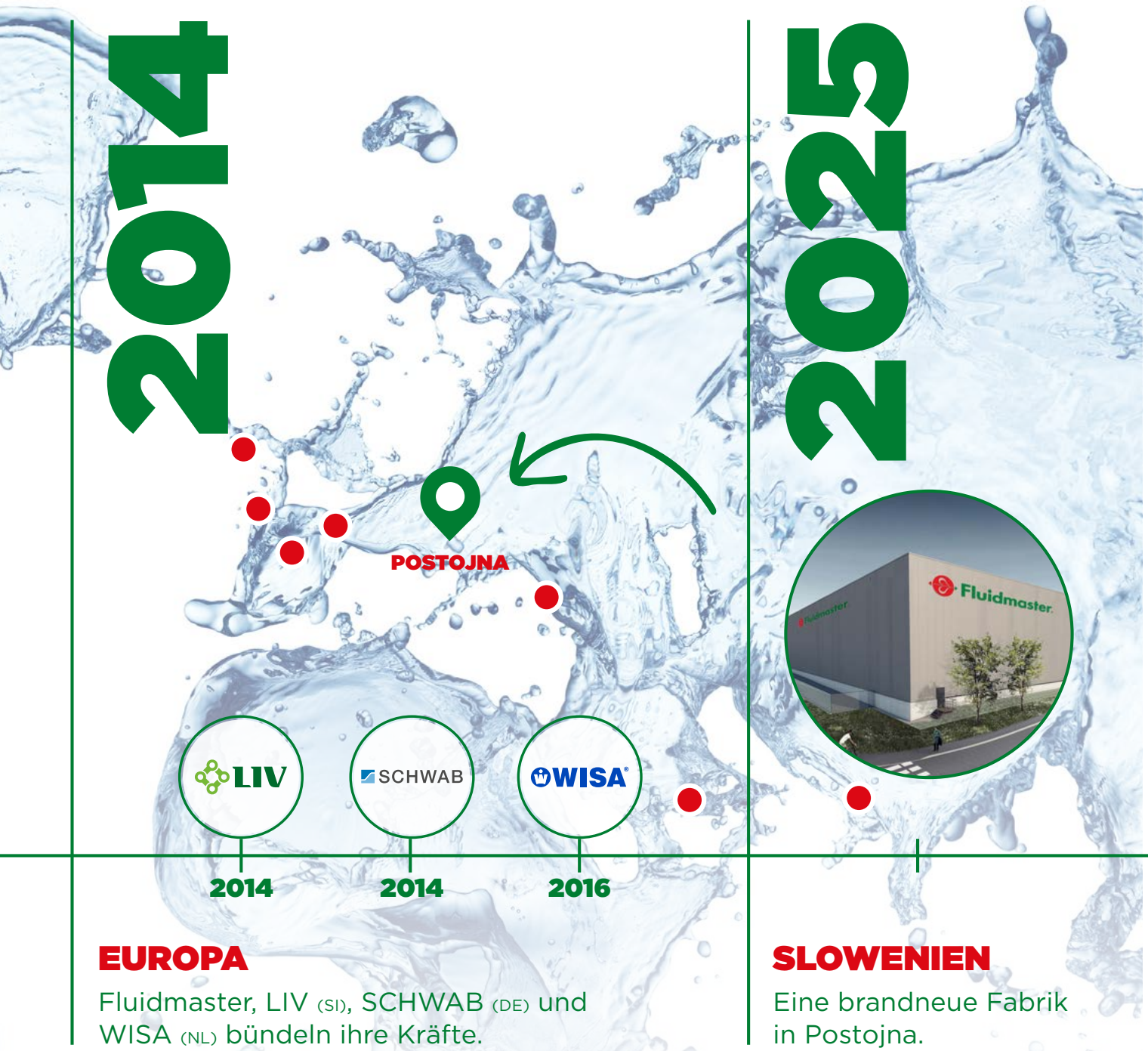

EUROPA

Fluidmaster, LIV (SI), SCHWAB (DE) und WISA (NL) bündeln ihre Kräfte.

SLOWENIEN

Eine brandneue Fabrik in Postojna.



Vorwand-Elemente

Mehr Informationen
Besuchen Sie unsere Website für das vollständige und aktuelle Sortiment aller eingebauten Sanitärsysteme:

www.wisa-sanitaertechnik.de/de/produkte/eingebaute-sanitaersysteme

WISA Vorwand-Elemente

WISA XS, XT UND XF

Mit WISA XS bieten wir eine komplette Reihe von Vorwand-Elementen an, entwickelt und produziert für und durch Profis. WISA wird kontinuierlich von Fachleuten aus der Sanitärbranche unterstützt. Die praktische Erfahrung von Fachleuten lernt uns, dass Aspekte wie einfache Installation und Zuverlässigkeit, aber auch effiziente Verarbeitung und Ästhetik eine wichtige Rolle spielen. Dieses Wissen in Kombination mit der langjährigen Erfahrung von WISA auf dem Gebiet der Spülsysteme findet sich in jeder der Varianten der Serie wieder. Mit WISA XF, XS und XT entscheiden Sie sich für eine komplette Reihe von Vorwand-Elementen, sowohl für trockene als auch für nasse Oberflächen.

XS, XS MONT, XT UND XF

WISA hat Vorwand-Elemente in drei Typen: XF, XS und XT. WISA XF, XS und XT für Trockenbau und Wisa XS Mont für Nassbau. Die WISA-Systeme können mit Hilfe von Gipskartonplatten oder Lichtwände gebaut werden. Außerdem können sie hinter einer bestehenden Wand platziert werden und diese Systeme sind geeignet für die Platzierung in einer Ecke. Die WISA XS Mont-Systeme werden nach der Installation eingemauert. Am Ende dieser Seite sehen Sie alle unsere Vorwandsysteme mit den entsprechenden Finishing- und Bedienmöglichkeiten auf einen Blick.

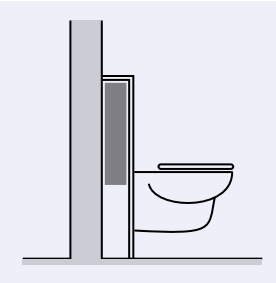

Trockenausbau

- XS
- XT
- XF

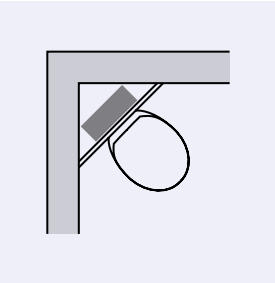

Eckeinbau

- XS
- XT 112/118

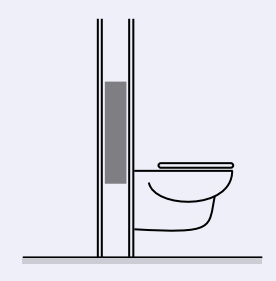

Ständerwand

- XS
- XT

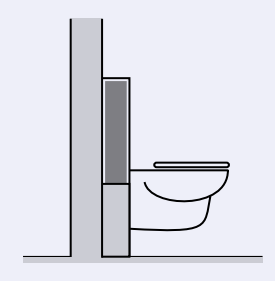

Ausmauern

- XS Mont

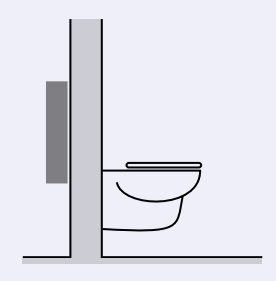

Hinter der Wand

- XT



Ausmauern

- UP XS

WISA XS



mechanische, pneumatische oder elektronische Betätigungsplatten



vormontierter Wasseranschluss



vormontierte Wandbefestigung
Option: Eckmontage



Betätigungsplatten in verschiedenen Formen und Materialien



montagefreundliche Mauerhilfe



Füllventil



schmales Element (38 cm) aus Vierkant-Profil 40 x 40 mm

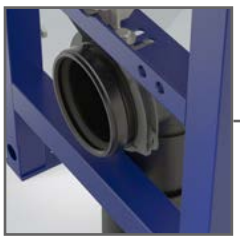

einfach verstellbare Kunststoffschelle für Ablaufbogen



Element für verschiedene Einbausituationen geeignet (max. 400 kg)
Option: Ausbaupaket



Ablaufbogen 90 x 90 mm mit exzentrischem Übergangsstück 110 mm



WC-Befestigung 180 oder 230 mm

WISA XS
WC-Elemente



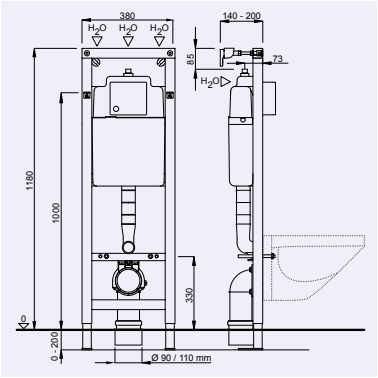

WISA XS WC-ELEMENT 118 CM

- als Vorwandelement im Trockenbau oder in einer Ständerwand einsetzbar
- verschweißte selbsttragende Konstruktion aus pulverbeschichtetem Vierkant-Profil 40 x 40 mm mit vormontiertem WISA UP-Spülkasten
- vormontierte Wandhalter und verstellbare Fußstützen 0-20 cm
- Zweimengenspülung (3/6 L) oder Startstopp-Spülung (6 L)
- Spülvolumen einstellbar (6-7,5 L)
- schwitzwasserisoliert
- hydraulisches Füllventil (Geräuschklasse 1 nach ISO 3822)
- vormontierter Kugelhahn mit Zulaufanschluss: oben, G 1/2 AG
- verstärkte Widerlagerkonstruktion für den Anschluss eines WH-WCs
- Befestigungsgewindestangen M12 (Abstandsmaß 180 mm / 230 mm)
- schwenkbarem PE-HD Bogen Ø 90/90 mm und Übergangsstück Ø 90/110 mm
- Schutzkappen für Rohbaumontage, Aussparungsblock, Manschettengarnitur Ø 90 mm, Schallschutz-Set und Befestigungsmaterial
- ohne Beplankung und Betätigungsplatte
- XS Betätigungsplatten siehe Seite 35
- CE EN 14055 - CL1-6- NL I - VR I

EAN Nr.	WISA Art. Nr.	Umschreibung	Farbe	Palette
8711778118614	8050452701	WISA XS WC-Element 118 cm	Dunkelblau	28



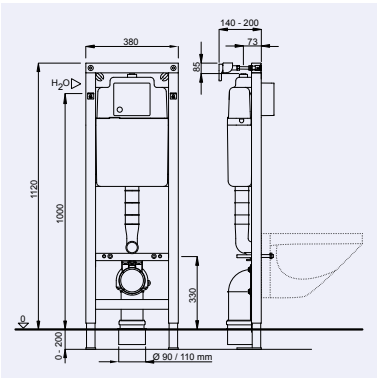

WISA XS WC-ELEMENT 16 X 2 INNENLIEGEND 112 CM

- als Vorwandelement im Trockenbau oder in einer Ständerwand einsetzbar
- verschweißte selbsttragende Konstruktion aus pulverbeschichtetem Vierkant-Profil 40 x 40 mm mit vormontiertem WISA UP-Spülkasten
- vormontierte Wandhalter und verstellbare Fußstützen 0-20 cm
- Zweimengenspülung (3/6 L) oder Startstopp-Spülung (6 L)
- Spülvolumen einstellbar (6-7,5 L)
- schwitzwasserisoliert
- hydraulisches Füllventil (Geräuschklasse 1 nach ISO 3822)
- vormontierter Kugelhahn mit Zulaufanschluss: innenliegend links
- geeignet für Mehrschichtverbundrohr 16 x 2 PE-Xc/AL/PE-Xc
- verstärkte Widerlagerkonstruktion für den Anschluss eines WH-WCs
- Befestigungsgewindestangen M12 (Abstandsmaß 180 mm / 230 mm)
- schwenkbarem PE-HD Bogen Ø 90/90 mm und Übergangsstück Ø 90/110 mm
- Schutzkappen für Rohbaumontage, Aussparungsblock, Manschettengarnitur Ø 90 mm, Schallschutz-Set und Befestigungsmaterial
- ohne Beplankung und Betätigungsplatte
- XS Betätigungsplatten siehe Seite 35
- CE EN 14055 - CL1- 6 - NL I - VR I

EAN Nr.	WISA Art. Nr.	Umschreibung	Farbe	Palette
8711778196353	8050452801	WISA XS WC-Element 16 x 2 innenliegend 112 cm	Dunkelblau	20
8711778125674	8050452795	WISA XS WC-Element G 1/2 innenliegend 112 cm	Dunkelblau	28



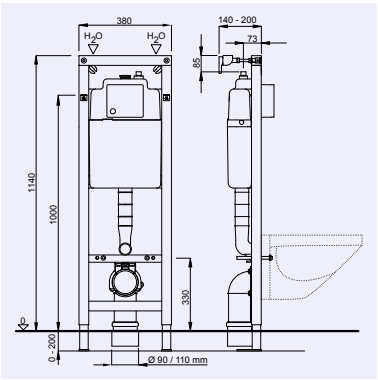

WISA XS WC-ELEMENT 114 CM

- als Vorwandelement im Trockenbau oder in einer Ständerwand einsetzbar
- verschweißte selbsttragende Konstruktion aus pulverbeschichtetem Vierkant-Profil 40 x 40 mm mit vormontiertem WISA UP-Spülkasten
- vormontierte Wandhalter und verstellbare Fußstützen 0-20 cm
- Zweimengenspülung (3/6 L) oder Startstopp-Spülung (6 L)
- Spülvolumen einstellbar (6-7,5 L)
- schwitzwasserisoliert
- hydraulisches Füllventil (Geräuschklasse 1 nach ISO 3822)
- vormontierter Kugelhahn mit Zulaufanschluss: oben, G 1/2 AG
- verstärkte Widerlagerkonstruktion für den Anschluss eines WH-WCs
- Befestigungsgewindestangen M12 (Abstandsmaß 180 mm / 230 mm)
- schwenkbarem PE-HD Bogen Ø 90/90 mm und Übergangsstück Ø 90/110 mm
- Schutzkappen für Rohbaumontage, Aussparungsblock, Manschettengarnitur Ø 90 mm, Schallschutz-Set und Befestigungsmaterial
- ohne Beplankung und Betätigungsplatte
- XS Betätigungsplatten siehe Seite 35
- CE EN 14055 - CL1-6- NL I - VR I

EAN Nr.	WISA Art. Nr.	Umschreibung	Farbe	Palette
8711778216471	8050452980	WISA XS WC-Element 114 cm	Dunkelblau	20

WISA XS
WC-Elemente



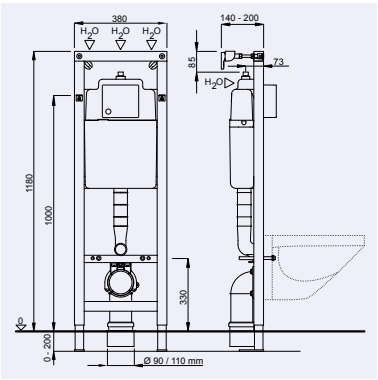

WISA XS WC-ELEMENT 6 L 118 CM

- als Vorwandelement im Trockenbau oder in einer Ständerwand einsetzbar
- verschweißte selbsttragende Konstruktion aus pulverbeschichtetem Vierkant-Profil 40 x 40 mm mit vormontiertem WISA UP-Spülkasten
- vormontierte Wandhalter und verstellbare Fußstützen 0-20 cm
- Zweimengenspülung (3/6 L) oder Startstopp-Spülung (6 L)
- Spülvolumen maximal 6 L
- schwitzwasserisoliert
- hydraulisches Füllventil (Geräuschklasse 1 nach ISO 3822)
- vormontierter Kugelhahn mit Zulaufanschluss: oben, G 1/2 AG
- verstärkte Widerlagerkonstruktion für den Anschluss eines WH-WCs
- Befestigungsgewindestangen M12 (Abstandsmaß 180 mm / 230 mm)
- schwenkbarem PE-HD Bogen Ø 90/90 mm und Übergangsstück Ø 90/110 mm
- Schutzkappen für Rohbaumontage, Aussparungsblock, Manschettengarnitur Ø 90 mm, Schallschutz-Set und Befestigungsmaterial
- ohne Beplankung und Betätigungsplatte
- XS Betätigungsplatten siehe Seite 35
- CE EN 14055 - CL1- 6 - NL I - VR I

EAN Nr.	WISA Art. Nr.	Umschreibung	Farbe	Palette
8711778178496	8050452740*	WISA XS WC-Element 6 L 118 cm	Dunkelblau	20

* Auslaufartikel, Verfügbar solange der Vorrat reicht



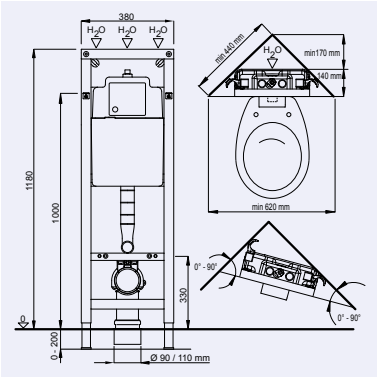

WISA XS WC-ELEMENT 118 CM

- als Eck-Vorwandelement im Trockenbau einsetzbar
- verschweißte selbsttragende Konstruktion aus pulverbeschichtetem Vierkant-Profil 40 x 40 mm mit vormontiertem WISA UP-Spülkasten
- vormontierte Wandhalter und verstellbare Fußstützen 0-20 cm
- Zweimengenspülung (3/6 L) oder Startstopp-Spülung (6 L)
- Spülvolumen einstellbar (6-7,5 L)
- schwitzwasserisoliert
- hydraulisches Füllventil (Geräuschklasse 1 nach ISO 3822)
- vormontierter Kugelhahn mit Zulaufanschluss: oben, G 1/2 AG
- verstärkte Widerlagerkonstruktion für den Anschluss eines WH-WCs
- Befestigungsgewindestangen M12 (Abstandsmaß 180 mm / 230 mm)
- schwenkbarem PE-HD Bogen Ø 90/90 mm und Übergangsstück Ø 90/110 mm
- Schutzkappen für Rohbaumontage, Aussparungsblock, Manschettengarnitur Ø 90 mm, Schallschutz-Set und Befestigungsmaterial
- ohne Beplankung und Betätigungsplatte
- XS Betätigungsplatten siehe Seite 35
- CE EN 14055 - CL1-6- NL I - VR I

EAN Nr.	WISA Art. Nr.	Umschreibung	Farbe	Palette
8711778121065	8050452703	WISA XS WC-Eckelement 118 cm	Dunkelblau	28

WISA XS
WC-Elemente



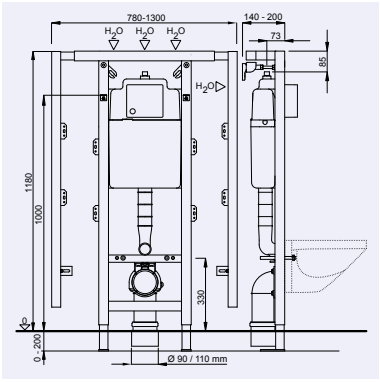

WISA XS-L WC-ELEMENT 118 CM

- als Vorwandelement im Trockenbau einsetzbar
- verschweißte selbsttragende Konstruktion aus pulverbeschichtetem Vierkant-Profil 40 x 40 mm mit vormontiertem WISA UP-Spülkasten
- ausziehbare Seitenprofile
- vormontierte Wandhalter und verstellbare Fußstützen 0-20 cm
- Zweimengenspülung (3/6 L) oder Startstopp-Spülung (6 L)
- Spülvolumen einstellbar (6-7,5 L)
- schwitzwasserisoliert
- hydraulisches Füllventil (Geräuschklasse 1 nach ISO 3822)
- vormontierter Kugelhahn mit Zulaufanschluss: oben, G 1/2 AG
- verstärkte Widerlagerkonstruktion für den Anschluss eines WH-WCs
- Befestigungsgewindestangen M12 (Abstandsmaß 180 mm / 230 mm)
- schwenkbarem PE-HD Bogen Ø 90/90 mm und Übergangsstück Ø 90/110 mm
- Schutzkappen für Rohbaumontage, Aussparungsblock, Manschettengarnitur Ø 90 mm, Schallschutz-Set und Befestigungsmaterial
- ohne Beplankung und Betätigungsplatte
- XS Betätigungsplatten siehe Seite 35
- CE EN 14055 - CL1-6- NL I - VR I

EAN Nr.	WISA Art. Nr.	Umschreibung	Farbe	Palette
8711778141452	8050452707	WISA XS-L WC-Element 118 cm	Dunkelblau	14



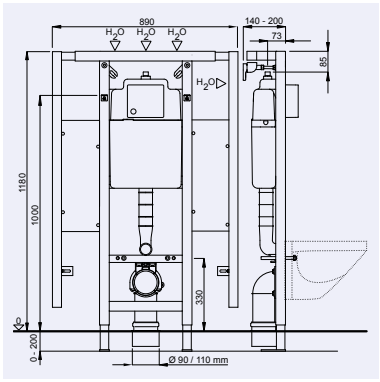

WISA XS-L WC-ELEMENT 118 CM MIT HALTEPLATTEN

- als Vorwandelement im Trockenbau einsetzbar
- verschweißte selbsttragende Konstruktion aus pulverbeschichtetem Vierkant-Profil 40 x 40 mm mit vormontiertem WISA UP-Spülkasten
- Seitenprofile mit mehrfach verleimten wasserfesten Befestigungsplatten aus Furnierholz für Stütz- und Haltegriffe
- vormontierte Wandhalter und verstellbare Fußstützen 0-20 cm
- Zweimengenspülung (3/6 L) oder Startstopp-Spülung (6 L)
- Spülvolumen einstellbar (6-7,5 L)
- schwitzwasserisoliert
- hydraulisches Füllventil (Geräuschklasse 1 nach ISO 3822)
- vormontierter Kugelhahn mit Zulaufanschluss: oben, G 1/2 AG
- verstärkte Widerlagerkonstruktion für den Anschluss eines WH-WCs
- Befestigungsgewindestangen M12 (Abstandsmaß 180 mm / 230 mm)
- schwenkbarem PE-HD Bogen Ø 90/90 mm und Übergangsstück Ø 90/110 mm
- Schutzkappen für Rohbaumontage, Aussparungsblock, Manschettengarnitur Ø 90 mm, Schallschutz-Set und Befestigungsmaterial
- ohne Beplankung und Betätigungsplatte
- XS Betätigungsplatten siehe Seite 35
- CE EN 14055 - CL1- 6 - NL I - VR I

EAN Nr.	WISA Art. Nr.	Umschreibung	Farbe	Palette
8711778158849	8050452737	WISA XS-L WC-Element 118 cm mit Halteplatten	Dunkelblau	14



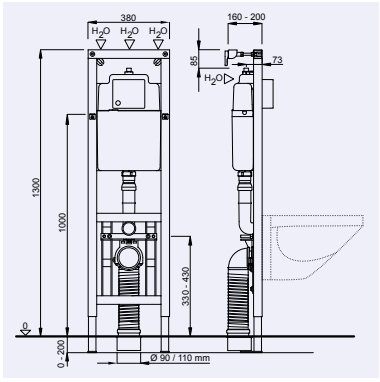

WISA XS WC-ELEMENT VARIO 130 CM

- als Vorwandelement im Trockenbau oder in einer Ständerwand einsetzbar
- variable Höhenanpassung des WCs (+10 cm) nach Fertigstellung der Vorwand
- Montagehöhe WC inkl. Sitz nach DIN 18040-1/DIN 18040-2: 46-48 cm
- verschweißte selbsttragende Konstruktion aus pulverbeschichtetem Vierkant-Profil 40 x 40 mm mit vormontiertem WISA UP-Spülkasten
- vormontierte Wandhalter und verstellbare Fußstützen 0-14 cm
- Zweimengenspülung (3/6 L) oder Startstopp-Spülung (6 L)
- Spülvolumen einstellbar (6-7,5 L)
- schwitzwasserisoliert
- hydraulisches Füllventil (Geräuschklasse 1 nach ISO 3822)
- vormontierter Kugelhahn mit Zulaufanschluss: oben, G 1/2 AG
- verstärkte Widerlagerkonstruktion für den Anschluss eines WH-WCs
- Befestigungsgewindestangen M12 (Abstandsmaß 180 mm / 230 mm)
- schwenkbarem PE-HD Bogen Ø 90/90 mm und Übergangsstück Ø 90/110 mm
- Aussparungsblock, Manschettengarnitur Ø 90 mm und Befestigungsmaterial
- inkl. Vario-Abdeckplatte
- ohne Beplankung und Betätigungsplatte
- XS Betätigungsplatten siehe Seite 35
- CE EN 14055 - CL1- 6 - NL I - VR I

EAN Nr.	WISA Art. Nr.	Umschreibung	Farbe	Palette
8711778121164	8050452735	WISA XS WC-Element Vario 130 cm	Dunkelblau	14

WISA XS
WC-Elemente



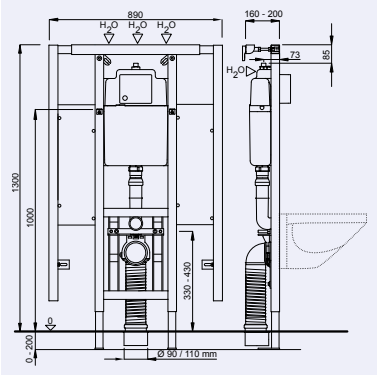

WISA XS-L WC-ELEMENT VARIO 130 CM MIT HALTEPLATTEN

- als Vorwandelement im Trockenbau einsetzbar
- variable Höhenanpassung des WCs (+10 cm) nach Fertigstellung der Vorwand
- Montagehöhe WC inkl. Sitz nach DIN 18040-1/DIN 18040-2: 46-48 cm
- verschweißte selbsttragende Konstruktion aus pulverbeschichtetem Vierkant-Profil 40 x 40 mm mit vormontiertem WISA UP-Spülkasten
- Seitenprofile mit mehrfach verleimten wasserfesten Befestigungsplatten aus Furnierholz für Stütz- und Haltegriffe
- vormontierte Wandhalter und verstellbare Fußstützen 0-20 cm
- Zweimengenspülung (3/6 L) oder Startstopp-Spülung (6 L)
- Spülvolumen einstellbar (6-7,5 L)
- schwitzwasserisoliert
- hydraulisches Füllventil (Geräuschklasse 1 nach ISO 3822)
- vormontierter Kugelhahn mit Zulaufanschluss: oben, G 1/2 AG
- verstärkte Widerlagerkonstruktion für den Anschluss eines WH-WCs
- Befestigungsgewindestangen M12 (Abstandsmaß 180 mm / 230 mm)
- schwenkbarem PE-HD Bogen Ø 90/90 mm und Übergangsstück Ø 90/110 mm
- Aussparungsblock, Manschettengarnitur Ø 90 mm und Befestigungsmaterial
- inkl. Vario-Abdeckplatte
- ohne Beplankung und Betätigungsplatte
- XS Betätigungsplatten siehe Seite 35
- CE EN 14055 - CL1- 6 - NL I - VR I

EAN Nr.	WISA Art. Nr.	Umschreibung	Farbe	Palette
8711778163218	8050452738*	WISA XS-L WC-Element Vario 130 cm mit Halteplatten	Dunkelblau	8

* Auslaufartikel, Verfügbar solange der Vorrat reicht

WISA XS Urinal-Elemente



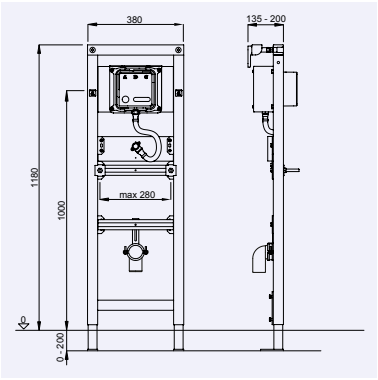

WISA XS URINAL-ELEMENT MIT DRUCKSPÜLER FÜR URINAL BEDIENUNGSPLATTEN XS

- als Vorwandelement im Trockenbau oder in einer Ständerwand einsetzbar
- verschweißte selbsttragende Konstruktion aus pulverbeschichtetem C-Profil 40 x 40 mm mit vormontiertem Wandeinbaukasten
- vormontierte Wandhalter und verstellbare Fußstützen 0-20 cm
- vormontierte Vorabsperrung, Spülstück und Wasserstrecke bis zum Einlauf
- Kunststoff-Rohbauschutz und Befestigungsmaterial
- Spülmenge: 2 - 4 l (DIN EN 12541)
- Fließdruck: 0,05 MPa - max. 0,5 MPa
- Empfohlener minimaler Fließdruck: 0,1 MPa
- Spülzeit ca. 6 Sek., bei 2 bar Fließdruck
- Laufzeitregulierung 2 - 8 Sek.Zulaufanschluss: oben G 1/2 AG
- Befestigungsgewindestangen M8 (Abstandsmaß bis 285 mm)
- in der Höhe verstellbare Halteplatte mit Wandscheibe und Zulaufgarnitur
- in der Höhe verstell- und schwenkbarer Ablaufbogen DN 50
- ohne Beplankung und Betätigungsplatte
- XS Betätigungsplatten WC Spülunterbrechung (SU) siehe Seite 38
- WISA CLEAN Urinal siehe Seite 54

EAN Nr.	WISA Art. Nr.	Umschreibung	Farbe	Palette
8711778229860	8050452777	WISA XS Urinal-ELement mit Druckspüler BK für XS Betätitgungsplatten SU	Dunkelblau	28



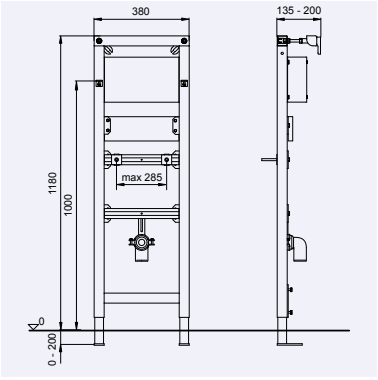

WISA XS URINAL-ELEMENT FÜR IR ODER DRUCKSPÜLER

- als Vorwandelement im Trockenbau oder in einer Ständerwand einsetzbar
- verschweißte selbsttragende Konstruktion aus pulverbeschichtetem C-Profil 40 x 40 mm
- vormontierte Wandhalter und verstellbare Fußstützen 0-20 cm
- Befestigungsgewindestangen M8 (Abstandsmaß bis 285 mm)
- in der Höhe verstellbare Halteplatte für Wandscheiben
- in der Höhe verstell- und schwenkbarer Ablaufbogen DN 50
- Befestigungsmaterial
- ohne Beplankung
- WISA CLEAN Urinal siehe Seite 54

EAN Nr.	WISA Art. Nr.	Umschreibung	Farbe	Palette
8711778118645	8050452751	WISA XS Urinal-Element für IR oder Druckspüler	Dunkelblau	28

WISA XS WT-Elemente



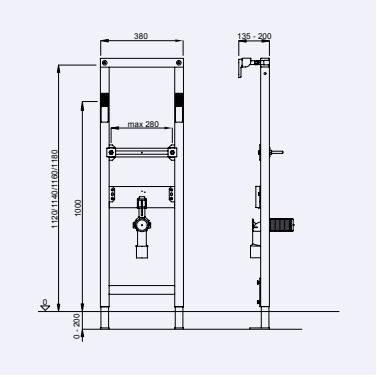

WISA XS WT-ELEMENT

- als Vorwandelement im Trockenbau oder in einer Ständerwand einsetzbar
- verschweißte selbsttragende Konstruktion aus pulverbeschichtetem C-Profil 40 x 40 mm
- vormontierte Wandhalter und verstellbare Fußstützen 0-20 cm
- Befestigungsgewindestangen M10 (Abstandsmaß bis 280 mm)
- in der Höhe verstellbare Halteplatte für Wandscheiben
- in der Höhe verstell- und schwenkbarer Ablaufbogen DN 40/50 mit Gummidichtung für Anschlussrohre DN 32 und DN 40
- Schutzkappe für Rohbaumontage und Befestigungsmaterial
- ohne Beplankung

EAN Nr.	WISA Art. Nr.	Umschreibung	Farbe	Palette
8711778118638	8050452721	WISA XS WT-Element	Dunkelblau	28



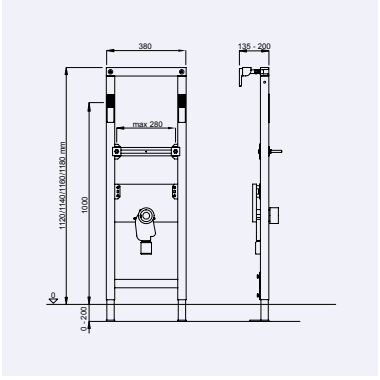

WISA XS WT-ELEMENT MIT EINBAUSIPHON

- als Vorwandelement im Trockenbau oder in einer Ständerwand einsetzbar
- verschweißte selbsttragende Konstruktion aus pulverbeschichtetem C-Profil 40 x 40 mm
- vormontierte Wandhalter und verstellbare Fußstützen 0-20 cm
- Befestigungsgewindestangen M10 (Abstandsmaß bis 280 mm)
- in der Höhe verstellbare Halteplatte für Wandscheiben
- UP-Wandeinbau-Siphon DN 50, herausnehmbarem Geruchverschlusseinsatz, höhenverstellbarem Anschlussbogen Kunststoff-weiß und Abdeckrosette
- Befestigungsmaterial
- ohne Beplankung
- Lieferzeit auf Anfrage

EAN Nr.	WISA Art. Nr.	Umschreibung	Farbe	Palette
8711778121102	8050452723	WISA XS WT-Element mit Einbausiphon	Dunkelblau	28

WISA XS Elemente



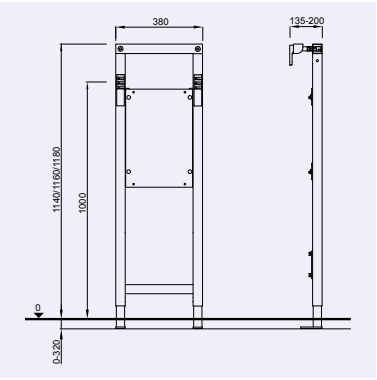

WISA XS STÜTZ- UND HALTEGRIFFE-ELEMENT

- als Vorwandelement im Trockenbau oder in einer Ständerwand einsetzbar
- verschweißte selbsttragende Konstruktion aus pulverbeschichtetem C-Profil 40 x 40 mm
- vormontierte Wandhalter und verstellbare Fußstützen 0-26 cm
- mehrfach verleimte wasserfeste Befestigungsplatte aus Furnierholz für Stütz- und Haltegriffe
- Befestigungsmaterial
- ohne Beplankung
- Urinaltrennwand siehe Seite 21

EAN Nr.	WISA Art. Nr.	Umschreibung	Farbe	Palette
8711778103788	8050452997	WISA XS Stütz- und Haltegriffe-Element	Dunkelblau	28



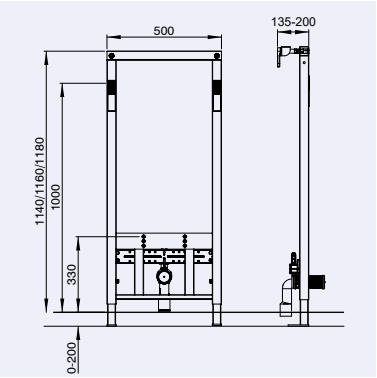

WISA BIDET-ELEMENT 2911

- als Vorwandelement im Trockenbau oder in einer Ständerwand einsetzbar
- verschweißte selbsttragende Konstruktion aus pulverbeschichtetem Vierkant-Profil 40 x 40 mm
- vormontierte Wandhalter und verstellbare Fußstützen 0-20 cm
- Befestigungsgewindestangen M12 (Abstandsmaß 180 mm / 230 mm)
- in der Höhe verstellbare Halteplatte für Wandscheiben
- in der Höhe verstell- und schwenkbarer Ablaufbogen DN 40/50 mit Gummidichtung für Anschlussrohre DN 32 und DN 40
- Schutzkappe für Rohbaumontage und Befestigungsmaterial
- ohne Beplankung

EAN Nr.	WISA Art. Nr.	Umschreibung	Farbe	Palette
8711778103726	8050452911	WISA Bidet-Element 2911	Dunkelblau	18



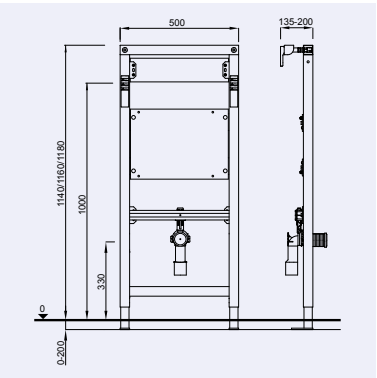

WISA AUSGUSSBECKEN-ELEMENT 2925

- als Vorwandelement im Trockenbau oder in einer Ständerwand einsetzbar
- verschweißte selbsttragende Konstruktion aus pulverbeschichtetem C-Profil 40 x 40 mm
- vormontierte Wandhalter und verstellbare Fußstützen 0-20 cm
- mehrfach verleimte wasserfeste Befestigungsplatte aus Furnierholz
- in der Höhe verstellbare Halteplatte für Wandscheiben
- in der Höhe verstell- und schwenkbarer Ablaufbogen DN 40/50 mit Gummidichtung für Anschlussrohre DN 32 und DN 40
- Schutzkappe für Rohbaumontage und Befestigungsmaterial
- ohne Beplankung
- Lieferzeit auf Anfrage

EAN Nr.	WISA Art. Nr.	Umschreibung	Farbe	Palette
8711778121119	8050452724	WISA Ausgussbecken-Element 2925	Dunkelblau	18

WISA XS Ausbaupakete



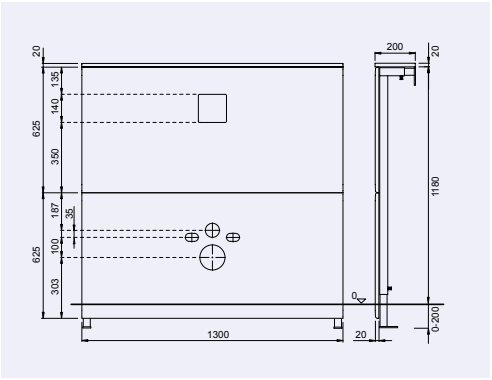

WISA XS AUSBAUPAKET

- Gipsplatten (18 mm) mit sämtlichen Ausschnitten für Wand-WC-Anschlüsse
- 2 Stützen aus pulverbeschichtetem Vierkant-Profil 40 x 40 mm
- vorbereitet für XS Elemente
- Befestigungsmaterial

EAN Nr.	WISA Art. Nr.	Umschreibung	Farbe	Palette
8711778121034	8050421371*	WISA XS Ausbaupaket	Dunkelblau	14

* Auslaufartikel, Verfügbar solange der Vorrat reicht



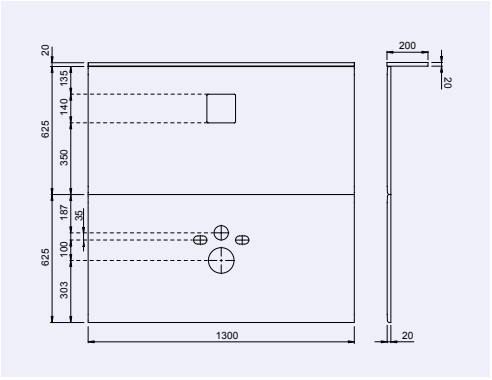

WISA XS L AUSBAUPAKET

- Gipsplatten (18 mm) mit sämtlichen Ausschnitten für Wand-WC-Anschlüsse
- vorbereitet für XS L Element
- Befestigungsmaterial

EAN Nr.	WISA Art. Nr.	Umschreibung	Farbe	Palette
8711778141445	8050421373	WISA XS L Ausbaupaket	Dunkelblau	14

WISA XS Zubehör



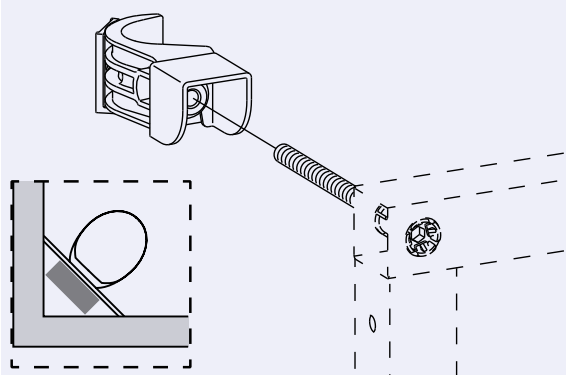

ECKMONTAGESATZ ZU WISA XS

- zur Eckbefestigung der WISA XS Elemente
- stufenlose Einstellung 0° - 90°
- Befestigungsmaterial
- Nicht bei XT anwendbar

EAN Nr.	WISA Art. Nr.	Umschreibung
8711778108660	8050452972	Eckmontagesatz zu WISA XS



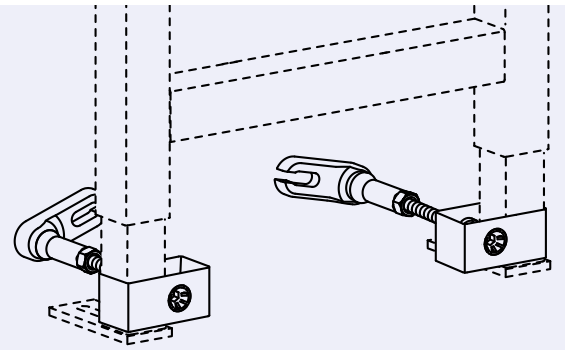

WISA WANDBEFESTIGUNGSSATZ UNTEN ZU WISA XS/XT

- zur Montage der WISA XS/XT Elemente ohne Bodenbefestigung
- Befestigungsmaterial

EAN Nr.	WISA Art. Nr.	Umschreibung
8711778158191	8050452974	WISA Wandbefestigungssatz unten zu WISA XS/XT



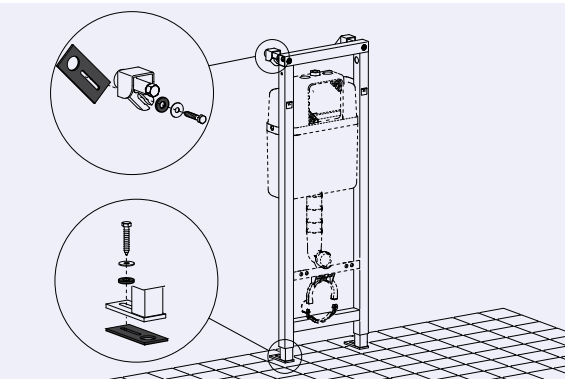

WISA XS SCHALLDÄMM-SET

- Set bestehend aus 4 Gummiunterlagen zur Reduzierung des Schallpegels auf unter 30 dB(A) nach DIN 4109/A1 vom Januar 2001.

EAN Nr.	WISA Art. Nr.	Umschreibung
8711778124950	8050390114*	WISA XS Schalldämm-Set

* Auslaufartikel, Verfügbar solange der Vorrat reicht

WISA XS Zubehör



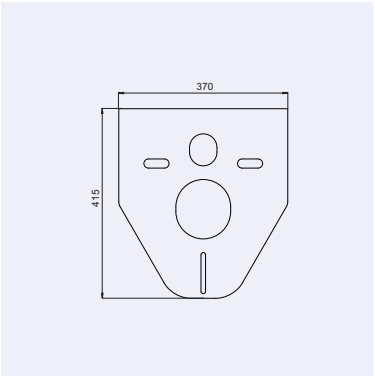

SCHALLSCHUTZ-SET WAND-WC + WANDBIDET

- für Wand-WC und Wandbidet
- einschließlich Hülsen und Ringen

EAN Nr.	WISA Art. Nr.	Umschreibung	Farbe
8711778113220	1409141000	Schallschutz-Set Wand-WC + Wandbidet	Weiß

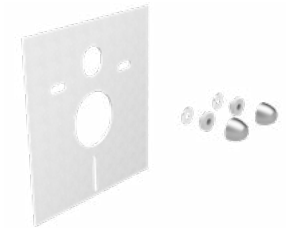

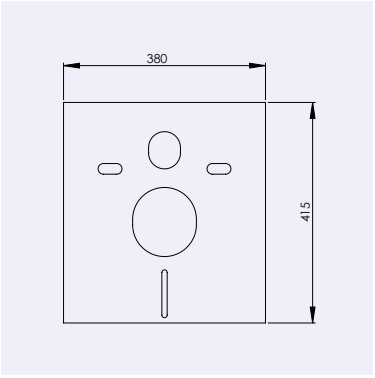

SCHALLSCHUTZ-SET

- für Wand-WC und Wandbidet
- einschließlich Hülsen und Ringen

EAN Nr.	WISA Art. Nr.	Umschreibung	Farbe
8711778215764	1409141009	Schallschutz-Set quadratisch Wand-WC + Wandbidet	Weiß



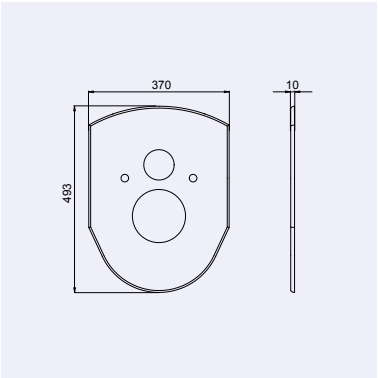

WISA VARIO ABDECKPLATTE

- Abdeckplatte für Benutzung zwischen Wand-WC und Wand bei WISA XS Vario WC-Elementen
- Material: PE

EAN Nr.	WISA Art. Nr.	Umschreibung	Farbe
8711778068094	1409983910	WISA Vario Abdeckplatte	Weiß

WISA XS Zubehör





WAND-WC-ANSCHLUSSSET Ø 90 MM L= 230 MM
- Ablaufstutzen Ø 90 mm
- Spülrohr Ø 45 mm
- Dichtungen und Kappen
- Länge = 230 mm
- Material: PP
- Universal

WAND-WC-ANSCHLUSSSET Ø 90 MM L= 300 MM
- Ablaufstutzen Ø 90 mm
- Spülrohr Ø 45 mm
- Dichtungen und Kappen
- Länge = 300 mm
- Material: PP
- Universal

EAN Nr.	WISA Art. Nr.	Umschreibung	Farbe
8711778120815	8050390080	Wand-WC-Anschlussset Ø 90 mm L= 230 mm	Schwarz
8711778120822	8050390081	Wand-WC-Anschlussset Ø 90 mm L= 300 mm	Schwarz





WAND-WC-BOGEN 90/90 MM
- für Vorwandelemente
- Material: PE-HD
- Universal

ÜBERGANGSSTÜCK 90/110 MM
- exzentrisch
- auch geeignet als waagerechter Anschluss bei den Vorwandelementen
- Material: PE-HD
- Universal

EAN Nr.	WISA Art. Nr.	Umschreibung	Farbe
8711778141278	8050390090	Wand-WC-Bogen 90/90 mm	Schwarz
8711778141285	8050390091	Übergangsstück 90/110 mm	Schwarz



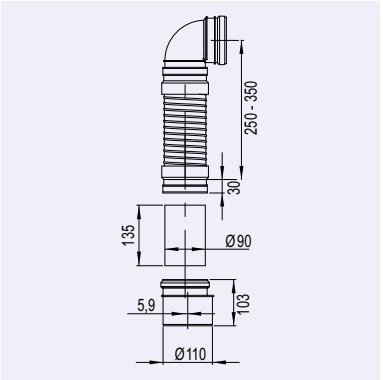

FLEXIFON UNTERPUTZ
- flexibler Abflussschlauch
- universell einsetzbar bei allen WC-Elementen
- mit Übergangsstück Ø 90/110 mm

EAN Nr.	WISA Art. Nr.	Umschreibung	Farbe
8711778139220	8050390086	Flexifon Unterputz	Schwarz

WISA XS Zubehör



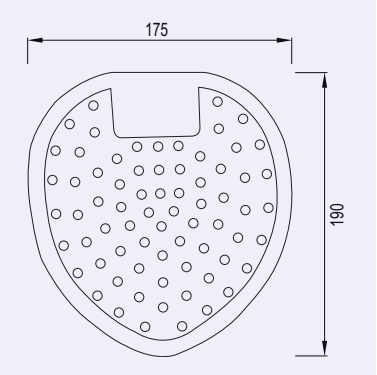

URINALSIEBE BLAU VERPACKT PER 10 STÜCK

- Blaues Gummi-Urinalsieb
- Verbreiten 3 bis 4 Wochen einen angenehmen Bubble Gum Kaugummiduft
- Durch das weiche und flexible Material passen die Urinalsiebe in jedes Urinal
- Vermindern das Urinieren neben das Urinal
- Reduzieren das Verstopfen des Urinals
- Für ein sauberes und frisches Urinal
- Maße: 175x190 mm (BxH)

EAN Nr.	WISA Art. Nr.	Umschreibung	Farbe	Karton
8711778184374	6050453401	Urinalsiebe blau verpackt per 10 Stück	blau	10



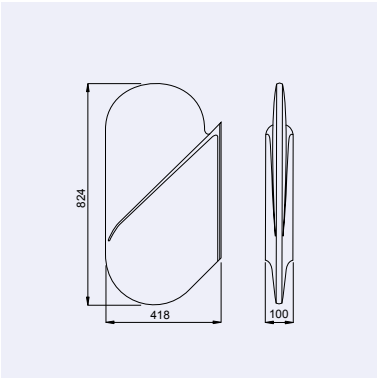

URINALTRENNWAND

- aus stoßfestem Polystyren
- reinigungsfreundliche Oberfläche
- mit allem erforderlichen Befestigungsmaterial

EAN Nr.	WISA Art. Nr.	Umschreibung	Farbe	Palette
8711778049789	8090390500	Urinaltrennwand	Weiß	30

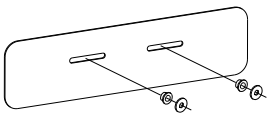

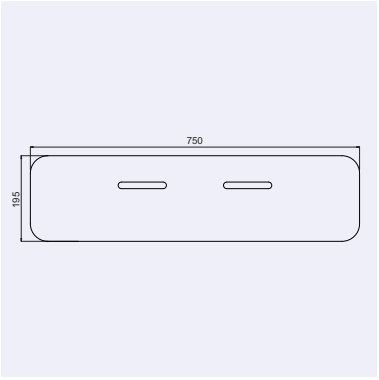

SCHALLSCHUTZ-SET WT MAX.750 MM

- Isolierungsplatte zur Unterbrechung von Schallbrücken zwischen Fliese und Waschtisch
- max. 750 mm

EAN Nr.	WISA Art. Nr.	Umschreibung	Farbe
8711778113244	1409141002*	Schallschutz-Set WT max.750 mm	Weiß

* Auslaufartikel, Verfügbar solange der Vorrat reicht

WISA XS Mont



vormontierter
Wasseranschluss



mechanische, pneumatische
oder elektronische
Betätigungsplatten



montagefreundliche
Mauerhilfe



Betätigungsplatten in
verschiedenen
Formen und Materialien



Füllventil



schmales Element (40 cm)



einfach verstellbare
Kunststoffschelle für
Ablaufbogen



Ablaufbogen 90 x 90 mm
mit exzentrischem
Übergangsstück 110 mm



WC-Befestigung

WISA XS Mont WC-Elemente und zubehör



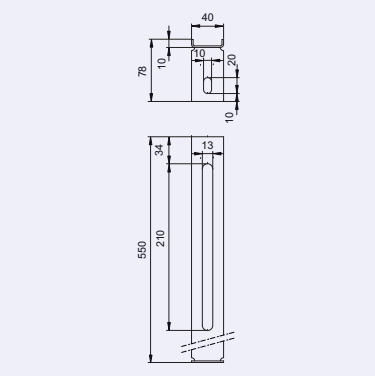

STANDFÜSSE

- zu WISA Mont XS WC-Element
- mit Schrauben und Dübeln

EAN Nr.	WISA Art. Nr.	Umschreibung
8711778060999	8050421357*	Standfüße

* Auslaufartikel, Verfügbar solange der Vorrat reicht

WISA XF

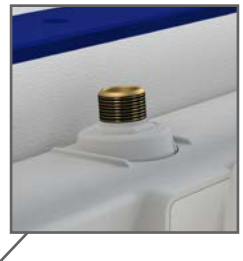

vormontierter
Wasseranschluss



vormontierte
Wandbefestigung



Betätigungsplatten in
verschiedenen Formen
und Materialien



montagefreundliche
Mauerhilfe

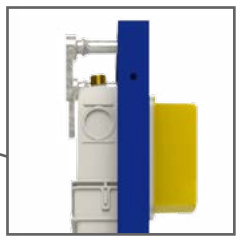

minimale Einbautiefe
100 mm



einfache und schnelle
Installation



WC-Befestigung
180 oder 230 mm



Ablaufbogen 90 x 90 mm
mit exzentrischem
Übergangsstück 110 mm



WISA XF WC-Elemente



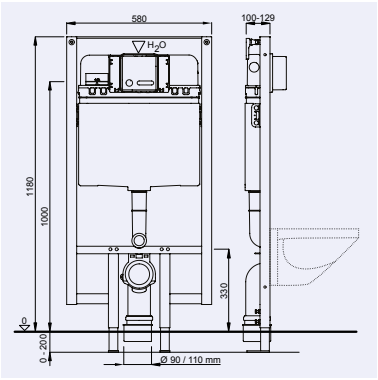

VORWANDELEMENT XF WC 118 CM

- als Vorwandelement im Trockenbau oder in einer Ständerwand einsetzbar
- verschweißte selbsttragende Konstruktion aus pulverbeschichtetem Vierkant-Profil 40 x 40 mm mit vormontiertem WISA UP-Spülkasten
- minimale Einbautiefe 100 mm
- vormontierte Wandhalter und verstellbare Fußstützen 0-20 cm
- Zweimengenspülung (3/6 L) oder Startstopp-Spülung (6 L)
- Spülvolumen einstellbar (2-3 l / 4-7 l)
- schwitzwasserisoliert
- hydraulisches Füllventil (Geräuschklasse 1 nach ISO 3822)
- vormontierter Kugelhahn mit Zulaufanschluss: oben, G 1/2 AG
- verstärkte Widerlagerkonstruktion für den Anschluss eines WH-WCs
- Befestigungsgewindestangen M12 (Abstandsmaß 180 mm / 230 mm)
- schwenkbarem PE-HD Bogen Ø 90/90 mm und Übergangsstück Ø 90/110 mm
- Schutzkappen für Rohbaumontage, Aussparungsblock, Manschettengarnitur Ø 90 mm, Schallschutz-Set und Befestigungsmaterial
- ohne Beplankung und Betätigungsplatte
- XS DF Betätigungsplatten siehe Seite 38
- CE EN 14055 - CL1-6- NL I - VR I

EAN Nr.	WISA Art. Nr.	Umschreibung	Palette
8711778210080	8050452515	Vorwandelement XF WC 118 cm	16

WISA XS UP



vormontierter
Wasseranschluss



mechanische, pneumatische
oder elektronische
Betätigungsplatten



montagefreundliche
Mauerhilfe





Betätigungsplatten in
verschiedenen Formen
und Materialien



Füllventil



Wandhalterung



WISA XS UP



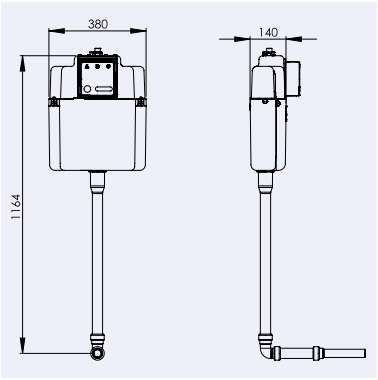

WISA XS UP ORIENTAL

- UP-Spülkasten für Hocktoilette (französische Toilette)
- Zweimengenspülung (3/6 L) oder Startstopp-Spülung (6 L)
- Spülvolumen einstellbar (6-7,5 l)
- schwitzwasserisoliert
- hydraulisches Füllventil (Geräuschklasse 1 nach ISO 3822)
- vormontierter Kugelhahn mit Zulaufanschluss: oben, G 1/2 AG
- Befestigungsgewindestangen M12 (Abstandsmaß 180 mm / 230 mm)
- schwenkbarem PE-HD Bogen Ø 90/90 mm und Übergangsstück Ø 90/110 mm
- Schutzkappen für Rohbaumontage, Aussparungsblock, Manschettengarnitur Ø 90 mm, Schallschutz-Set und Befestigungsmaterial
- ohne Beplankung und Betätigungsplatte
- XS Betätigungsplatten siehe Seite 35
- CE EN 14055 - CL1-6- NL I - VR I

EAN Nr.	WISA Art. Nr.	Umschreibung	Palette
8711778217980	8050452950	WISA XS UP Oriental	36

WISA XT



vormontierter
Wasseranschluss

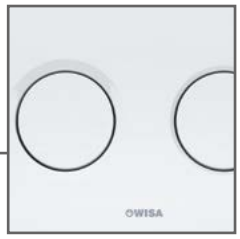

mechanische, pneumatische
oder elektronische
Betätigungsplatten.
Bedienung von vorne
oder oben



vormontierte
Wandbefestigung

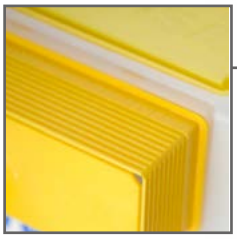

montagefreundliche
Mauerhilfe

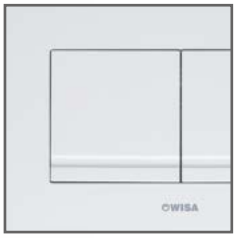

Betätigungsplatten in
verschiedenen
Formen und Materialien



Füllventil



schmales Element (38
cm) aus Vierkant Profil
40 x 40 mm

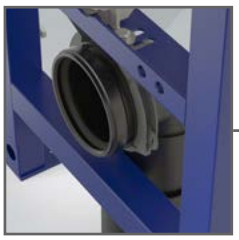

einfach verstellbare
Kunststoffschelle für
Ablaufbogen



Element für
verschiedene
Einbausituationen
geeignet
(max. 400 kg)



Ablaufbogen 90 x 90 mm
mit exzentrischem
Übergangsstück 110 mm



WC-Befestigung 180
oder 230 mm

WISA XT WC-Elemente



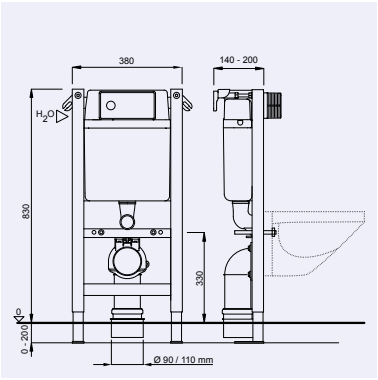

WISA XT WC TOP/FRONT 83 CM (BEDIENUNG VON VORNE ODER OBEN)

- als Vorwandelement im Trockenbau einsetzbar
- verschweißte selbsttragende Konstruktion aus pulverbeschichtetem Vierkant-Profil 40 x 40 mm mit vormontiertem WISA UP-Spülkasten
- vormontierte Wandhalter und verstellbare Fußstützen 0-20 cm
- Zweimengenspülung (3/6 L)
- Spülvolumen einstellbar (6-7,5 L)
- schwitzwasserisoliert
- hydraulisches Füllventil (Geräuschklasse 1 nach ISO 3822)
- vormontierter Kugelhahn mit Zulaufanschluss: links, G 1/2 AG
- verstärkte Widerlagerkonstruktion für den Anschluss eines WH-WCs
- Befestigungsgewindestangen M12 (Abstandsmaß 180 mm / 230 mm)
- schwenkbarem PE-HD Bogen Ø 90/90 mm und Übergangsstück Ø 90/110 mm
- Schutzkappen für Rohbaumontage, Aussparungsblock, Manschettengarnitur Ø 90 mm, Schallschutz-Set und Befestigungsmaterial
- ohne Beplankung und Betätigungsplatte
- XT Betätigungsplatten siehe Seite 46
- CE EN 14055 - CL1- 6 - NL I - VR I

EAN Nr.	WISA Art. Nr.	Umschreibung	Farbe	Palette
8711778169104	8050453003	WISA XT WC top/front 83 cm	dunkelblau	16



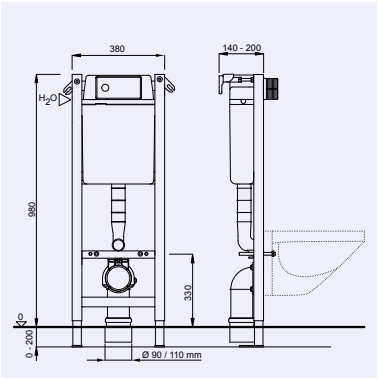

WISA XT WC TOP/FRONT 98 CM (BEDIENUNG VON VORNE ODER OBEN)

- als Vorwandelement im Trockenbau einsetzbar
- verschweißte selbsttragende Konstruktion aus pulverbeschichtetem Vierkant-Profil 40 x 40 mm mit vormontiertem WISA UP-Spülkasten
- vormontierte Wandhalter und verstellbare Fußstützen 0-20 cm
- Zweimengenspülung (3/6 L)
- Spülvolumen einstellbar (6-7,5 L)
- schwitzwasserisoliert
- hydraulisches Füllventil (Geräuschklasse 1 nach ISO 3822)
- vormontierter Kugelhahn mit Zulaufanschluss: links, G 1/2 AG
- verstärkte Widerlagerkonstruktion für den Anschluss eines WH-WCs
- Befestigungsgewindestangen M12 (Abstandsmaß 180 mm / 230 mm)
- schwenkbarem PE-HD Bogen Ø 90/90 mm und Übergangsstück Ø 90/110 mm
- Schutzkappen für Rohbaumontage, Aussparungsblock, Manschettengarnitur Ø 90 mm, Schallschutz-Set und Befestigungsmaterial
- ohne Beplankung und Betätigungsplatte
- XT Betätigungsplatten siehe Seite 46
- CE EN 14055 - CL1- 6 - NL I - VR I

EAN Nr.	WISA Art. Nr.	Umschreibung	Farbe	Palette
8711778169098	8050453002	WISA XT WC top/front 98 cm	dunkelblau	20



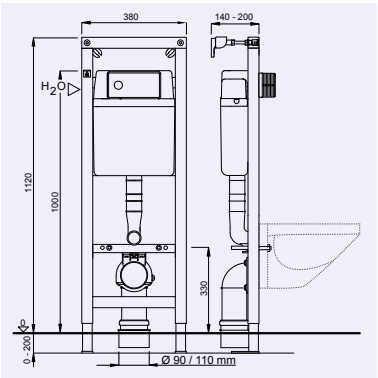

WISA XT WC FRONT 112 CM (BEDIENUNG VON VORNE)

- als Vorwandelement im Trockenbau oder in einer Ständerwand einsetzbar
- verschweißte selbsttragende Konstruktion aus pulverbeschichtetem Vierkant-Profil 40 x 40 mm mit vormontiertem WISA UP-Spülkasten
- vormontierte Wandhalter und verstellbare Fußstützen 0-20 cm
- Zweimengenspülung (3/6 L)
- Spülvolumen einstellbar (6-7,5 L)
- schwitzwasserisoliert
- hydraulisches Füllventil (Geräuschklasse 1 nach ISO 3822)
- vormontierter Kugelhahn mit Zulaufanschluss: links, G 1/2 AG
- verstärkte Widerlagerkonstruktion für den Anschluss eines WH-WCs
- Befestigungsgewindestangen M12 (Abstandsmaß 180 mm / 230 mm)
- schwenkbarem PE-HD Bogen Ø 90/90 mm und Übergangsstück Ø 90/110 mm
- Schutzkappen für Rohbaumontage, Aussparungsblock, Manschettengarnitur Ø 90 mm, Schallschutz-Set und Befestigungsmaterial
- ohne Beplankung und Betätigungsplatte
- XT Betätigungsplatten siehe Seite 46
- CE EN 14055 - CL1- 6 - NL I - VR I

EAN Nr.	WISA Art. Nr.	Umschreibung	Farbe	Palette
8711778169111	8050453004	WISA XT WC front 112 cm	dunkelblau	20

WISA XT WC-Elemente



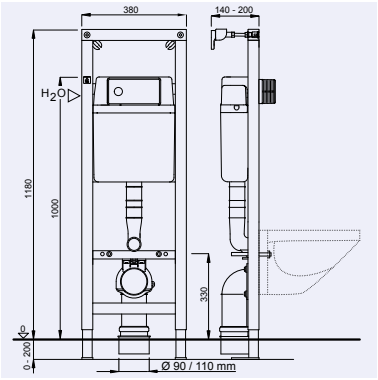

WISA XT WC FRONT 118 CM (BEDIENUNG VON VORNE)

- als Vorwandelement im Trockenbau oder in einer Ständerwand einsetzbar
- verschweißte selbsttragende Konstruktion aus pulverbeschichtetem Vierkant-Profil 40 x 40 mm mit vormontiertem WISA UP-Spülkasten
- vormontierte Wandhalter und verstellbare Fußstützen 0-20 cm
- Zweimengenspülung (3/6 L)
- Spülvolumen einstellbar (6-7,5 L)
- schwitzwasserisoliert
- hydraulisches Füllventil (Geräuschklasse 1 nach ISO 3822)
- vormontierter Kugelhahn mit Zulaufanschluss: links, G 1/2 AG
- verstärkte Widerlagerkonstruktion für den Anschluss eines WH-WCs
- Befestigungsgewindestangen M12 (Abstandsmaß 180 mm / 230 mm)
- schwenkbarem PE-HD Bogen Ø 90/90 mm und Übergangsstück Ø 90/110 mm
- Schutzkappen für Rohbaumontage, Aussparungsblock, Manschettengarnitur Ø 90 mm, Schallschutz-Set und Befestigungsmaterial
- ohne Beplankung und Betätigungsplatte
- XT Betätigungsplatten siehe Seite 46
- CE EN 14055 - CL1- 6 - NL I - VR I

EAN Nr.	WISA Art. Nr.	Umschreibung	Farbe	Palette
8711778178434	8050453015	WISA XT WC front 118 cm	dunkelblau	28

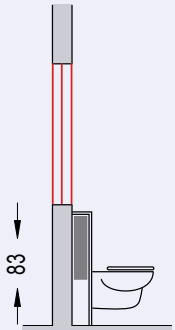

Brüstung

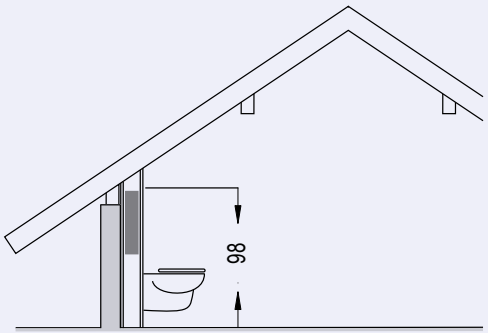

Dachschräge

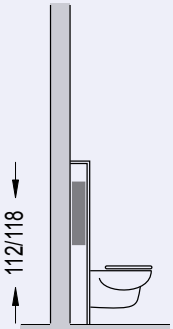

Standard

WISA XT Zubehör



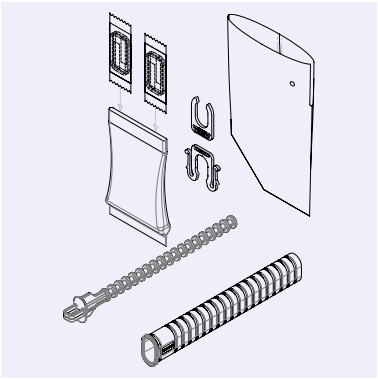

WISA CLEAN XT

- Portal zu einem täglich frischen WC
- Über die Öffnung in der speziell entwickelten Kantos-Betätigungsplatte legen Sie im Handumdrehen eine FrescoTablette in das Spülwasser im Spülkasten
- In Kombination mit WISA XT WC Elementen zu gebrauchen
- geeignet für WISA XT Kantos DF Betätigungsplatten
- Einschließlich 2 FrescoTabletten
- Exklusiv Kantos Betätigungsplatte

- Weitere Informationen www.wisa-sanitaertechnik.de/de/wisa-clean

STETS SAUBER UND FRISCH

EAN Nr.	WISA Art. Nr.	Umschreibung	Material	Farbe	Karton
8711778183643	8050800095	WISA CLEAN XT	Kunststoff	Blau	20



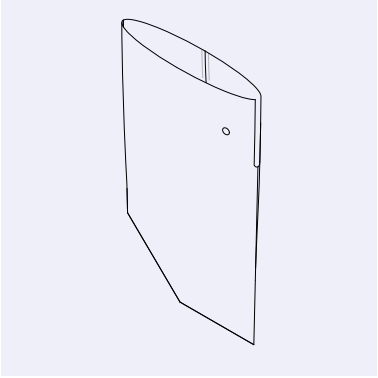

FRESCOTABLETTEN

- Die einzigartige FrescoTablette hält die Toilette stets frisch und sauber
- Reinigungstablette mit extrem leistungsfähigen Reinigungseigenschaften
- Die FrescoTablette reinigt bei jeder Spülung die Toilette
- Die FrescoTablette besteht aus natürlichen Materialien, die zu 100% biologisch abbaubar sind
- Die kontinuierliche Reinigung schafft eine extrem glatte Oberfläche
- Eine wirksame bakterizide Wirkung
- Das Spülwasser hat eine frische blaue Farbe
- Die FrescoTablette hat eine entkalkende Wirkung
- Zusätzliche Bleich- und Entkalkungsmittel sind nicht notwendig

EAN Nr.	WISA Art. Nr.	Umschreibung	Karton
8711778175938	6050411525	Eimer mit 52 FrescoTabletten (Mindestbestellmenge eine VPE)	VPE 5 Eimer
8711778183636	6003900500	Ersatzfilter WISA CLEAN XT	



Betätigungsplatten

Mehr Informationen
Besuchen Sie unsere Website für das vollständige
und aktuelle Sortiment an Betätigungsplatten:

www.wisa-sanitaertechnik.de/de/produkte/betaetigungsplatten

WISA Betätigungsplatten

WISA BETÄTIGUNGSPLATTEN

Alle WISA-Betätigungsplatten sind entwickelt worden unter Beachtung der Anforderungen sowohl der Endkunden als auch der professionellen Verarbeiter. Das Ergebnis sind quadratische Betätigungsplatten in einem ansprechenden Design für den Endkunden und mit einer Montagefreundlichkeit für den Verarbeiter. Alles ist hergestellt aus Rohstoffen höchster Qualität mit einer garantierten langen Lebensdauer.

WISA TRONIC

WISA Tronic ist sehr einfach zu installieren und passt zu jedem WISA XS WC Vorwandelement. Komfortabel und hygienisch Spülen durch moderne Elektronik. Wenn Sie einfach Ihre Hand vor der Betätigungsplatte bewegen, wird diese erkannt und es gibt eine vollautomatische Spülung. Schön von außen, intelligent von innen. Mit einer speziellen WISA Anwendung für Ihr Handy oder Tablet können Sie ganz einfach die Einstellungen der Betätigungsplatte ändern.

WWW.WISA-SANITAERTECHNIK.DE

Werfen Sie auch einen Blick auf unsere Website. In den digitalen Produktkatalogen finden Sie neben allen technischen Informationen und Maßzeichnungen auch Fotos, Montageanleitungen und Explosionszeichnungen mit allen Ersatzteilen.

Die nachfolgende Aufstellung zeigt Ihnen auf einen Blick, welche Betätigungsplatten für welche WISA Vorwandinstallationselemente geeignet sind.

	Vorwandele			ment Urinal
Betätigung	WISA XS / Mont / Up	WISA XT	WISA XF	WISA XS
elektronische	✓			
mechanische	✓	✓	✓	✓
pneumatische	✓	✓		

WISA XS Betätigungsplatten
WC elektronisch



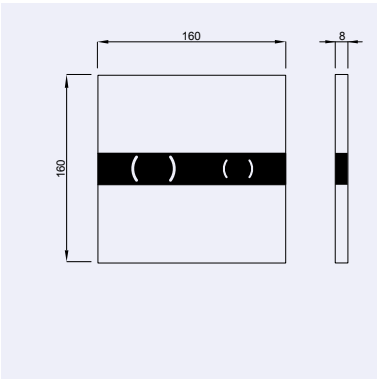

XS BETÄTIGUNGSPLATTE EOS DF

- Hygienische berührungslose Spülauslösung durch Infrarottechnik
- Einstellmöglichkeiten per WISA EOS App siehe Seite 36
- Betätigungsplatte aus hochwertigem Kunststoff
- Dualflush (DF) 3/6 Liter
- In Kombination mit WISA XS WC Elementen
- Maße: 160 x 160 mm
- inkl. Hubeinheit mit Servomotor
- exkl. Stromversorgung
  folgende Stromversorgungen sind möglich, siehe ab Seite 37:
  - UP-Netzteil
  - Steckernetzteil
  - Hydrogenerator
  - Batterie

EAN Nr.	WISA Art. Nr.	Umschreibung	Material	Farbe	Karton
8711778197640	8050419811	XS Betätigungsplatte Eos DF	Kunststoff	Weiß	12



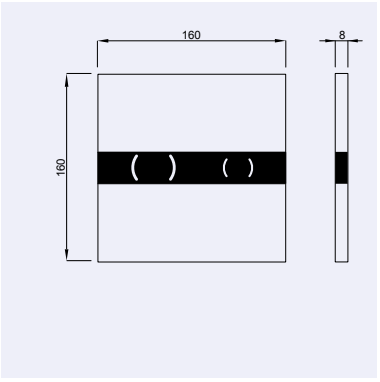

XS BETÄTIGUNGSPLATTE EOS DF GLAS

- Hygienische berührungslose Spülauslösung durch Infrarottechnik
- Einstellmöglichkeiten per WISA EOS App siehe Seite 36
- Material: Glas
- Dualflush (DF) 3/6 Liter
- In Kombination mit WISA XS WC Elementen
- Maße: 160 x 160 mm
- Schwebender Eindruck durch Schattenfuge
- inkl. Hubeinheit mit Servomotor
- exkl. Stromversorgung
  folgende Stromversorgungen sind möglich, siehe ab Seite 37:
  - UP-Netzteil
  - Steckernetzteil
  - Hydrogenerator
  - Batterie

EAN Nr.	WISA Art. Nr.	Umschreibung	Material	Farbe	Karton
8711778197657	8050419821	XS Betätigungsplatte Eos DF	Glas	Weiß	12
8711778197664	8050419638	XS Betätigungsplatte Eos DF	Glas	Schwarz	12



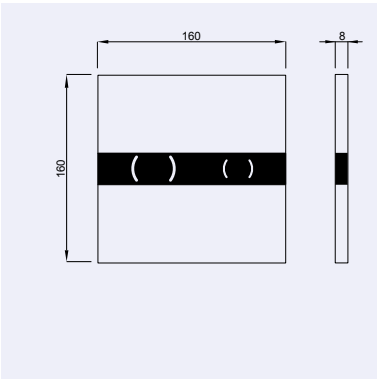

XS BETÄTIGUNGSPLATTE EOS DF STEEL DESIGN

- Hygienische berührungslose Spülauslösung durch Infrarottechnik
- Einstellmöglichkeiten per WISA EOS App siehe Seite 36
- Material: Edelstahl
- Dualflush (DF) 3/6 Liter
- In Kombination mit WISA XS WC Elementen
- Maße: 160 x 160 mm
- Schwebender Eindruck durch Schattenfuge
- inkl. Hubeinheit mit Servomotor
- exkl. Stromversorgung
  folgende Stromversorgungen sind möglich, siehe ab Seite 37:
  - UP-Netzteil
  - Steckernetzteil
  - Hydrogenerator
  - Batterie

EAN Nr.	WISA Art. Nr.	Umschreibung	Material	Karton
8711778197671	8050419640	XS Betätigungsplatte Eos DF Steel Design	Edelstahl	12

WISA XS Betätigungsplatten
WC Elektronisch



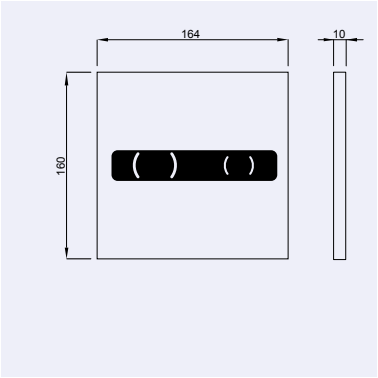

XS BETÄTIGUNGSPLATTE EOS SV DF

- Hygienische berührungslose Spülauslösung durch Infrarottechnik
- Einstellmöglichkeiten per WISA EOS App siehe Seite 36
- Material: Edelstahl
- Dualflush (DF) 3/6 Liter
- In Kombination mit WISA XS WC Elementen
- Maße: 164 x 160 mm
- geeignet für (halb-) öffentliche Bereiche
- KS-Fenster auswechselbar
- Verdeckte Verschraubung
- inkl. Hubeinheit mit Servomotor
- exkl. Stromversorgung
  folgende Stromversorgungen sind möglich, siehe ab Seite 37:
  - UP-Netzteil
  - Steckernetzteil
  - Hydrogenerator
  - Batterie

EAN Nr.	WISA Art. Nr.	Umschreibung	Material	Karton
8711778198944	8050505601	XS Betätigungsplatte Eos SV DF	Edelstahl	12



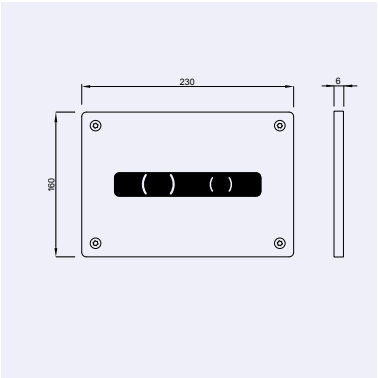

XS BETÄTIGUNGSPLATTE EOS VANDALISSIMO DF/SF

- Hygienische berührungslose Spülauslösung durch Infrarottechnik
- Einstellmöglichkeiten per WISA EOS App siehe Seite 36
- Material: Edelstahl
- Dualflush (DF) 3/6 Liter
- Single Flush (SF) 6 Liter
- In Kombination mit WISA XS WC Elementen
- Maße: 230 x 160 mm
- geeignet für (halb-) öffentliche Bereiche
- KS-Fenster auswechselbar
- Befestigung mit 4 Torx-Schrauben
- inkl. Hubeinheit mit Servomotor
- exkl. Stromversorgung
  folgende Stromversorgungen sind möglich, siehe ab Seite 37:
  - UP-Netzteil
  - Steckernetzteil
  - Hydrogenerator
  - Batterie

EAN Nr.	WISA Art. Nr.	Umschreibung	Material	Karton
8711778197688	8050419650	XS Betätigungsplatte Eos Vandalissimo DF	Edelstahl	12



WISA EOS APP

- Mit einer speziellen WISA Anwendung für Ihr Handy oder Tablet können Sie ganz einfach die Einstellungen der Betätigungsplatte ändern.
- Einstellungen:
- Hygienespülung
- Intervall Hygienespülung
- Automatische Spülung/ Walk away
- Energiemodi:
  - Wake up
  - Wake up Eco
  - Wake up Eco +
  - Licht immer an
- Farbe der Beleuchtung
- PIN Code
- System Diagnose
- Statistik

GET IT ON Google Play

Download on the App Store

WISA XS Zubehör Betätigungsplatten
WC Elektronisch



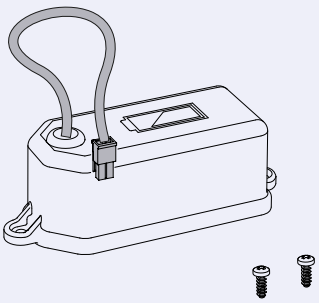

BATTERIEEINHEIT EOS/ION BETÄTIGUNGSPLATTEN

- Batteriegehäuse für Eos/Nea/Ion/Kation Betätigungsplatten
- 6V - 4 x 1,5V AA / LR6 Batterien
- inkl. 4 Batterien

EAN Nr.	WISA Art. Nr.	Umschreibung	Karton
8711778197718	8050883140	Batterieeinheit Eos/Ion Betätigungsplatten	1



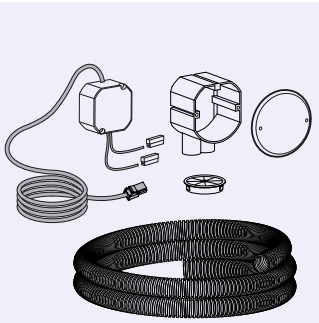

UP-NETZTEIL FÜR EOS/ION BETÄTIGUNGSPLATTEN

- UP-Netzteil für Eos/Nea/Ion/Kation Betätigungsplatten
- Eingang AC 100-240V~ / 50-60 Hz
- Ausgang DC 6V / 0,83A
- Leitungslänge ca. 2,0 m
- Einbaudose mit Abdeckkappe
- Leerrohr
- Abdeckkappe

EAN Nr.	WISA Art. Nr.	Umschreibung	Karton
8711778199057	8050999211	UP-Netzteil für Eos/Ion Betätigungsplatten	12



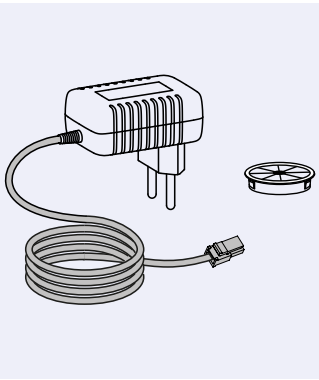

STECKERNETZTEIL EOS/ION BETÄTIGUNGSPLATTEN (Z.B. FÜR SHOWROOM)

- Steckernetzteil für Eos/Nea/Ion/Kation Betätigungsplatten in Ausstellungen
- Eingang AC 100-240V~ / 50-60 Hz
- Ausgang DC 6V / 0,83A
- Leitungslänge ca. 1,5 m
- Abdeckkappe

EAN Nr.	WISA Art. Nr.	Umschreibung	Karton
8711778199064	8050999301	Steckernetzteil Eos/Ion Betätigungsplatten (z.B. für Showroom)	26

WISA XS Betätigungsplatten
WC Mechanisch



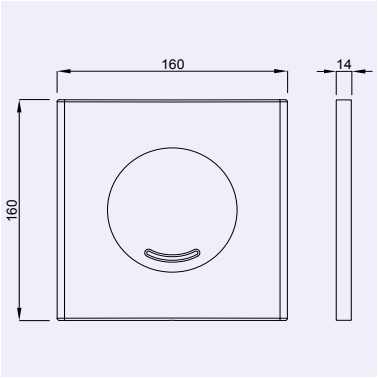

XS BETÄTIGUNGSPLATTE ARGOS SU

- Betätigungsplatte aus hochwertigem Kunststoff
- Spülunterbrechung (SU)
- Maße: 160 x 160 mm
- inkl. Befestigungsmaterial
- In Kombination mit WISA XS WC Elementen (Seite 10)
- In Kombination mit WISA XS mechanische BK Urinalsysteme (Seite 14)

EAN Nr.	WISA Art. Nr.	Umschreibung	Material	Farbe	Karton
8711778120952	8050414501	XS Betätigungsplatte Argos SU	Kunststoff	Weiß	20
8711778120983	8050414551	XS Betätigungsplatte Argos SU	Kunststoff	Glanzchrom	20



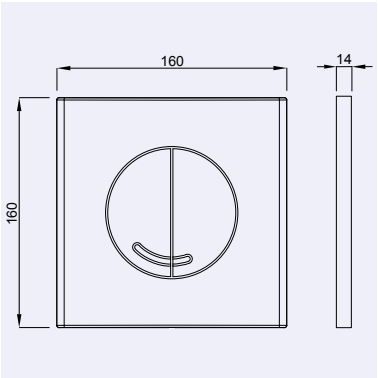

XS/XF BETÄTIGUNGSPLATTE ARGOS DF

- Betätigungsplatte aus hochwertigem Kunststoff
- Dualflush (DF) 3/6 Liter
- Maße: 160 x 160 mm
- inkl. Befestigungsmaterial
- In Kombination mit WISA XS WC Elementen (Seite 10)

EAN Nr.	WISA Art. Nr.	Umschreibung	Material	Farbe	Karton
8711778120990	8050414601	XS/XF Betätigungsplatte Argos DF	Kunststoff	Weiß	20
8711778121027	8050414651	XS/XF Betätigungsplatte Argos DF	Kunststoff	Glanzchrom	20
8711778121010	8050414631	XS/XF Betätigungsplatte Argos DF	Kunststoff	Mattchrom	20



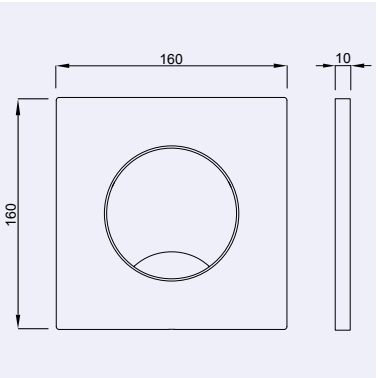

XS BETÄTIGUNGSPLATTE MARO SU

- Betätigungsplatte aus hochwertigem Kunststoff
- Spülunterbrechung (SU)
- Maße: 160 x 160 mm
- inkl. Befestigungsmaterial
- In Kombination mit WISA XS WC Elementen (Seite 10)
- In Kombination mit WISA XS mechanische BK Urinalsysteme (Seite 14)

EAN Nr.	WISA Art. Nr.	Umschreibung	Material	Farbe	Karton
8711778120914	8050414351	XS Betätigungsplatte Maro SU	Kunststoff	Glanzchrom	20

WISA XS Betätigungsplatten
WC Mechanisch

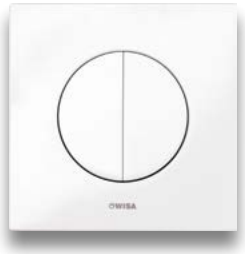

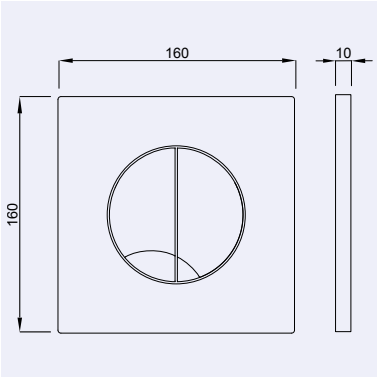

XS/XF BETÄTIGUNGSPLATTE MARO DF

- Betätigungsplatte aus hochwertigem Kunststoff
- Dualflush (DF) 3/6 Liter
- Maße: 160 x 160 mm
- inkl. Befestigungsmaterial
- In Kombination mit WISA XS WC Elementen (Seite 10)

EAN Nr.	WISA Art. Nr.	Umschreibung	Material	Farbe	Karton
8711778120921	8050414401	XS/XF Betätigungsplatte Maro DF	Kunststoff	Weiß	20
8711778120945	8050414451	XS/XF Betätigungsplatte Maro DF	Kunststoff	Glanzchrom	20
8711778120938	8050414431	XS/XF Betätigungsplatte Maro DF	Kunststoff	Mattchrom	20



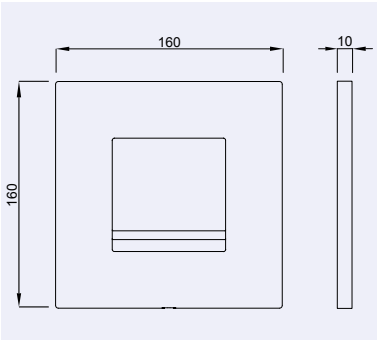

XS BETÄTIGUNGSPLATTE DELOS SU

- Betätigungsplatte aus hochwertigem Kunststoff oder Zinkdruckguss
- Spülunterbrechung (SU)
- Maße: 160 x 160 mm
- inkl. Befestigungsmaterial
- In Kombination mit WISA XS WC Elementen (Seite 10)
- In Kombination mit WISA XS mechanische BK Urinalsysteme (Seite 14)

EAN Nr.	WISA Art. Nr.	Umschreibung	Material	Farbe	Karton
8711778125834	8050414151*	XS Betätigungsplatte Delos SU	Zinkdruckguss	Glanzchrom	20
8711778125827	8050414131*	XS Betätigungsplatte Delos SU	Zinkdruckguss	Mattchrom	20
8711778158436	8050415501	XS Betätigungsplatte Delos SU	Kunststoff	Weiß	20
8711778158498	8050415531	XS Betätigungsplatte Delos SU	Kunststoff	Mattchrom	20
8711778230347	8051405338	XS Betätigungsplatte Delos SU	Kunststoff	Mattschwarz	20

* Auslaufartikel, Verfügbar solange der Vorrat reicht



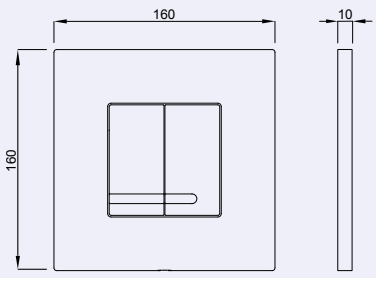

XS/XF BETÄTIGUNGSPLATTE DELOS DF

- Betätigungsplatte aus hochwertigem Kunststoff oder Zinkdruckguss
- Dualflush (DF) 3/6 Liter
- Maße: 160 x 160 mm
- inkl. Befestigungsmaterial
- In Kombination mit WISA XS WC Elementen (Seite 10)

EAN Nr.	WISA Art. Nr.	Umschreibung	Material	Farbe	Karton
8711778120839	8050414001	XS/XF Betätigungsplatte Delos DF	Zinkdruckguss	Weiß	20
8711778120853	8050414051	XS/XF Betätigungsplatte Delos DF	Zinkdruckguss	Glanzchrom	20
8711778149366	8050414050	XS/XF Betätigungsplatte Delos DF	Zinkdruckguss	Matt/Glanzchrom*	20
8711778149373	8050414060*	XS/XF Betätigungsplatte Delos DF	Zinkdruckguss	Glanz/Mattchrom**	20
8711778158504	8050415601	XS/XF Betätigungsplatte Delos DF	Kunststoff	Weiß	20
8711778158528	8050415651	XS/XF Betätigungsplatte Delos DF	Kunststoff	Glanzchrom	20
8711778158511	8050415631	XS/XF Betätigungsplatte Delos DF	Kunststoff	Mattchrom	20
8711778004290	8050415638	XS/XF Betätigungsplatte Delos DF	Kunststoff	Schwarz	20
8711778230316	8051405038	XS/XF Betätigungsplatte Delos DF	Kunststoff	Mattschwarz	20
8711778229563	8051402101	XS/XF Betätigungsplatte Delos DF	Kunststoff	Mattweiss	20

* Auslaufartikel, Verfügbar solange der Vorrat reicht

* Taste Mattchrom ** Taste Glanzchrom

WISA XS Betätigungsplatten
WC Mechanisch

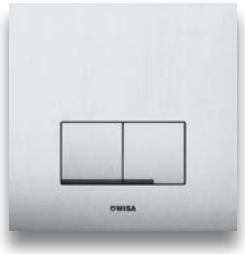

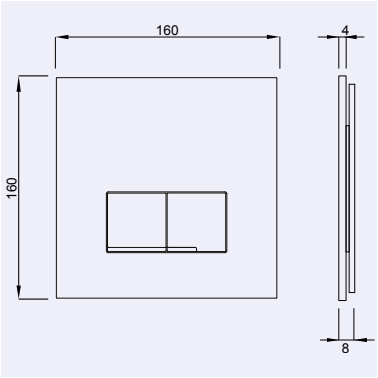

XS/XF BETÄTIGUNGSPLATTE DELOS STEEL DF

- Material: Edelstahl
- Dualflush (DF) 3/6 Liter
- Maße: 160 x 160 mm
- Design Version
- Schwebender Eindruck durch Schattenfuge
- In Kombination mit WISA XS WC Elementen (Seite 10)

EAN Nr.	WISA Art. Nr.	Umschreibung	Material	Karton
8711778169852	8050420101	XS/XF Betätigungsplatte Delos Steel DF	Edelstahl	20

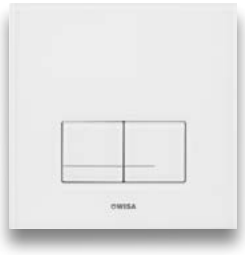

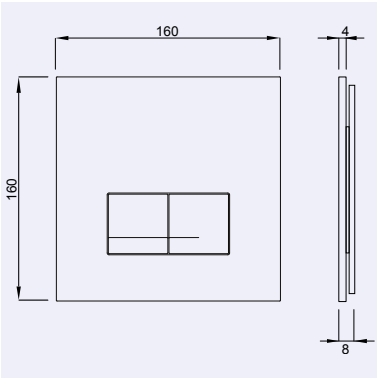

XS/XF BETÄTIGUNGSPLATTE DELOS DF GLAS

- Material: Glas
- Dualflush (DF) 3/6 Liter
- Maße: 160 x 160 mm
- Schwebender Eindruck durch Schattenfuge
- In Kombination mit WISA XS WC Elementen (Seite 10)

EAN Nr.	WISA Art. Nr.	Umschreibung	Material	Farbe	Karton
8711778169883	8050420201	XS/XF Betätigungsplatte Delos DF	Glas	Weiß	20
8711778169890	8050420238	XS/XF Betätigungsplatte Delos DF	Glas	Schwarz	20



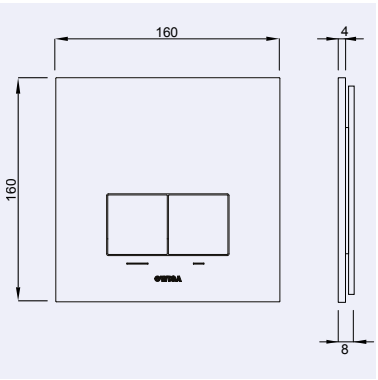

XS/XF BETÄTIGUNGSPLATTE DELOS ALUMINIUM DF

- Material: Aluminium
- Dualflush (DF) 3/6 Liter
- Maße: 160 x 160 mm
- Schwebender Eindruck durch Schattenfuge
- In Kombination mit WISA XS WC Elementen (Seite 10)

EAN Nr.	WISA Art. Nr.	Umschreibung	Material	Farbe	Karton
8711778209558	8050420320	XS/XF Betätigungsplatte Delos Aluminium DF	Aluminium	Mattweiß	20
8711778216518	8050430338	XS/XF Betätigungsplatte Delos Aluminium DF	Aluminium	Mattschwarz	20

WISA XS Betätigungsplatten
WC Mechanisch

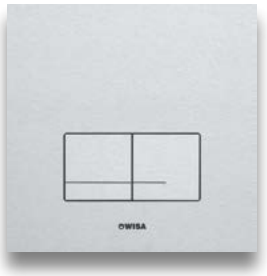

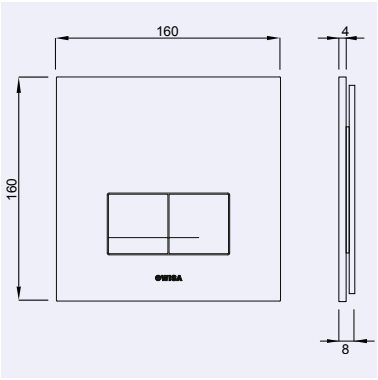

XS/XF BETÄTIGUNGSPLATTE DELOS DF

- Material: Aluminium
- Dualflush (DF) 3/6 Liter
- Maße: 160 x 160 mm
- Schwebender Eindruck durch Schattenfuge
- In Kombination mit WISA XS WC Elementen (Seite 10)

EAN Nr.	WISA Art. Nr.	Umschreibung	Material	Farbe	Karton
8711778169869	8050420111	XS/XF Betätigungsplatte Delos DF	Aluminium		20
8711778169876	8050420138	XS/XF Betätigungsplatte Delos DF	Aluminium	Schwarz	20

WISA XS Betätigungsplatten
WC Pneumatik



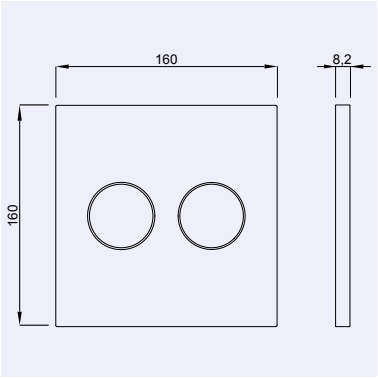

XS BETÄTIGUNGSPLATTE LUGA DF

- Betätigungsplatte aus hochwertigem Kunststoff
- Dualflush (DF) 3/6 Liter
- Maße: 160 x 160 mm
- inkl. pneumatischer Hubeinheit
- In Kombination mit WISA XS WC Elementen (Seite 10)

EAN Nr.	WISA Art. Nr.	Umschreibung	Material	Farbe	Karton
8711778169722	8050419601	XS Betätigungsplatte Luga DF	Kunststoff	Weiß	12
8711778169746	8050419651	XS Betätigungsplatte Luga DF	Kunststoff	Glanzchrom	12
8711778169739	8050419631	XS Betätigungsplatte Luga DF	Kunststoff	Mattchrom	12



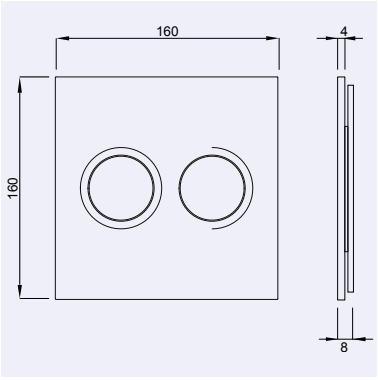

XS BETÄTIGUNGSPLATTE LUGA DF GLAS

- Material: Glas
- Dualflush (DF) 3/6 Liter
- Maße: 160 x 160 mm
- inkl. pneumatischer Hubeinheit
- Schwebender Eindruck durch Schattenfuge
- In Kombination mit WISA XS WC Elementen (Seite 10)

EAN Nr.	WISA Art. Nr.	Umschreibung	Material	Farbe	Karton
8711778169838	8050419801	XS Betätigungsplatte Luga DF	Glas	Weiß	12
8711778169845	8050419838	XS Betätigungsplatte Luga DF	Glas	Schwarz	12



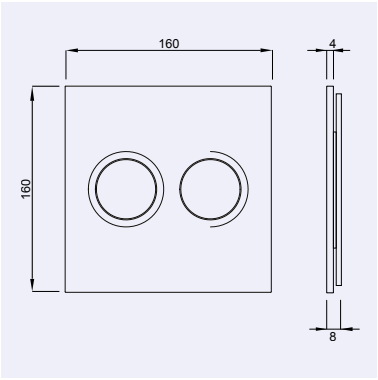

XS BETÄTIGUNGSPLATTE LUGA DF ALUMINIUM

- Material: Aluminium
- Dualflush (DF) 3/6 Liter
- Maße: 160 x 160 mm
- inkl. pneumatischer Hubeinheit
- Schwebender Eindruck durch Schattenfuge
- In Kombination mit WISA XS WC Elementen (Seite 10)

EAN Nr.	WISA Art. Nr.	Umschreibung	Material	Farbe	Karton
8711778169807	8050419745	XS Betätigungsplatte Luga DF	Aluminium		12
8711778169821	8050419738	XS Betätigungsplatte Luga DF	Aluminium	Schwarz	12

WISA XS/XT Betätigungsplatten
WC Pneumatik und Zubehör



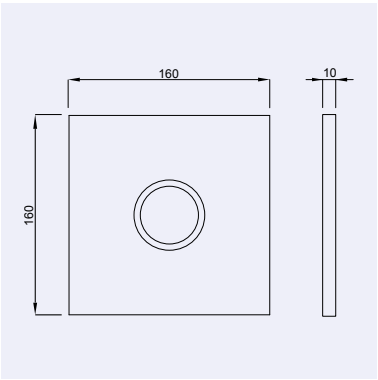

XS BETÄTIGUNGSPLATTE LUGA STEEL SU

- Material: Edelstahl
- Maße: 160 x 160 mm
- In Kombination mit WISA XS WC Elementen
- inkl. pneumatischer Hubeinheit
- geeignet für (halb-) öffentliche Bereiche
- Verdeckte Verschraubung
- In Kombination mit WISA XS WC Elementen (Seite 10)

EAN Nr.	WISA Art. Nr.	Umschreibung	Material	Karton
8711778169906	8050404001	XS Betätigungsplatte Luga Steel SU	Edelstahl	12



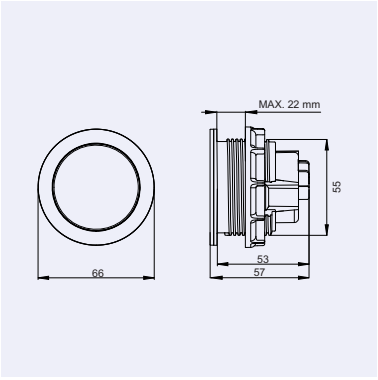

SOLO STEEL INKL. PNEUMATISCHER HUBEINHEIT

- Material: Edelstahl
- In Kombination mit WISA XS und WISA XT WC Elementen
- inkl. pneumatischer Hubeinheit

EAN Nr.	WISA Art. Nr.	Umschreibung	Material	Karton
8711778173545	8050404238	Solo Steel inkl. pneumatischer Hubeinheit	Edelstahl	16



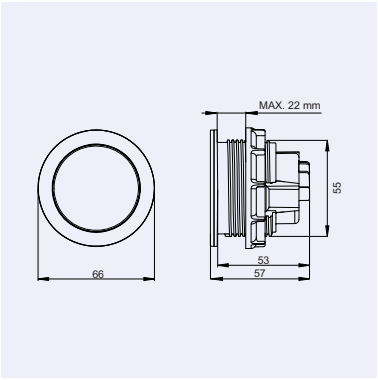

SOLO STEEL

- Material: Edelstahl
- Nur zu gebrauchen in Kombination mit WISA XS Betätigungsplatte Luga Steel oder Solo Steel inkl. pneumatischer Hubeinheit (8050404238)

EAN Nr.	WISA Art. Nr.	Umschreibung	Material	Karton
8711778173538	8050404232	Solo Steel	Edelstahl	16

WISA XT Betätigungsplatten
WC Elektronisch



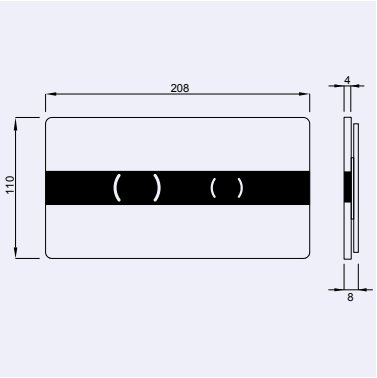

XT BETÄTIGUNGSPLATTE ION DF GLAS

- Hygienische berührungslose Spülauslösung durch Infrarottechnik
- Einstellmöglichkeiten per WISA Tronic App siehe Seite 36
- Material: Glas
- Dualflush (DF) 3/6 Liter
- In Kombination mit WISA XT WC Elementen
- Maße: 208 x 110 mm
- Schwebender Eindruck durch Schattenfuge
- inkl. Hubeinheit mit Servomotor
- exkl. Stromversorgung
  folgende Stromversorgungen sind möglich, siehe Seiten 50:
  - UP-Netzteil
  - Steckernetzteil
  - Hydrogenerator
  - Batterie

EAN Nr.	WISA Art. Nr.	Umschreibung	Material	Farbe	Karton
8711778207912	8050419921	XT Betätigungsplatte Ion DF	Glas	Weiß	12



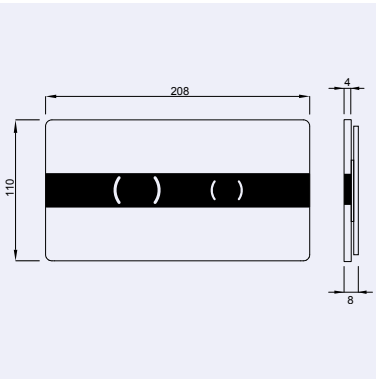

XT BETÄTIGUNGSPLATTE ION DF GLAS

- Hygienische berührungslose Spülauslösung durch Infrarottechnik
- Einstellmöglichkeiten per WISA Tronic App siehe Seite 36
- Material: Glas
- Dualflush (DF) 3/6 Liter
- In Kombination mit WISA XT WC Elementen
- Maße: 208 x 110 mm
- Schwebender Eindruck durch Schattenfuge
- inkl. Hubeinheit mit Servomotor
- exkl. Stromversorgung
  folgende Stromversorgungen sind möglich, siehe Seiten 50:
  - UP-Netzteil
  - Steckernetzteil
  - Hydrogenerator
  - Batterie

EAN Nr.	WISA Art. Nr.	Umschreibung	Material	Farbe	Karton
8711778207936	8050419938	XT Betätigungsplatte Ion DF	Glas	Schwarz	12

WISA XT Zubehör Betätigungsplatten
WC Elektronisch



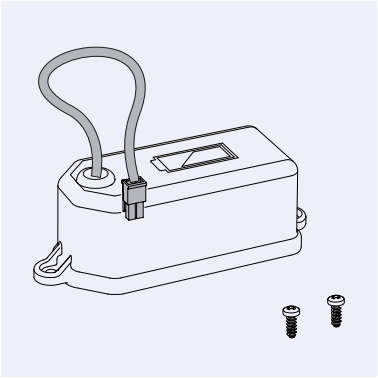

BATTERIEEINHEIT EOS/ION BETÄTIGUNGSPLATTEN

- Batteriegehäuse für Eos/Nea/Ion/Kation Betätigungsplatten
- 6V - 4 x 1,5V AA / LR6 Batterien
- inkl. 4 Batterien

EAN Nr.	WISA Art. Nr.	Umschreibung	Karton
8711778197718	8050883140	Batterieeinheit Eos/Ion Betätigungsplatten	1



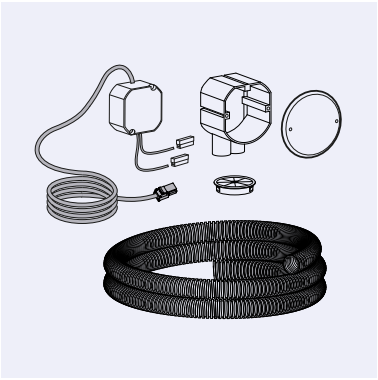

UP-NETZTEIL FÜR EOS/ION BETÄTIGUNGSPLATTEN

- UP-Netzteil für Eos/Nea/Ion/Kation Betätigungsplatten
- Eingang AC 100-240V~ / 50-60 Hz
- Ausgang DC 6V / 0,83A
- Leitungslänge ca. 2,0 m
- Einbaudose mit Abdeckkappe
- Leerrohr
- Abdeckkappe

EAN Nr.	WISA Art. Nr.	Umschreibung	Karton
8711778199057	8050999211	UP-Netzteil für Eos/Ion Betätigungsplatten	12



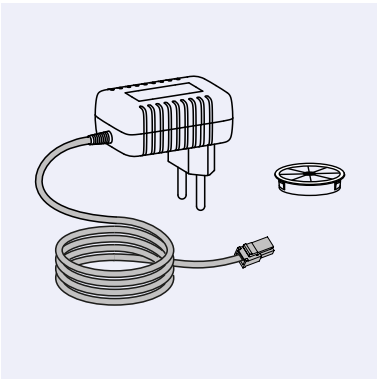

STECKERNETZTEIL EOS/ION BETÄTIGUNGSPLATTEN (Z.B. FÜR SHOWROOM)

- Steckernetzteil für Eos/Nea/Ion/Kation Betätigungsplatten in Ausstellungen
- Eingang AC 100-240V~ / 50-60 Hz
- Ausgang DC 6V / 0,83A
- Leitungslänge ca. 1,5 m
- Abdeckkappe

EAN Nr.	WISA Art. Nr.	Umschreibung	Karton
8711778199064	8050999301	Steckernetzteil Eos/Ion Betätigungsplatten (z.B. für Showroom)	26

WISA XT Betätigungsplatten
WC Mechanisch

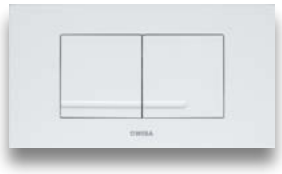

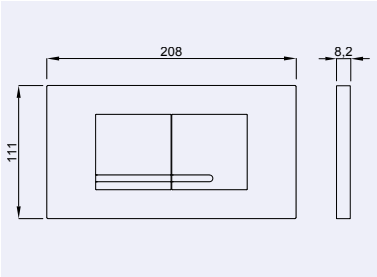

XT BETÄTIGUNGSPLATTE KANTOS DF

- Betätigungsplatte aus hochwertigem Kunststoff
- Maße: 208 x 111 mm
- Dualflush (DF) 3/6 Liter
- In Kombination mit WISA XT WC Elementen
- Bedienung von vorne oder oben

GEEIGNET FÜR FRESCOBLUE

EAN Nr.	WISA Art. Nr.	Umschreibung	Material	Farbe	Karton
8711778166585	8050418701	XT Betätigungsplatte Kantos DF	Kunststoff	Weiß	20
8711778166615	8050418751	XS Betätigungsplatte Kantos DF	Kunststoff	Glanzchrom	20
8711778166608	8050418731	XT Betätigungsplatte Kantos DF	Kunststoff	Mattchrom	20
8711778228160	8050418755	XT Betätigungsplatte Kantos DF	Kunststoff	Mattschwarz	20
8711778228191	8050418733	XT Betätigungsplatte Kantos DF	Kunststoff	Bronze gebürstet	20
8711778228177	8050418735	XT Betätigungsplatte Kantos DF	Kunststoff	Kupfer gebürstet	20
8711778228184	8050418738	XT Betätigungsplatte Kantos DF	Kunststoff	Titanium gebürstet	20



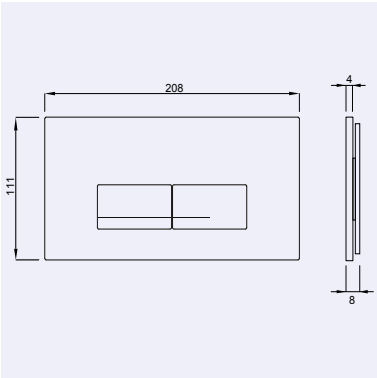

XT BETÄTIGUNGSPLATTE KANTOS DF GLAS

- Material: Glas
- Maße: 208 x 111 mm
- Dualflush (DF) 3/6 Liter
- In Kombination mit WISA XT WC Elementen
- Bedienung von vorne oder oben
- Schwebender Eindruck durch Schattenfuge

GEEIGNET FÜR FRESCOBLUE

EAN Nr.	WISA Art. Nr.	Umschreibung	Material	Farbe	Karton
8711778180758	8050421201	XT Betätigungsplatte Kantos DF	Glas	Weiß	20
8711778180765	8050421238	XT Betätigungsplatte Kantos DF	Glas	Schwarz	20

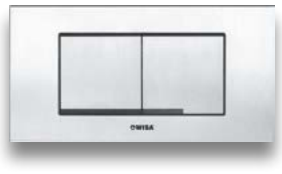

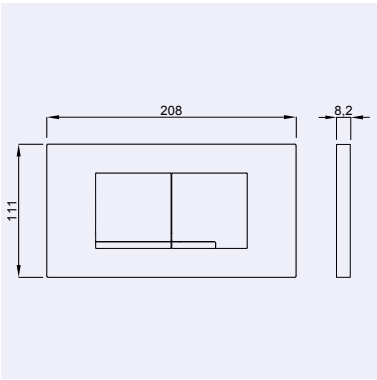

XT BETÄTIGUNGSPLATTE KANTOS STEEL DF

- Betätigungsplatte aus Edelstahl
- Maße: 208 x 111 mm
- Dualflush (DF) 3/6 Liter
- In Kombination mit WISA XT WC Elementen
- Bedienung von vorne oder oben
- Materialdicke 0,8 mm

GEEIGNET FÜR FRESCOBLUE

EAN Nr.	WISA Art. Nr.	Umschreibung	Material	Karton
8711778168657	8050419001	XT Betätigungsplatte Kantos Steel DF	Edelstahl	20

WISA XT Zubehör Betätigungsplatten WC Mechanisch



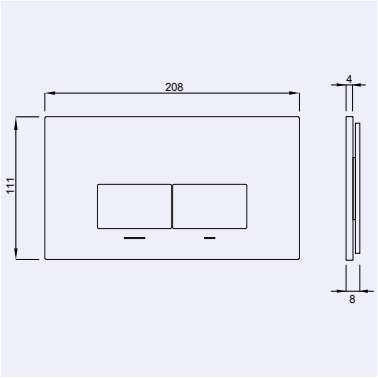

XT BETÄTIGUNGSPLATTE KANTOS DF ALUMINIUM

- Material: Aluminium
- Maße: 208 x 111 mm
- Dualflush (DF) 3/6 Liter
- In Kombination mit WISA XT WC Elementen
- Bedienung von vorne oder oben
- Schwebender Eindruck durch Schattenfuge

GEEIGNET FÜR FRESCOBLUE

EAN Nr.	WISA Art. Nr.	Umschreibung	Material	Farbe	Karton
8711778221659	8050420920	XT Bedienungsplatte Kantos Aluminium Mattweiß DF	Aluminium	Mattweiß	20
8711778221666	8050420938	XT Bedienungsplatte Kantos Aluminium Mattschwarz DF	Aluminium	Mattschwarz	20



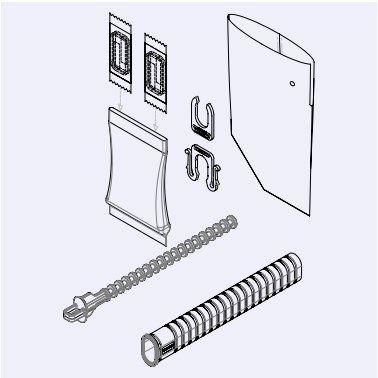

WISA CLEAN XT

- Portal zu einem täglich frischen WC
- Über die Öffnung in der speziell entwickelten Kantos-Betätigungsplatte legen Sie im Handumdrehen eine FrescoTablette in das Spülwasser im Spülkasten
- In Kombination mit WISA XT WC Elementen zu gebrauchen
- geeignet für WISA XT Kantos DF Betätigungsplatten
- Einschließlich 2 FrescoTabletten
- Exklusiv Kantos Betätigungsplatte

- Weitere Informationen www.wisa-sanitaertechnik.de/de/wisa-clean

STETS SAUBER UND FRISCH

EAN Nr.	WISA Art. Nr.	Umschreibung	Material	Farbe	Karton
8711778183643	8050800095	WISA CLEAN XT	Kunststoff	Blau	20



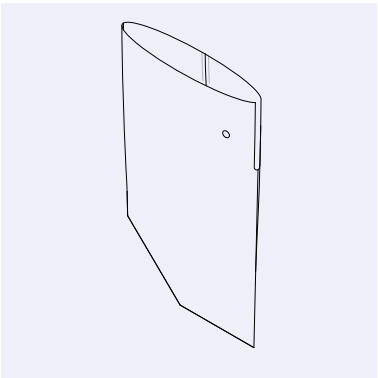

FRESCOTABLETTEN

- Die einzigartige FrescoTablette hält die Toilette stets frisch und sauber
- Reinigungstablette mit extrem leistungsfähigen Reinigungseigenschaften
- Die FrescoTablette reinigt bei jeder Spülung die Toilette
- Die FrescoTablette besteht aus natürlichen Materialien, die zu 100% biologisch abbaubar sind
- Die kontinuierliche Reinigung schafft eine extrem glatte Oberfläche
- Eine wirksame bakterizide Wirkung
- Das Spülwasser hat eine frische blaue Farbe
- Die FrescoTablette hat eine entkalkende Wirkung
- Zusätzliche Bleich- und Entkalkungsmittel sind nicht notwendig

EAN Nr.	WISA Art. Nr.	Umschreibung	Karton
8711778175938	6050411525	Eimer mit 52 FrescoTabletten (Mindestbestellmenge eine VPE)	VPE 5 Eimer
8711778183636	6003900500	Ersatzfilter WISA CLEAN XT	

WISA XT Betätigungsplatten
WC Pneumatik



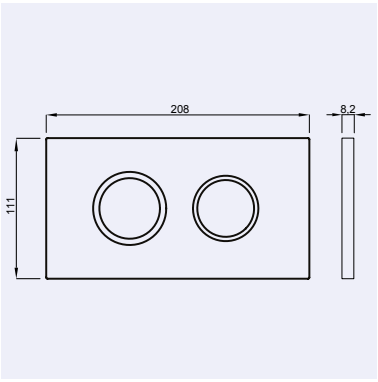

XT BETÄTIGUNGSPLATTE JUNO DF

- Betätigungsplatte aus hochwertigem Kunststoff
- Maße: 208 x 111 mm
- Dualflush (DF) 3/6 Liter
- In Kombination mit WISA XT WC Elementen
- Bedienung von vorne oder oben
- inkl. pneumatischer Hubeinheit

EAN Nr.	WISA Art. Nr.	Umschreibung	Material	Farbe	Karton
8711778169210	8050419301	XT Betätigungsplatte Juno DF	Kunststoff	Weiß	12
8711778169494	8050419351	XT Betätigungsplatte Juno DF	Kunststoff	Glanzchrom	12
8711778169500	8050419331	XT Betätigungsplatte Juno DF	Kunststoff	Mattchrom	12



WISA Clean

Mehr Informationen
Besuchen Sie unsere Website für das vollständige und aktuelle Sortiment an WISA Clean:

www.wisa-sanitaertechnik.de/de/wisa-clean

WISA Clean

DAS PORTAL ZU EINEM TÄGLICH FRISCHEN WC

WISA hat in Zusammenarbeit mit FrescoBlue das WISA-Clean-Konzept entwickelt. Dieses einzigartige Konzept gewährleistet, dass das WC auf die Benutzer stets einen sauberen, hygienischen Eindruck macht. Über die Öffnung in der speziell entwickelten Betätigungsplatte legen Sie im Handumdrehen eine FrescoTablet in das Spülwasser im Spülkasten. Das wechseln der herkömmlichen Aufhänger für WCReinigungsblöcke am WC-Rand gehört jetzt der Vergangenheit an. Neben dem ästhetischen Aspekt bietet WISA Clean noch verschiedene andere Vorteile.

- Das Spülwasser reinigt das Wand-WC bei jeder Spülung auch an Stellen, die auf andere Weise nicht zugänglich sind.
- Auf den Keramikflächen bildet sich ein unsichtbarer Film, der dafür sorgt, dass Schmutz weniger schnell an der Oberfläche haften bleibt.
- Das WC muss dann weniger oft gereinigt werden.
- Bei jeder Spülung werden automatisch Bakterien abgetötet.
- Das blaue Wasser, das im WC zurückbleibt, ist ein Zeichen dafür, dass das WC mit speziellem Wasser gespült wird.

WISA Clean kann in Verbindung mit jedem WISA XT Einbauspülkasten benutzt werden. Bringen Sie die Kantos-Betätigungsplatte mit Zugangsöffnung und Filter auf dem Spülkasten an und erleben Sie täglich die perfekte Frische.

Erleben Sie den Komfort von WISA Clean zu Hause, im Büro oder Hotel.



SO WIRD JEDE TOILETTENSPÜLUNG ZUR REINIGUNG

Die einzigartige FrescoTablette sorgt dafür, dass das WC immer frisch und hygienisch sauber ist, auch zwischen den Reinigungen. FrescoBlue hat eine einzigartige Reinigungstablette mit extrem wirkungsstarken Reinigungseigenschaften entwickelt. Mit der FrescoTablette wird jede Toilettenspülung zur Toilettenreinigung. So bleiben Ihre WCs jederzeit, auch zwischen den einzelnen Reinigungen, frisch und hygienisch sauber – das wissen die Benutzer zu schätzen!

WISA Clean WC



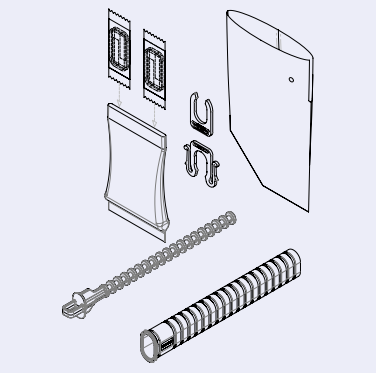

WISA CLEAN XT

- Portal zu einem täglich frischen WC
- Über die Öffnung in der speziell entwickelten Kantos-Betätigungsplatte legen Sie im Handumdrehen eine FrescoTablette in das Spülwasser im Spülkasten
- In Kombination mit WISA XT WC Elementen zu gebrauchen
- geeignet für WISA XT Kantos DF Betätigungsplatten
- Einschließlich 2 FrescoTabletten
- Exklusiv Kantos Betätigungsplatte

- Weitere Informationen www.wisa-sanitaertechnik.de/de/wisa-clean

STETS SAUBER UND FRISCH

EAN Nr.	WISA Art. Nr.	Umschreibung	Material	Farbe	Karton
8711778183643	8050800095	WISA CLEAN XT	Kunststoff	Blau	20



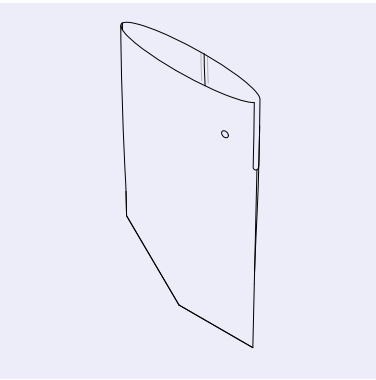

FRESCOTABLETTEN

- Die einzigartige FrescoTablette hält die Toilette stets frisch und sauber
- Reinigungstablette mit extrem leistungsfähigen Reinigungseigenschaften
- Die FrescoTablette reinigt bei jeder Spülung die Toilette
- Die FrescoTablette besteht aus natürlichen Materialien, die zu 100% biologisch abbaubar sind
- Die kontinuierliche Reinigung schafft eine extrem glatte Oberfläche
- Eine wirksame bakterizide Wirkung
- Das Spülwasser hat eine frische blaue Farbe
- Die FrescoTablette hat eine entkalkende Wirkung
- Zusätzliche Bleich- und Entkalkungsmittel sind nicht notwendig

EAN Nr.	WISA Art. Nr.	Umschreibung	Karton
8711778175938	6050411525	Eimer mit 52 FrescoTabletten (Mindestbestellmenge eine VPE)	VPE 5 Eimer
8711778183636	6003900500	Ersatzfilter WISA CLEAN XT	

WISA Clean Urinal



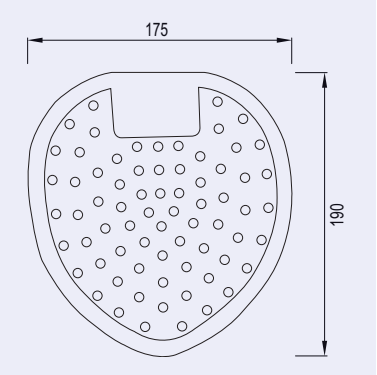

URINALSIEBE BLAU VERPACKT PER 10 STÜCK

- Blaues Gummi-Urinalsieb
- Verbreiten 3 bis 4 Wochen einen angenehmen Bubble Gum Kaugummiduft
- Durch das weiche und flexible Material passen die Urinalsiebe in jedes Urinal
- Vermindern das Urinieren neben das Urinal
- Reduzieren das Verstopfen des Urinals
- Für ein sauberes und frisches Urinal
- Maße: 175x190 mm (BxH)

EAN Nr.	WISA Art. Nr.	Umschreibung	Farbe	Karton
8711778184374	6050453401	Urinalsiebe blau verpackt per 10 Stück	blau	10



Spülkästen

Mehr Informationen
Besuchen Sie unsere Website für das vollständige
und aktuelle Sortiment an allen Spülkästen:

www.wisa-sanitaertechnik.de/de/produkte/spuelkasten

WISA Spülkästen

WISA SPÜLKÄSTEN

WISA ist mit der sanitären Spültechnik aufgewachsen und hat sich hier eine führende Position im Sanitärmarkt erarbeitet. Unsere Spülkästen werden regelmäßig und ausgiebig getestet und kontinuierlich verbessert.

WWW.WISA-SANITAERTECHNIK.DE

Schauen Sie auch auf unsere Website. Sie zeigt neben allen technischen Informationen und Maßzeichnungen auch Fotos, Montageanleitungen, Produktdaten im .dwg- und .dxf-Format und Explosionszeichnungen mit allen Ersatzteilen und Ausschreibungstexten.

Die nachfolgende Aufstellung zeigt Ihnen auf einen Blick alle Spülkästen mit den Eigenschaften und Möglichkeiten.

	Tief-hängende Spülkästen	Hoch-hängende Spülkästen	Aufsatz-Spülkästen	Eck-Spülkästen	Spül-volumen	Zwei-mengen-technik	Spülunter-brechung	Wasser-anschluss G 3/8 (*)
WISA 336	✓				3/6 L	✓		L / R / MH
WISA 1270	✓				3/6 L	✓		L / R / MH
WISA 1170	✓				6(6-9) L		✓	L / R / MH
WISA 1070	✓				6(6-9) L		✓	L / R / MH
WISA 670	✓				6(6-9) L		✓	L / R / MH
WISA 570	✓				6(6-9) L		✓	L / R / MH
WISA 470	✓				6(6-7,5) L		✓	L / R / MH
WISA 370	✓				6(6-9) L		✓	L / R / MH
WISA 770	✓			✓	6(6-9) L		✓	L / R
WISA 800			✓		6(6-9) L			L / R / MH

* L=Links, R=Rechts, MH=Mitte Hinten
** Anschluss hinten Mitte nur bei WISA 570 ohne Spülunterbrechung

WISA Spülkästen Tiefhängend



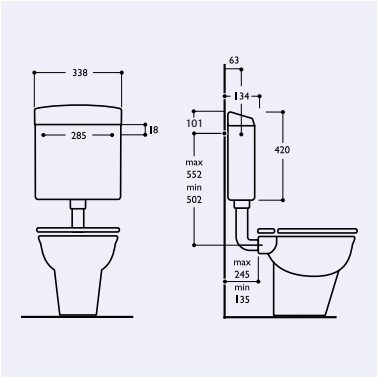

WISA 336 DF AUFPUTZ-SPÜLKASTEN

- Zweimengentechnik
- Spülvolumen 3/6 L
- Betätigung rechts
- für Wasseranschluss links, rechts oder hinten mittig
- schwitzwasserisoliert
- Eckventil G 1/2
- verchromtes Cu-Anschlussrohr
- Spülrohr-Euroverbinder
- Spülrohrbogen 230 x 210 Ø 50/44 mm
- Befestigungsmaterial
- hydraulisches Füllventil (Geräuschklasse 1 nach ISO 3822)
- DIN geprüft
- DVGW zugelassen
- CE EN 14055 - CL1- 6 - NL I - VR I

WASSERSPAREND MIT ZWEIMENGENSPÜLUNG

EAN Nr.	WISA Art. Nr.	Umschreibung	Material	Farbe	Palette
8711778116290	8050430801	WISA 336 DF	Kunststoff	Weiß	16



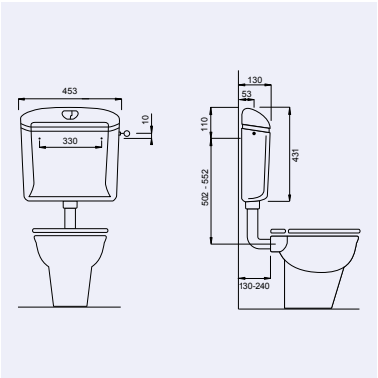

WISA 1270 DF AUFPUTZ-SPÜLKASTEN

- Zweimengentechnik
- Spülvolumen 3/6 L
- Betätigung mittig
- für Wasseranschluss links, rechts oder hinten mittig
- vollisoliert
- Eckventil G 1/2
- verchromtes Cu-Anschlussrohr
- Spülrohr-Euroverbinder
- Spülrohrbogen 230 x 210 mm Ø 50/44 mm
- Befestigungsmaterial
- hydraulisches Füllventil (Geräuschklasse 1 nach ISO 3822)
- DIN-geprüft
- DVGW zugelassen
- CE EN 14055 - CL1- 6 - NL I - VR I

WASSERSPAREND MIT ZWEIMENGENSPÜLUNG

EAN Nr.	WISA Art. Nr.	Umschreibung	Material	Farbe	Palette
8711778079045	8050430301	WISA 1270 DF	Kunststoff	Weiß	48



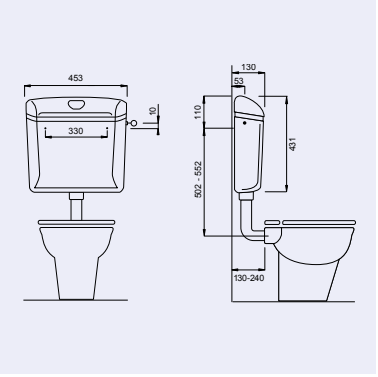

WISA 1070 AUFPUTZ-SPÜLKASTEN

- Spülunterbrechung
- Spülvolumen 6(6-9) L
- Betätigung mittig
- für Wasseranschluss links, rechts oder hinten mittig
- vollisoliert
- Eckventil G 1/2
- verchromtes Cu-Anschlussrohr
- Spülrohr-Euroverbinder
- Spülrohrbogen 230 x 210 mm Ø 50/44 mm
- Befestigungsmaterial
- hydraulisches Füllventil (Geräuschklasse 1 nach ISO 3822)
- DIN-geprüft
- DVGW zugelassen
- CE EN 14055 - CL1- 6 - NL I - VR I

EAN Nr.	WISA Art. Nr.	Umschreibung	Material	Farbe	Palette
8711778114296	8050424100	WISA 1070	Kunststoff	Weiß	48

WISA Spülkästen Tiefhängend



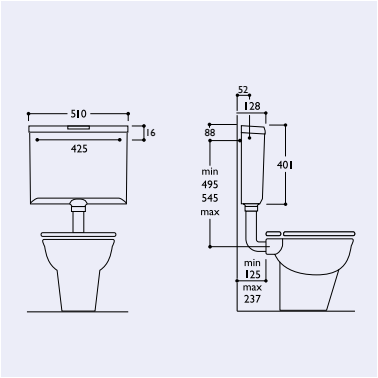

WISA 670 AUFPUTZ-SPÜLKASTEN

- Spülunterbrechung mit Spülstopptaste
- Spülvolumen 6(6-9) L
- Betätigung mittig
- für Wasseranschluss links, rechts oder hinten mittig
- vollisoliert
- Eckventil G 1/2
- verchromtes Cu-Anschlussrohr
- Spülrohr-Euroverbinder
- Spülrohrbogen 230 x 210 mm Ø 50/44 mm
- Befestigungsmaterial
- hydraulisches Füllventil (Geräuschklasse 1 nach ISO 3822)
- DIN-geprüft
- DVGW zugelassen
- CE EN 14055 - CL1- 6 - NL I - VR I

EAN Nr.	WISA Art. Nr.	Umschreibung	Material	Farbe	Palette
8711778114210	8050423100	WISA 670	Kunststoff	Weiß	48



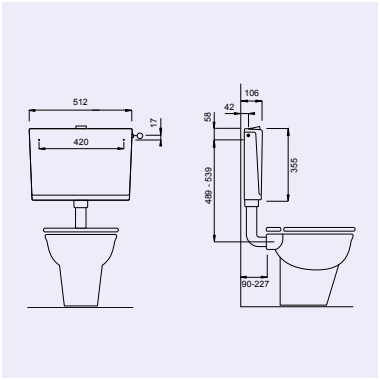

WISA 570 AUFPUTZ-SPÜLKASTEN (MIT SPÜLUNTERBRECHUNG)

- Spülunterbrechung mit Spülstopptaste
- Spülvolumen 6(6-9) L
- Betätigung mittig
- für Wasseranschluss links oder rechts
- isoliert
- Eckventil G 1/2
- verchromtes Cu-Anschlussrohr
- Spülrohr-Euroverbinder
- Spülrohrbogen 230 x 210 mm Ø 50/44 mm
- Befestigungsmaterial
- hydraulisches Füllventil (Geräuschklasse 1 nach ISO 3822)
- DIN-geprüft
- DVGW zugelassen
- CE EN 14055 - CL1- 6 - NL I - VR I

EAN Nr.	WISA Art. Nr.	Umschreibung	Material	Farbe	Palette
8711778061071	8050422640	WISA 570 mit Spülunterbrechung	Kunststoff	Weiß	56

WISA Spülkästen Tiefhängend



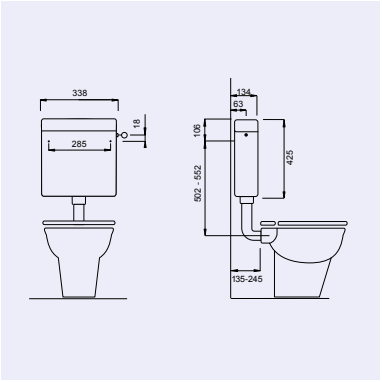

WISA 470 AUFPUTZ-SPÜLKASTEN

- Spülunterbrechung
- Spülvolumen 6(6-7,5) L
- Betätigung rechts
- für Wasseranschluss links, rechts oder hinten mittig
- schwitzwasserisoliert
- Eckventil G 1/2
- verchromtes Cu-Anschlussrohr
- Spülrohr-Euroverbinder
- Spülrohrbogen 230 x 210 mm Ø 50/44 mm
- Befestigungsmaterial
- hydraulisches Füllventil (Geräuschklasse 1 nach ISO 3822)
- DIN-geprüft
- DVGW zugelassen
- CE EN 14055 - CL1- 6 - NL I - VR I

EAN Nr.	WISA Art. Nr.	Umschreibung	Material	Farbe	Palette
8711778114135	8050427601	WISA 470	Kunststoff	Weiß	68



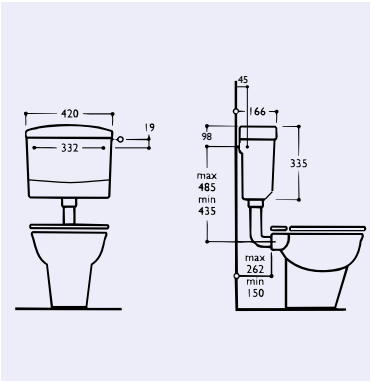

WISA 370 AUFPUTZ-SPÜLKASTEN

- Spülunterbrechung
- Spülvolumen 6(6-9) L
- Betätigung rechts
- für Wasseranschluss links, rechts oder hinten mittig
- schwitzwasserisoliert
- verchromtes Cu-Anschlussrohr
- Spülrohr-Euroverbinder
- Spülrohrbogen 230 x 210 mm Ø 50/44 mm
- Befestigungsmaterial
- hydraulisches Füllventil (Geräuschklasse 1 nach ISO 3822)
- DIN-geprüft
- DVGW zugelassen
- CE EN 14055 - CL1- 6 - NL I - VR I

EAN Nr.	WISA Art. Nr.	Umschreibung	Material	Farbe	Palette
8711778034228	8050421930	WISA 370	Kunststoff	Weiß	50

WISA Eckspülkasten



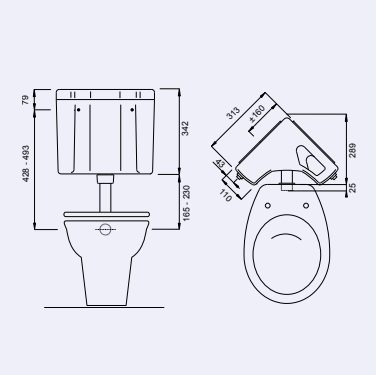

WISA 770 AUFPUTZ-SPÜLKASTEN

- Spülunterbrechung
- Spülvolumen 6(6-9) L
- Betätigung rechts
- für Wasseranschluss links oder rechts
- isoliert
- Eckventil G 1/2
- verchromtes Cu-Anschlussrohr
- Spülrohr-Euroverbinder
- Spülrohrbogen 230 x 210 mm Ø 50/44 mm
- Befestigungsmaterial
- hydraulisches Füllventil (Geräuschklasse 1 nach ISO 3822)
- DIN-geprüft
- DVGW zugelassen
- CE EN 14055 - CL1- 6 - NL I - VR I

EAN Nr.	WISA Art. Nr.	Umschreibung	Material	Farbe	Palette
8711778114173	8050428401	WISA 770	Kunststoff	Weiß	30

WISA Aufsatz-Spülkasten



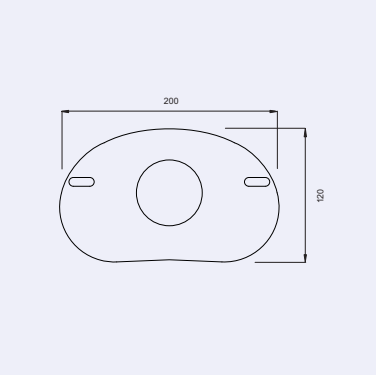

UNIVERSAL ABDICHTUNG FÜR AUFSATZSPÜLKASTEN

- geeignet für die Montage des Aufsatzspülkastens WISA 800 bei nicht ebener Keramik

EAN Nr.	WISA Art. Nr.	Umschreibung	Farbe
8711778005112	1603988491*	Universal Abdichtung für Aufsatzspülkasten	Schwarz

* Auslaufartikel, Verfügbar solange der Vorrat reicht



Füllventil

Mehr Informationen
Besuchen Sie unsere Website für das vollständige
und aktuelle Sortiment an allen Füllventilen:

www.wisa-sanitaertechnik.de/de/produkte/zu-und-abflussmechanismen

WISA Universal Füllventil



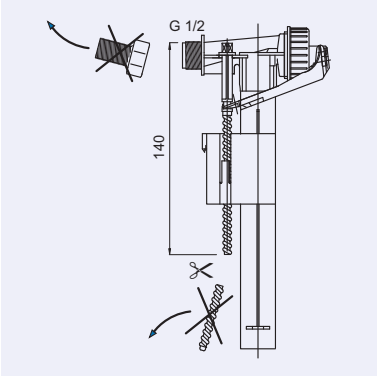

UNIVERSAL FÜLLVENTIL

- hydraulisches Füllventil
- passt in fast jeden aktuellen Spülkasten, Vorwandinstallationselement und WC-Spülkasten-Kombination.
- DIN geprüft, DVGW zugelassen
- kurze Füllzeit: 6 L innerhalb von 46 Sekunden 0,3 MPa
- Geräuschniveau 13 dB (A) bei 0,3 MPa, Klasse 1 nach ISO 3822
- Anschluss G 3/8
- stufenlos einstellbar von 6-9 Liter
- einfache Einstellmöglichkeiten
- in Einzelkartonverpackung
- ohne Gewindestück einsetzbar für WISA XS UP-Spüikasten
- ohne Gewindestück und mit gekürzter Kunststoff Gewindestange einsetzbar für übrige WISA UP-Spülkästen

EAN Nr.	WISA Art. Nr.	Umschreibung	Farbe	Karton
8711778106444	8035432572	Universal Füllventil	Weiß	36



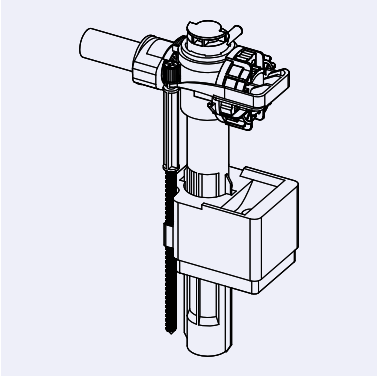

FÜLLVENTIL FLUIDMASTER 747

- hydraulisches Füllventil
- Passend zu den WISA Spülkästen 670, 770, 1070, 1170 und 1270
- Anschluss G 3/8
- stufenlos einstellbar
- sehr kompakt 87 x 56 mm

Fluidmaster

EAN Nr.	WISA Art. Nr.	Umschreibung	Farbe	Karton
3838912063502	747E-037-P20	Füllventil Fluidmaster 747	Weiß	20



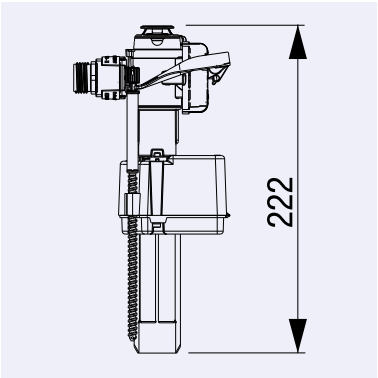

FÜLLVENTIL 747 UND EINER BRÜCKE FÜR XS UND XT

- hydraulisches Füllventil
- Passend zu den WISA XS und XT UP-Spülkästen
- Geeignet für Hoch- und Niederdruck
- Anschluss G 1/2
- einfache Einstellmöglichkeiten
- Wasserstandseinstellschraube
- Korrosionsbeständiges Material
- Selbstreinigendes System

Fluidmaster

EAN Nr.	WISA Art. Nr.	Umschreibung	Farbe	Karton
8681282659555	747U-063-P20	Füllventil 747 und einer Brücke für XS und XT	Weiß	20



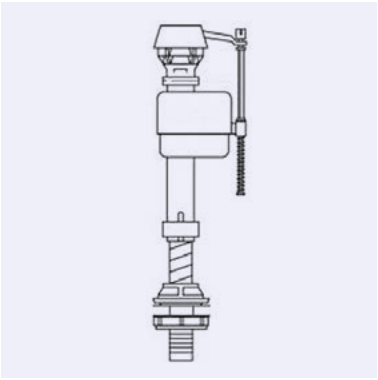

UNIVERSAL FÜLLVENTIL MIT BODENANSCHLUSS FLUIDMASTER 400U

- hydraulisches Füllventil
- Bodenanschluss
- passt in fast jeden aktuellen Spülkasten und WC-Spülkasten-Kombination mit Wasseranschluss unten.
- Anschluss G ½
- stufenlos einstellbar

EAN nummer	WISA art nr	omschrijving	doos
3838912063472	400U-026-P25	Universal Füllventil mit Bodenanschluss Fluidmaster 400U	25



Keramik

Mehr Informationen
Besuchen Sie unsere Website für das vollständige und aktuelle Sortiment an keramischen Sanitärprodukten:

www.wisa-sanitaertechnik.de/de/produkte/keramik

WISA Sanitärkeramik

WISA MELBOURNE, SYDNEY UND MEDICA

Mit der Serie Sydney hat WISA eine Serie Projektkeramik im Sortiment. Sie haben die Wahl zwischen verschiedenen Wand-WC-, Stand-WC-, Urinal-, Waschtisch- und Handwaschbecken-Modellen in unterschiedlichen Abmessungen und Farben. Alle Produkte werden nach hohen Qualitätsanforderungen hergestellt, erfüllen die wesentlichen europäischen Normen und sind komplett mit einer erstklassigen Glasur überzogen. Mit WISA Medica liefern wir Sanitärkeramik die behindertengerecht ist.

WWW.WISA-SANITAERTECHNIK.DE

Schauen Sie auch auf unsere Website. In den digitalen Produktkatalogen finden Sie alle technischen Informationen, Maßzeichnungen und Fotos.

WISA Melbourne Wand-WCs



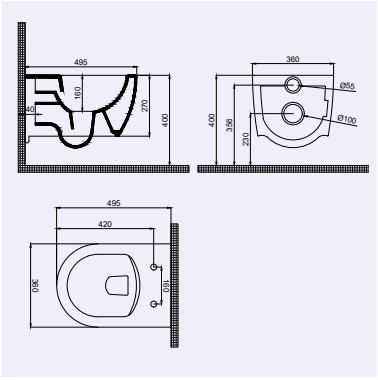

WISA MELBOURNE TIEFSPÜL-WAND-WC MIT SOFTCLOSE WC-SITZ

- Tiefspül-Wand-WC
- Spülrandlos
- 49 cm Ausladung
- EN 997 I AC
- EN 38
- 6-L Spülvolumen
- CE EN 997 - CL1 - 6 A

EAN Nr.	WISA Art. Nr.	Umschreibung	Farbe	Palette
8711778231962	8050437001	Tiefspül-Wand-WC Melbourne mit Softclose WC-Sitz	Weiß	12

WISA Sydney Wand-WCs



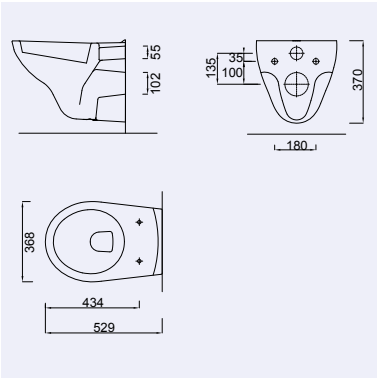

WISA SYDNEY TIEFSPÜL-WAND-WC SPÜLRANDLOS

- Tiefspül-Wand-WC
- Spülrandlos
- 52,9 cm Ausladung
- KIWA-6
- EN 997 I AC
- EN 38
- 6-L Spülvolumen
- CE EN 997 - CL1 - 6 A

EAN Nr.	WISA Art. Nr.	Umschreibung	Farbe	Palette
8711778220225	9100901726	Tiefspül-Wand-WC Sydney Spülrandlos	Weiß	18



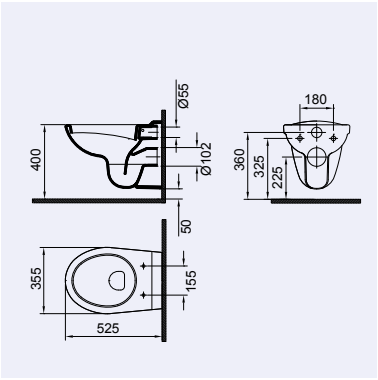

WISA SYDNEY TIEFSPÜL-WAND-WC

- Tiefspül-Wand-WC
- 52,5 cm Ausladung
- DIN EN 997 I AC
- DIN EN 38
- 6-L Spülvolumen
- CE EN 997 - CL1 - 6 A

EAN Nr.	WISA Art. Nr.	Umschreibung	Farbe	Palette
8711778117280	9100901701	Tiefspül-Wand-WC Sydney	Weiß	16

WISA Sydney Stand-WCs



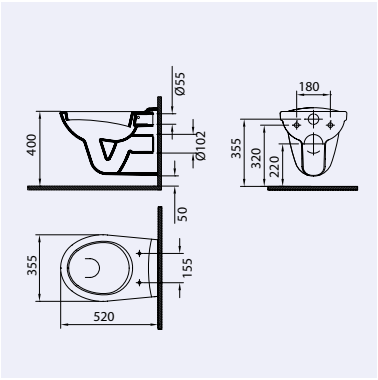

WISA SYDNEY FLACHSPÜL-WAND-WC

- Flachspül-Wand-WC
- 52 cm Ausladung
- DIN EN 997 I AC
- 6-L Spülvolumen
- CE EN 997 - CL1 - 6 A

EAN Nr.	WISA Art. Nr.	Umschreibung	Farbe	Palette
8711778158207	9100901785	Flachspül-Wand-WC Sydney	Weiß	16



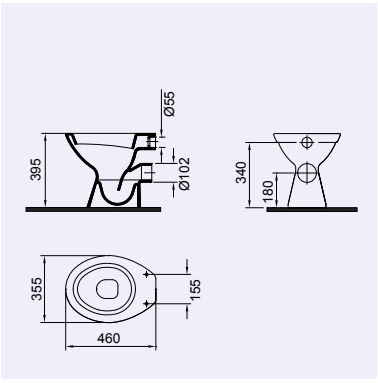

TIEFSPÜL-STAND-WC SYDNEY AW

- Tiefspül-Stand-WC
- AW Auslauf
- DIN EN 997 I AC
- DIN EN 37
- 6-L Spülvolumen
- 4 Befestigungslöcher
- CE EN 997 - CL1 - 6 A

EAN Nr.	WISA Art. Nr.	Umschreibung	Farbe	Palette
8711778115262	9100901702	Tiefspül-Stand-WC Sydney AW	Weiß	18



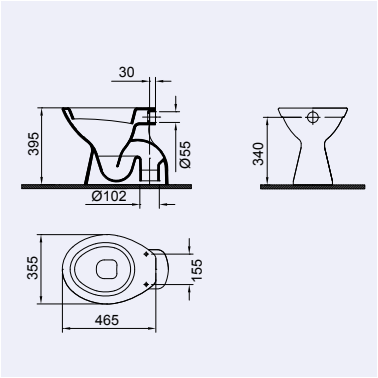

TIEFSPÜL-STAND-WC SYDNEY IS

- Tiefspül-Stand-WC
- IS (Abgang innen senkrecht) Auslauf
- DIN EN 997 I AC
- DIN EN 37
- 6-L Spülvolumen
- 4 Befestigungslöcher
- CE EN 997 - CL1 - 6 AC

EAN Nr.	WISA Art. Nr.	Umschreibung	Farbe	Palette
8711778158238	9100901788	Tiefspül-Stand-WC Sydney IS	Weiß	15



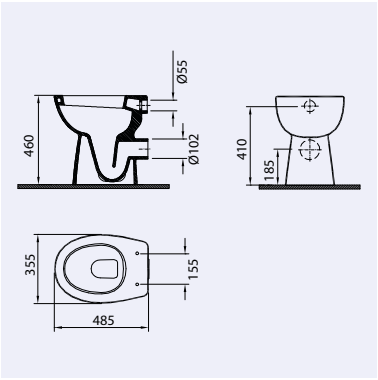

TIEFSPÜL-STAND-WC SYDNEY ERHÖHT +6 AW

- Tiefspül-Stand-WC
- AW (Abgang waagerecht) Auslauf
- erhöhte Ausführung +6 cm
- alten- und behindertengerecht
- DIN EN 997 I AC
- 6-L Spülvolumen
- 4 Befestigungslöcher
- CE EN 997 - CL1 - 6 A

+ 6 CM

EAN Nr.	WISA Art. Nr.	Umschreibung	Farbe	Palette
8711778124981	9100901744	Tiefspül-Stand-WC Sydney erhöht +6 AW	Weiß	10

WISA Sydney Stand-WCs



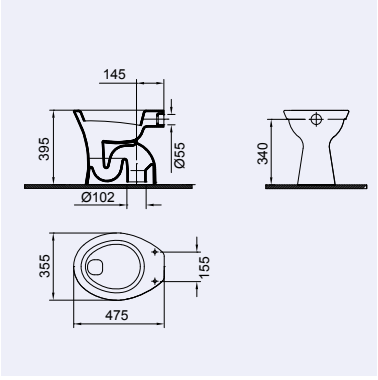

FLACHSPÜL-STAND-WC SYDNEY IS

- Flachspül-Stand-WC
- IS (Abgang innen senkrecht) Auslauf
- DIN EN 997 I AC
- DIN EN 37
- 6-L Spülvolumen
- 4 Befestigungslöcher
- CE EN 997 - CL1 - 6 A

EAN Nr.	WISA Art. Nr.	Umschreibung	Farbe	Palette
8711778119994	9100901741	Flachspül-Stand-WC Sydney IS	Weiß	15

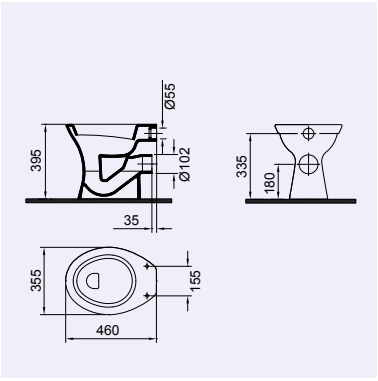

FLACHSPÜL-STAND-WC SYDNEY AW

- Flachspül-Stand-WC
- AW (Abgang waagerecht) Auslauf
- DIN EN 997 I AC
- DIN EN 37
- 6-L Spülvolumen
- 4 Befestigungslöcher
- CE EN 997 - CL1 - 6 AC

EAN Nr.	WISA Art. Nr.	Umschreibung	Farbe	Palette
8711778116429	9100901706	Flachspül-Stand-WC Sydney AW	Weiß	18

WISA Sydney Urinale



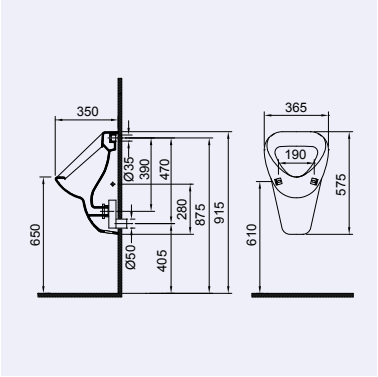

URINAL SYDNEY WASSERZULAUF HINTEN

- Universalmodell
- Wasserzulauf von hinten
- DIN 1390-2
- CE EN 13407 - CL1 - I - 1,0/04 C

EAN Nr.	WISA Art. Nr.	Umschreibung	Farbe	Palette
8711778158269	9100901791	Urinal Sydney Wasserzulauf hinten	Weiß	12



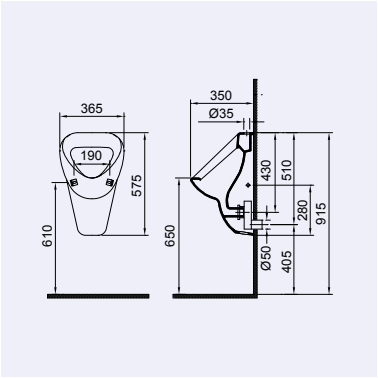

URINAL SYDNEY WASSERZULAUF OBEN

- Universalmodell
- Wasserzulauf von oben
- DIN 1390-2
- CE EN 13407 - CL1 - I - 1,0/04 C

EAN Nr.	WISA Art. Nr.	Umschreibung	Farbe	Palette
8711778158252	9100901790	Urinal Sydney Wasserzulauf oben	Weiß	12

WISA Sydney Waschtische & Waschbecken



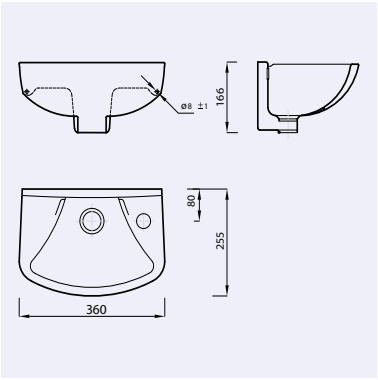

WISA SYDNEY HANDWASCHBECKEN

- Hahnloch rechts
- CE EN 14688 - CL00

EAN Nr.	WISA Art. Nr.	Umschreibung	Farbe	Palette
871177823027954	9100901760	Handwaschbecken Sydney 36 cm	Weiß	60



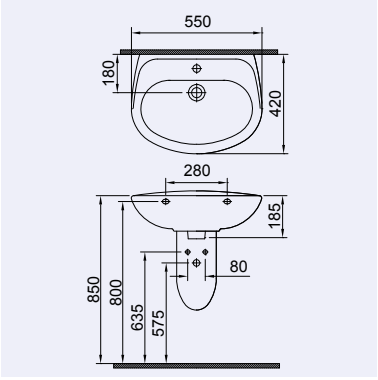

WASCHTISCH SYDNEY

- Hahnloch mittig
- CE EN 14688 - CL25

	A	B	C	D	E	F	G	H	I	J
55	550	420	180	850	800	635	575	280	185	80
60	600	445	180	850	800	620	560	280	200	80
65	650	490	185	850	795	610	550	280	205	80

EAN Nr.	WISA Art. Nr.	Umschreibung	Farbe	Palette
8711778053632	9100901707	Waschtisch Sydney 55 cmm	Weiß	18
8711778053649	9100901709	Waschtisch Sydney 60 cm	Weiß	16

WISA Medica Sanitärkeramik



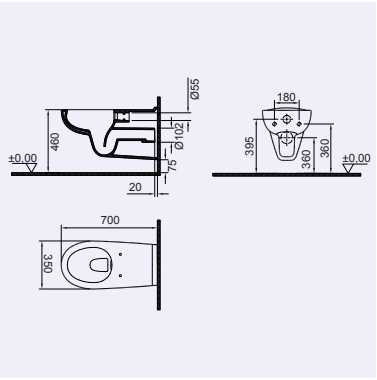

WAND-WC MEDICA 70 CM SPÜLRANDLOS

- Tiefspül-Wand-WC
- Spülrandlos
- 70 cm Ausladung
- abnehmbarer keramischer Wasserverteiler
- leicht zu reinigende oberfläche
- EN 997 I AC
- KIWA-6
- inklusive Fallrohr Verlängerungsrohr Ø 45 mm
- CE EN 997 - CL1 - 6 A

EAN Nr.	WISA Art. Nr.	Umschreibung	Farbe	Palette
8711778218482	9100901911	Wand-WC Medica 70 cm spülrandlos	Weiß	4



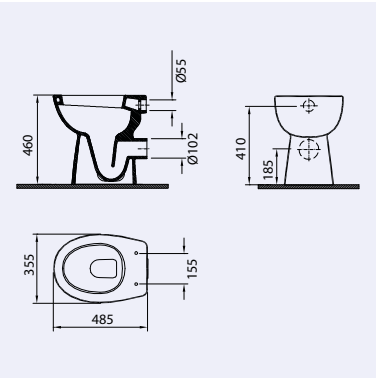

TIEFSPÜL-STAND-WC SYDNEY ERHÖHT +6 AW

- Tiefspül-Stand-WC
- AW (Abgang waagerecht) Auslauf
- erhöhte Ausführung +6 cm
- alten- und behindertengerecht
- DIN EN 997 I AC
- 6-L Spülvolumen
- 4 Befestigungslöcher
- CE EN 997 - CL1 - 6 A

+ 6 CM

EAN Nr.	WISA Art. Nr.	Umschreibung	Farbe	Palette
8711778124981	9100901744	Tiefspül-Stand-WC Sydney erhöht +6 AW	Weiß	10



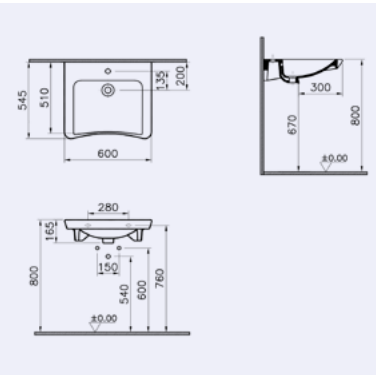

WISA MEDICA WASCHTISCH

- Hahnloch mittig
- ergonomischer Waschtisch
- unterfahrbar
- für Rollstuhl-Benutzer geeignet
- CE EN 14688 - CL25

EAN Nr.	WISA Art. Nr.	Umschreibung	Farbe	Palette
8711778229884	9100901931	Waschtisch Medica 60 cm	Weiß	20

WISA Ablagen



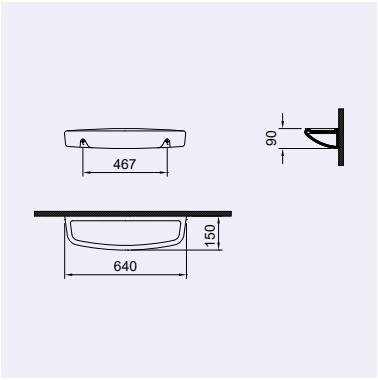

WISA ABLAGE 64 CM

- Universalmodell aus Keramik

EAN Nr.	WISA Art. Nr.	Umschreibung	Farbe	Palette
8711778116580	9100901724	WISA Ablage 64 cm	Weiß	120



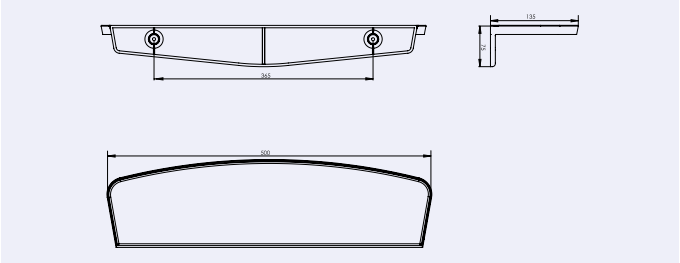

KUNSTSTOFF-ABLAGEPLATTE 50 CM

- Länge: 500 mm
- Breite: 135 mm
- Höhe: 25 / 75 mm
- inklusive Befestigungsmaterial

EAN Nr.	WISA Art. Nr.	Umschreibung	Farbe	Palette
3838912038814	360703	Kunststoff-Ablageplatte 50 cm	Weiß	240



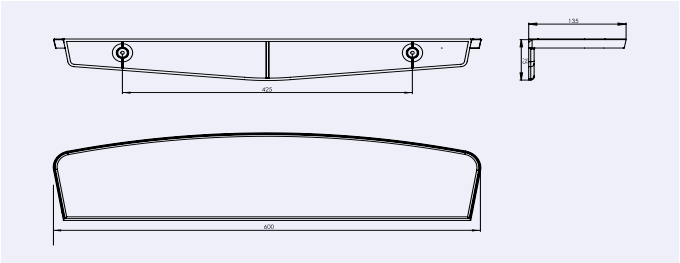

KUNSTSTOFF-ABLAGEPLATTE 60 CM

- Länge: 600 mm
- Breite: 135 mm
- Höhe: 25 / 75 mm
- inklusive Befestigungsmaterial

EAN Nr.	WISA Art. Nr.	Umschreibung	Farbe	Palette
3838912038807	360704	Kunststoff-Ablageplatte 60 cm	Weiß	240

Zubehör



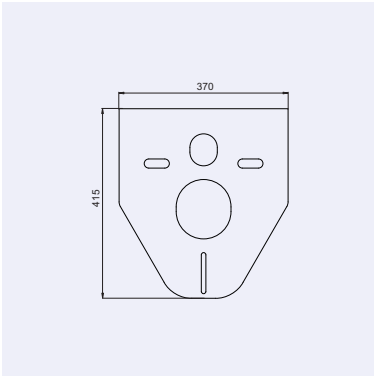

SCHALLSCHUTZ-SET WAND-WC + WANDBIDET

- für Wand-WC und Wandbidet
- einschließlich Hülsen und Ringen

EAN Nr.	WISA Art. Nr.	Umschreibung	Farbe
8711778113220	1409141000	Schallschutz-Set Wand-WC + Wandbidet	Weiß

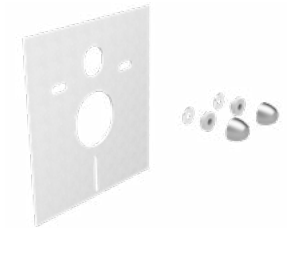

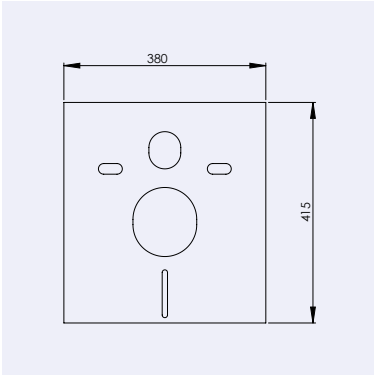

SCHALLSCHUTZ-SET VIERKECKIG WAND-WC + WANDBIDET

- für Wand-WC und Wandbidet
- einschließlich Hülsen und Ringen

EAN Nr.	WISA Art. Nr.	Umschreibung	Farbe
8711778215764	1409141009	Schallschutz-Set quadratisch Wand-WC + Wandbidet	Weiß

Zubehör

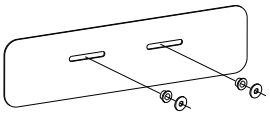

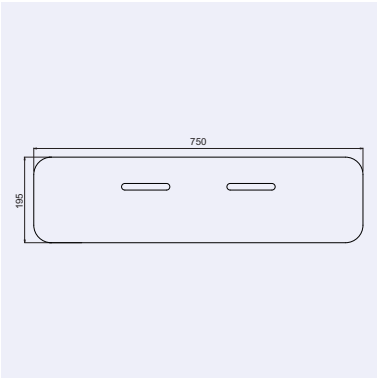

SCHALLSCHUTZ-SET WT MAX.750 MM

- Isolierungsplatte zur Unterbrechung von Schallbrücken zwischen Fliese und Waschtisch
- max. 750 mm

EAN Nr.	WISA Art. Nr.	Umschreibung	Farbe
8711778113244	1409141002*	Schallschutz-Set WT max.750 mm	Weiß

* Auslaufartikel, Verfügbar solange der Vorrat reicht



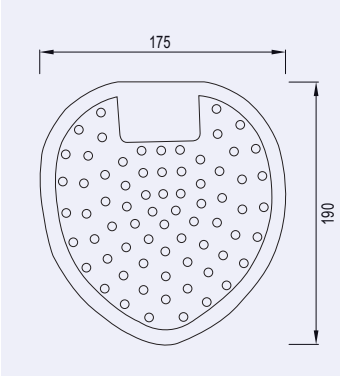

URINALSIEBE BLAU VERPACKT PER 10 STÜCK

- Blaues Gummi-Urinalsieb
- Verbreiten 3 bis 4 Wochen einen angenehmen Bubble Gum Kaugummiduft
- Durch das weiche und flexible Material passen die Urinalsiebe in jedes Urinal
- Vermindern das Urinieren neben das Urinal
- Reduzieren das Verstopfen des Urinals
- Für ein sauberes und frisches Urinal
- Maße: 175x190 mm (BxH)

EAN Nr.	WISA Art. Nr.	Umschreibung	Farbe	Karton
8711778184374	6050453401	Urinalsiebe blau verpackt per 10 Stück	blau	10

Ersatzteile

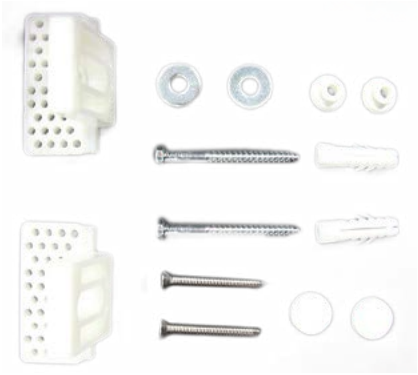

BEFESTIGUNGSSET URINAL SYDNEY

- zum Befestigen des Urinals an Beton oder Ziegelsteine
- Set bestehend aus: 2 Kunststoffhalterungen, 2 Holzgewindebolzen, 2 Schrauben, 2 Körperringen, 2 Dübel, 2 Rosetten und 2 Abdeckkappen

EAN Nr.	WISA Art. Nr.	Umschreibung
8711778221550	1403988599*	Befestigungsset Urinal Sydney

* Auslaufartikel, Verfügbar solange der Vorrat reicht



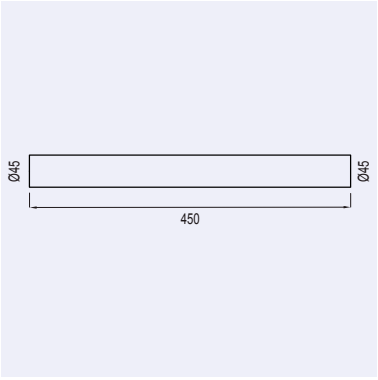

VERLÄNGERUNGSROHR 450 MM Ø 45 MM

- Schwarzer Verlängerungsrohr
- Länge: 450 mm
- Ø 45 mm

EAN Nr.	WISA Art. Nr.	Umschreibung	Farbe
8711778172135	1409111401	Verlängerungsrohr 450 mm Ø 45 mm	Schwarz



WC-Sitze

Mehr Informationen
Besuchen Sie unsere Website für das vollständige
und aktuelle Sortiment an allen WC-Sitze:

www.wisa-sanitaertechnik.de/de/produkte/toilettensitze-wc-sitze

WISA WC-Sitze

WISA WC-SITZE

Mit verschiedenen WC-Sitzen haben wir für jedes WC etwas passendes im Haus; hergestellt aus Duroplast, mit Befestigungen aus Edelstahl und geeignet für Wand-WCs oder bodenstehende Toiletten.

WWW.WISA-SANITAERTECHNIK.DE

Schauen Sie auch auf unsere Website. In den digitalen Produktkatalogen finden Sie alle technischen Informationen, Maßzeichnungen, Fotos und Montageanweisungen.

Die nachfolgende Aufstellung zeigt Ihnen auf einen Blick alle WC-Sitze mit den dazugehörenden Eigenschaften und Möglichkeiten.

	WC-Sitze						Scharniere		
	Form	Model	Farbe	Material	Absenk-automatik	Abnehmbar	Material	Exzentrisch	Befestigung
Aries S				Duroplast	✓	✓	Edelstahl	✓	Topfix
D-Star 300				Duroplast	✗	✓	Edelstahl	✓	Topfix
Scorpio S				Duroplast	✓	✓	Edelstahl	✓	Topfix
Zodiac S				Duroplast	✓	✓	Edelstahl	✓	Topfix
Antares S				Duroplast	✓	✓	Edelstahl	✓	Topfix
Aquarius S				Duroplast	✓	✓	Edelstahl	✓	Topfix
Centaur				Duroplast	✗	✗	Edelstahl	✗	
Leo				Duroplast	✗	✗	Edelstahl	✓	
Libra				Duroplast	✗	✗	Edelstahl	✓	
Libra QR				Duroplast	✗	✓	Edelstahl	✓	Topfix
Mars S				Duroplast	✓	✗	Edelstahl	✓	
Star				Duroplast	✗	✓	Edelstahl	✓	Topfix
Care				Duroplast	✗	✗	Zink	✓	Topfix
Taurus S				Thermoplast	✓	✓	Edelstahl	✓	Topfix
Capella				Thermoplast	✓	✗	Kunststoff	✓	

D-Modell WC-Sitze



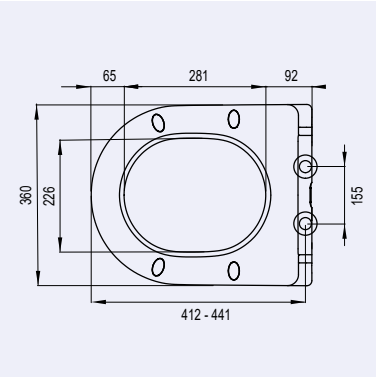

WC-SITZ ARIES S (SOFTCLOSE)

- langsam schließender WC-Sitz
- abnehmbar mit Quick-Release
- slimline
- geeignet für wandhängende und bodenstehende D-Modell WCs
- Duroplast
- Gewicht 2,3 kg
- mit exzentrisch verstellbaren Edelstahlscharnieren
- farbecht
- kratz- und verschleißfest
- M6 Schrauben
- 4 austauschbare Puffer
- Topfix Befestigung
- einfache Befestigung
- 160 Stück pro Palette

EAN Nr.	WISA Art. Nr.	Umschreibung	Farbe	Karton
8711778221192	1409267901	WC-Sitz Aries S (Softclose)	Weiß	5



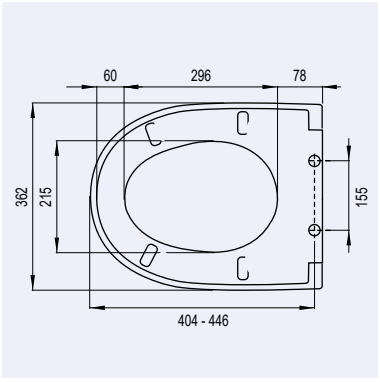

D-STAR 300

- abnehmbar mit Quick-Release
- geeignet für wandhängende und bodenstehende D-Modell WCs
- Duroplast
- Gewicht 2,62 kg
- mit exzentrisch verstellbaren Edelstahlscharnieren
- farbecht
- kratz- und verschleißfest
- M6 Schrauben
- 4 austauschbare Puffer
- Topfix Befestigung
- einfache Befestigung
- Tragfähigkeit Deckel 175 kg, Sitz 150 kg
- 120 Stück pro Palette
- Optional: Pufferset (Art.-Nr. 1409260152*) bestehend aus 4 normale-, 2 niedrigere und 2 erhöhte Puffer (siehe Seite 88)

EAN Nr.	WISA Art. Nr.	Umschreibung	Farbe	Karton
8711778159563	1409263401	WC-Sitz D-Star	Weiß	5

* Auslaufartikel, Verfügbar solange der Vorrat reicht



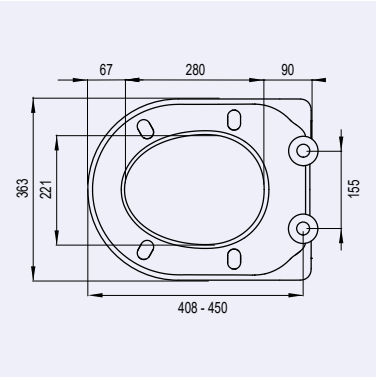

WC-SITZ SCORPIO S (SOFTCLOSE)

- langsam schließender WC-Sitz
- abnehmbar mit Quick-Release
- geeignet für wandhängende und bodenstehende D-Modell WCs
- Duroplast
- Gewicht 2,4 kg
- mit exzentrisch verstellbaren Edelstahlscharnieren
- farbecht
- kratz- und verschleißfest
- M6 Schrauben
- 4 austauschbare Puffer
- Topfix Befestigung
- einfache Befestigung
- 120 Stück pro Palette
- Optional: Pufferset (Art.-Nr. 1409260183*) bestehend aus 4 normale-, niedrigere und 2 erhöhte Puffer (siehe Seite 88)

EAN Nr.	WISA Art. Nr.	Umschreibung	Farbe	Karton
8711778221147	1409267401	WC-Sitz Scorpio S (Softclose)	Weiß	5

* Auslaufartikel, Verfügbar solange der Vorrat reicht

D-Modell WC-Sitze



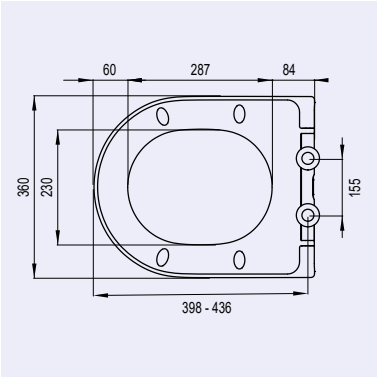

WC-SITZ ZODIAC S (SOFTCLOSE)

- langsam schließender WC-Sitz
- abnehmbar mit Quick-Release
- slimline
- geeignet für wandhängende und bodenstehende D-Modell WCs
- Duroplast
- Gewicht 2,4 kg
- mit exzentrisch verstellbaren Edelstahlscharnieren
- farbecht
- kratz- und verschleißfest
- M6 Schrauben
- 4 austauschbare Puffer
- Topfix Befestigung
- einfache Befestigung
- 120 Stück pro Palette

SOFTCLOSE

SLIMLINE

TOP FIX

EAN Nr.	WISA Art. Nr.	Umschreibung	Farbe	Karton
8711778221154	1409267501	WC-Sitz Zodiac S (Softclose)	Weiß	5

Ovale WC-Sitze



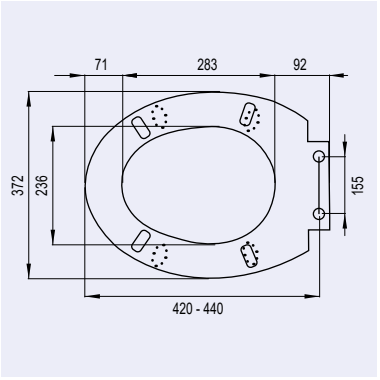

WC-SITZ ANTARES S (SOFTCLOSE)

- langsam schließender WC-Sitz
- abnehmbar mit Quick-Release
- geeignet für wandhängende und bodenstehende WCs
- Duroplast
- Gewicht 2,6 kg
- mit exzentrisch verstellbaren Edelstahlscharnieren
- farbecht
- kratz- und verschleißfest
- M6 Schrauben
- 4 austauschbare Puffer
- Topfix Befestigung
- einfache Befestigung
- 120 Stück pro Palette

EAN Nr.	WISA Art. Nr.	Umschreibung	Farbe	Karton
8711778190627	1409264101	WC-Sitz Antares S (Softclose)	Weiß	5



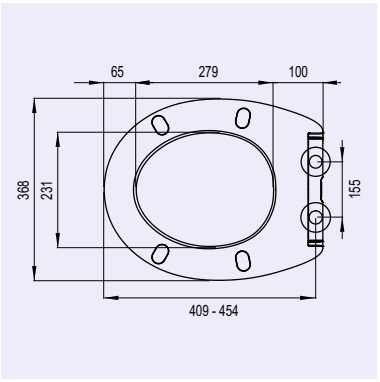

WC-SITZ AQUARIUS S (SOFTCLOSE)

- langsam schließender WC-Sitz
- abnehmbar mit Quick-Release
- slimline
- geeignet für wandhängende und bodenstehende WCs
- Duroplast
- Gewicht 2,8 kg
- mit exzentrisch verstellbaren Edelstahlscharnieren
- farbecht
- kratz- und verschleißfest
- M6 Schrauben
- 4 austauschbare Puffer
- Topfix Befestigung
- einfache Befestigung
- 120 Stück pro Palette
- Optional: Pufferset (Art.-Nr. 1409260183*) bestehend aus 4 normale-, 2 niedrigere und 2 erhöhte Puffer (siehe Seite 88)

EAN Nr.	WISA Art. Nr.	Umschreibung	Farbe	Karton
8711778221130	1409267301	WC-Sitz Aquarius S (Softclose)	Weiß	5

* Auslaufartikel, Verfügbar solange der Vorrat reicht



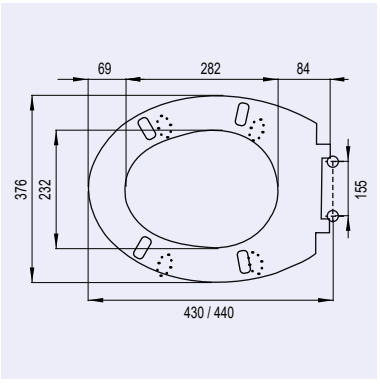

WC-SITZ CENTAUR

- geeignet für wandhängende und bodenstehende WCs
- Duroplast
- Gewicht 2,3 kg
- höhenverstellbar Edelstahlscharnieren
- farbecht
- kratz- und verschleißfest
- M8 Schrauben
- 4 austauschbare Puffer
- einfache Befestigung
- Tragfähigkeit Deckel 175 kg, Sitz 150 kg
- 160 Stück pro Palette

EAN Nr.	WISA Art. Nr.	Umschreibung	Farbe	Karton
8711778117587	1409262201	WC-Sitz Centaur	Weiß	5

Ovale WC-Sitze



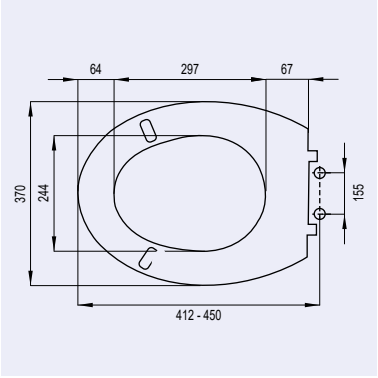

WC-SITZ LEO

- geeignet für wandhängende und bodenstehende WCs
- Duroplast
- Gewicht 2,76 kg
- mit exzentrisch verstellbaren Edelstahlscharnieren
- farbecht
- kratz- und verschleißfest
- M8 Schrauben
- 2 austauschbare Puffer
- einfache Befestigung
- Deckel und Sitz sind mit einem verschraubten Edelstahlscharnier verbunden
- Tragfähigkeit Deckel 175 kg, Sitz 150 kg
- 120 Stück pro Palette

EAN Nr.	WISA Art. Nr.	Umschreibung	Farbe	Karton
8711778117464	1409261401	WC-Sitz Leo	Weiß	5



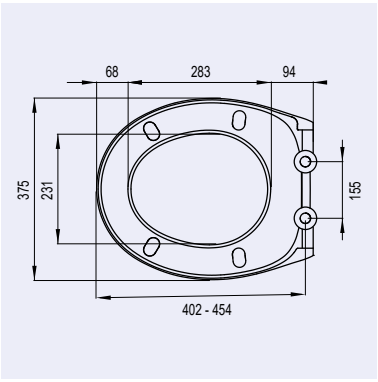

WC-SITZ LIBRA

- geeignet für wandhängende und bodenstehende WCs
- Duroplast
- Gewicht 2,0 kg
- mit exzentrisch verstellbaren Edelstahlscharnieren
- farbecht
- kratz- und verschleißfest
- M8 Schrauben
- 4 austauschbare Puffer
- Befestigung von unten
- einfache Befestigung
- 120 Stück pro Palette
- Optional: Pufferset (Art.-Nr. 1409260183*) bestehend aus 4 normale-, 2 niedrigere und 2 erhöhte Puffer (siehe Seite 88)

EAN Nr.	WISA Art. Nr.	Umschreibung	Farbe	Karton
8711778221109	1409267001	WC-Sitz Libra	Weiß	5

* Auslaufartikel, Verfügbar solange der Vorrat reicht



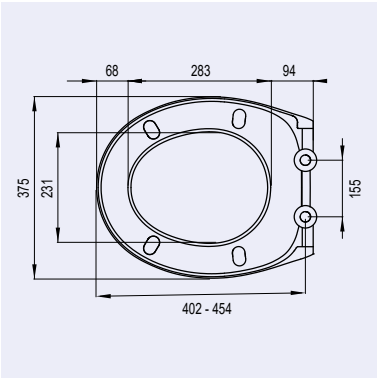

WC-SITZ LIBRA QUICK RELEASE

- abnehmbar mit Quick-Release
- geeignet für wandhängende und bodenstehende WCs
- Duroplast
- Gewicht 2,0 kg
- mit exzentrisch verstellbaren Edelstahlscharnieren
- farbecht
- kratz- und verschleißfest
- M6 Schrauben
- 4 austauschbare Puffer
- Topfix Befestigung
- einfache Befestigung
- 120 Stück pro Palette
- Optional: Pufferset (Art.-Nr. 1409260183*) bestehend aus 4 normale-, 2 niedrigere und 2 erhöhte Puffer (siehe Seite 88)

EAN Nr.	WISA Art. Nr.	Umschreibung	Farbe	Karton
8711778221116	1409267101	WC-Sitz Libra Quick Release	Weiß	5

* Auslaufartikel, Verfügbar solange der Vorrat reicht

Ovale WC-Sitze



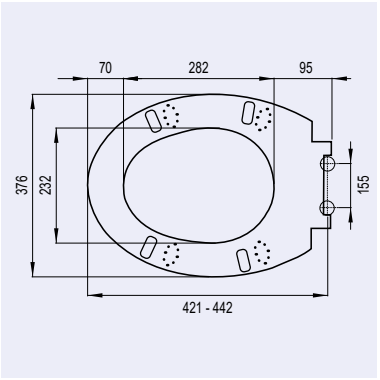

WC-SITZ MARS S (SOFTCLOSE)

- langsam schließender WC-Sitz
- geeignet für wandhängende und bodenstehende WCs
- Duroplast
- Gewicht 2,18 kg
- mit exzentrisch verstellbaren Edelstahlscharnieren
- farbecht
- kratz- und verschleißfest
- M8 Schrauben
- 4 austauschbare Puffer
- einfache Befestigung durch mitgelieferten Steckschlüssel
- Tragfähigkeit Deckel 175 kg, Sitz 150 kg
- 160 Stück pro Palette
- Optional: Pufferset (Art.-Nr. 1409260154*) bestehend aus 4 normale-, 2 niedrigere und 2 erhöhte Puffer (siehe Seite 88)

EAN Nr.	WISA Art. Nr.	Umschreibung	Farbe	Karton
8711778166288	1409263701	WC-Sitz Mars S (Softclose)	Weiß	5

* Auslaufartikel, Verfügbar solange der Vorrat reicht



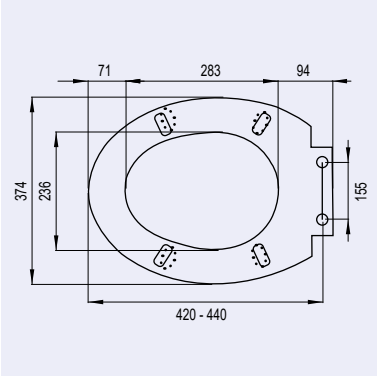

WC-SITZ STAR

- abnehmbar mit Quick-Release
- geeignet für wandhängende und bodenstehende WCs
- Duroplast
- Gewicht 2,76 kg
- mit exzentrisch verstellbaren Edelstahlscharnieren
- farbecht
- kratz- und verschleißfest
- M6 Schrauben
- 4 austauschbare Puffer
- Topfix Befestigung
- einfache Befestigung
- Tragfähigkeit Deckel 175 kg, Sitz 150 kg
- 120 Stück pro Palette
- Optional: Pufferset (Art.-Nr. 1409260148*) bestehend aus 4 normale-, 2 niedrigere und 2 erhöhte Puffer (siehe Seite 88)

EAN Nr.	WISA Art. Nr.	Umschreibung	Farbe	Karton
8711778163003	1409263601	WC-Sitz Star	Weiß	5

* Auslaufartikel, Verfügbar solange der Vorrat reicht

Care WC-Sitze



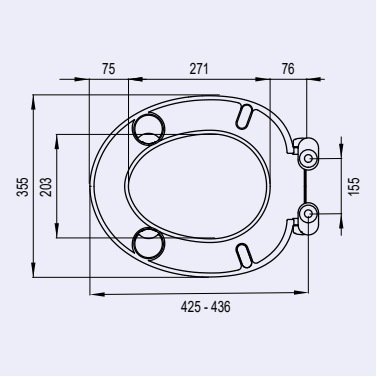

WC-SITZ CARE

- geeignet für wandhängende und bodenstehende WCs
- Duroplast
- Gewicht 1,4 kg
- mit exzentrisch verstellbaren Scharnieren aus Zinkdruckguss
- farbecht
- kratz- und verschleißfest
- M6 Schrauben
- 4 austauschbare Puffer
- Topfix Befestigung
- einfache Befestigung
- 120 Stück pro Palette

EAN Nr.	WISA Art. Nr.	Umschreibung	Farbe	Karton
8711778221178	1409267701	WC-Sitz Care	Weiß	5

Thermoplast WC-Sitze



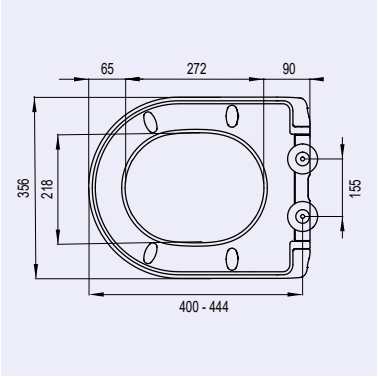

WC-SITZ TAURUS S (SOFTCLOSE)

- langsam schließender WC-Sitz
- slimline
- geeignet für wandhängende und bodenstehende WCs
- Thermoplast
- Gewicht 1,4 kg
- mit exzentrisch verstellbaren Edelstahlscharnieren
- farbecht
- kratz- und verschleißfest
- M6 Schrauben
- 4 austauschbare Puffer
- Topfix Befestigung
- einfache Befestigung
- 120 Stück pro Palette

EAN Nr.	WISA Art. Nr.	Umschreibung	Farbe	Karton
8711778221161	1409267601	WC-Sitz Taurus S (Softclose)	Weiß	5



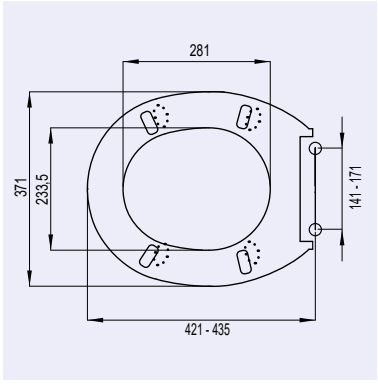

WC-SITZ CAPELLA (SOFTCLOSE)

- geeignet für wandhängende und bodenstehende WCs
- Thermoplast
- Gewicht 1,26 kg
- mit exzentrisch verstellbaren Scharnieren aus Kusntstoff

EAN Nr.	WISA Art. Nr.	Umschreibung	Farbe	Karton
8711778125223	1409262701	WC-Sitz Capella (Softclose)	Weiß	5

Scharniere und Puffer



ERSATZSCHARNIERE

EAN Nr.	WISA Art. Nr.	Umschreibung	Material
8711778190634	1409260155*	Exzentrische Scharniere für Antares S	Edelstahl
8711778159013	1409260145	Exzentrische Scharniere für Star und Star S	Edelstahl
8711778000216	1409260151	Exzentrische Scharniere für D-Star	Edelstahl
8711778159020	1409260146*	Bügelscharniere für Centaur (ab 2009)	Edelstahl
8711778159037	1409260147	Exzentrische Scharniere für Leo (ab 2009)	Edelstahl
8711778166295	1409260153*	Exzentrische Scharniere für Mars S/Libra	Edelstahl
8711778228207	1409260170	ErsatzScharniere Topfix WC-Sitz D-Star/D-Star S	Edelstahl
8711778230408	1409260175	Ersatzscharniere Topfix WC-Sitz Star/Star S	Edelstahl
8711778228214	1409260171	Ersatzscharniere Topfix WC-Sitz Antares S/Virgo S/Taurus S/Aquarius S/Scorpio S	Edelstahl
8711778228221	1409260172*	Ersatzscharniere Topfix set Zodiac S/ Aries S	Edelstahl
8711778228238	1409260173*	Ersatzscharniere Topfix WC-Sitz Libra (QR)	Edelstahl
8711778228245	1409260174	Ersatzscharniere Topfix WC-Sitz Care	Zink

* Auslaufartikel, Verfügbar solange der Vorrat reicht

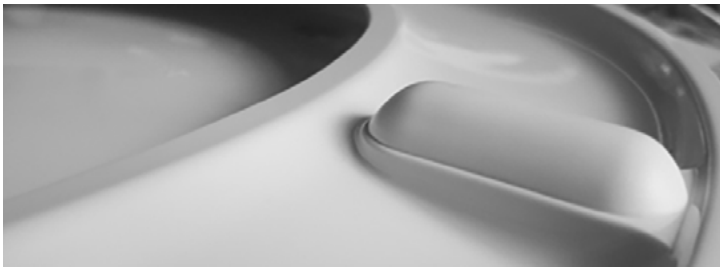

ERSATZPUFFER

EAN Nr.	WISA Art. Nr.	Umschreibung
8711778159044	1409260148*	Ersatzpuffer Antares/Star
8711778000223	1409260152*	Ersatzpuffer D-Star
8711778159051	1409260149	Ersatzpuffer Centaur (ab 2009)
8711778159068	1409260150	Ersatzpuffer Leo (ab 2009)
8711778166301	1409260154*	Ersatzpuffer für Mars und Mars S
8711778228252	1409260180	Ersatzpuffer WC-Sitz Zodiac S/Aries S
8711778228269	1409260181	Ersatzpuffer WC-Sitz Taurus S
8711778228276	1409260182*	Ersatzpuffer WC-Sitz Care
8711778228283	1409260183*	Ersatzpuffer WC-Sitz Libra (QR)/Virgo S/Aquarius S/Scorpio S

* Auslaufartikel, Verfügbar solange der Vorrat reicht



Barrierefreie Produkte

Mehr Informationen
Besuchen Sie unsere Website für das vollständige
und aktuelle Sortiment an barrierefreie Produkte:

www.wisa-sanitaertechnik.de/de/produkte/barrierefreie-produkte



WISA XS WC-Element VarioTronic mit weißem Glas Verkleidungspaket weißem Halterungssatz und WISA EOS Betätigungsplatte aus Edelstahl.

Barrierefreie Produkte



WISA XS WC ELEMENT VARIOTRONIC

- als Vorwandelement im Trockenbau einsetzbar
- elektrisch höhenverstellbar (200 mm) mittels einer Fernbedienung
- Zu gebrauch von standard Wand-WCs
- Die Mindesthöhe des Wand-WCs (Oberkante Keramik) beträgt 380 mm
- Die maximale Höhe des Wand-WCs (Oberkante Keramik) beträgt 580 mm
- Um Personen mit einer Behinderung ausreichenden Benutzerkomfort zu bieten, wurde das VarioTronic-System so ausgelegt, dass die maximale Breite des Elements nur 42 cm beträgt.
- Rollstuhltransfer ist möglich in Kombination mit eine Standard Wand-WC
- Service von der Seite möglich
- Statische Belastung von 400 kg möglich
- Es können Personen bis 180 kg gehoben werden
- Netzspannung 230V~ / 50-60 Hz
- Kann mit jeder beliebigen Mechanische, pneumatische oder elektronische XS-Betätigungsplatte ausgeführt werden
- Die Vorderseite des Elements kann nach Wahl in HPL (Standardfarbe weiß) oder in Sicherheitsglas (Farbe Schwarz oder Weiß) ausgeführt werden
- Optional: Stützklappgriffset
- CE EN 14055 - CL1- 6 - NL I - VR I

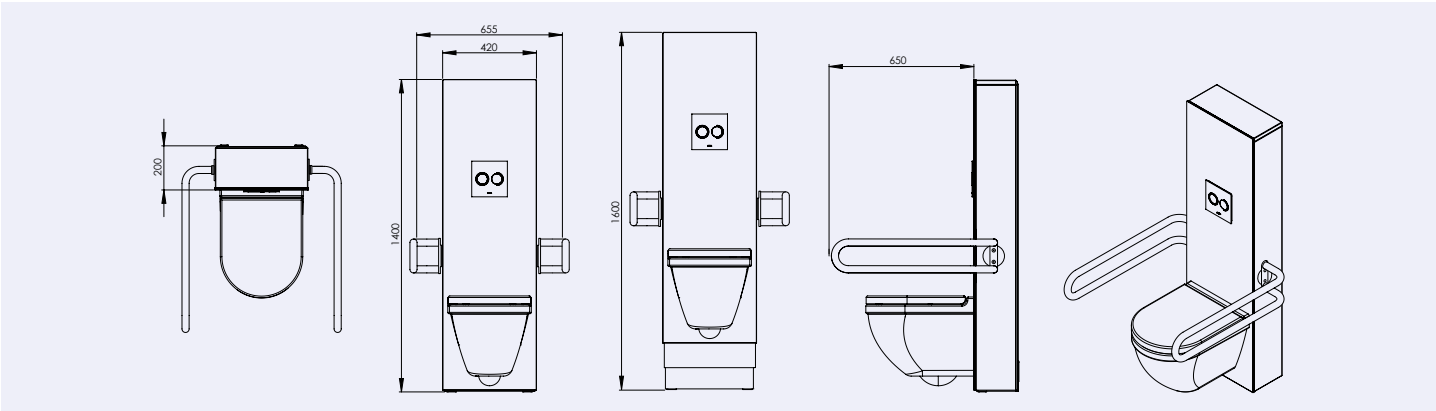

EAN Nr.	WISA Art. Nr.	Umschreibung	Farbe	Palette
8711778200746	8050482101	XS WC-Element VarioTronic	Dunkelblau	5

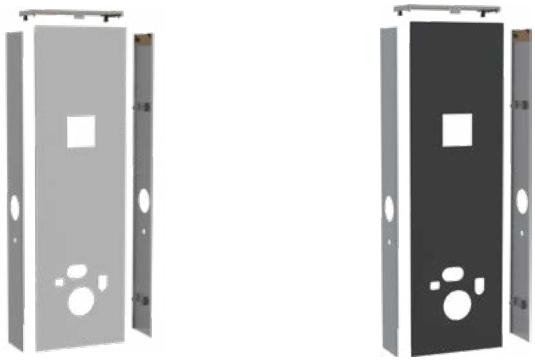

XS VARIOTRONIC VERKLEIDUNGSPAKET MIT EDELSTAHL SEITEN

- Die Vorderseite des Elements kann nach Wahl in HPL (Standardfarbe weiß) oder in Sicherheitsglas (Farbe Schwarz oder Weiß) ausgeführt werden
- Die Seiten- und Ablageflächen sind in hochwertigem Edelstahl ausgeführt

EAN Nr.	WISA Art. Nr.	Umschreibung	Farbe	Palette
8711778200760	8050482501	XS VarioTronic Glas Weiß Verkleidungspaket mit Edelstahl Seiten	Weiß	10
8711778200753	8050482338	XS VarioTronic Glas Schwarz Verkleidungspaket mit Edelstahl Seiten	Schwarz	10

Barrierefreie Produkte



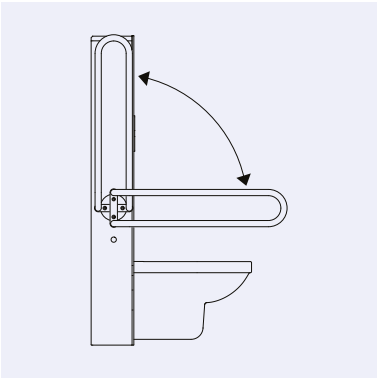

XS VARIOTRONIC STÜTZKLAPPGRIFFSET

- Die Stützgriffe an den Seiten sind neben dem VarioTronic Element für einen optimalen Transfer vollständig nach oben wegklappbar
- Die Stützgriffe bewegen sich mit dem Element mit.
- Die Stützgriffe sind einfach (ab-)zu montieren
- inklusive Fernbedienung und Toilettenpapierhalter

EAN Nr.	WISA Art. Nr.	Umschreibung	Farbe	Palette
8711778202832	8050482201	XS VarioTronic Stützklappgriffset	Weiß	20



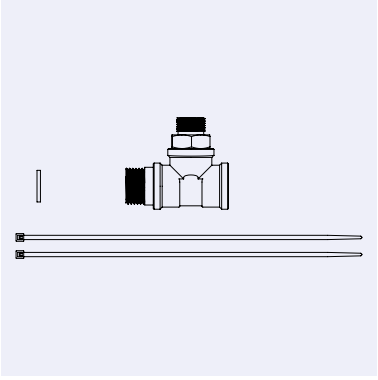

T-STÜCK FÜR ANSCHLUSS DWC ZU VARIOTRONIC

- Anschlussset zur Ausstattung der VarioTronic mit einem Dusch-WC
- Set bestehend aus T-Stück, Reduziernippel, Doppelnippel und andere Verbindungselemente

EAN Nr.	WISA Art. Nr.	Umschreibung	Karton
8711778202894	8050482801	T-Stück für Anschluss DWC zu VarioTronic	1



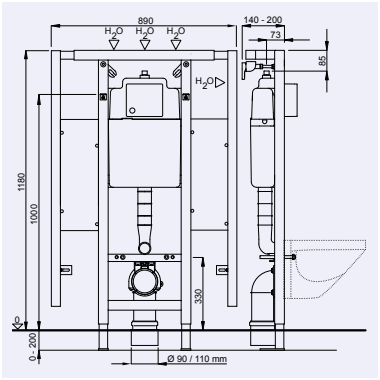

WISA XS-L WC-ELEMENT 118 CM MIT HALTEPLATTEN

- als Vorwandelement im Trockenbau einsetzbar
- verschweißte selbsttragende Konstruktion aus pulverbeschichtetem Vierkant-Profil 40 x 40 mm mit vormontiertem WISA UP-Spülkasten
- Seitenprofile mit mehrfach verleimten wasserfesten Befestigungsplatten aus Furnierholz für Stütz- und Haltegriffe
- vormontierte Wandhalter und verstellbare Fußstützen 0-20 cm
- Zweimengenspülung (3/6 L) oder Startstopp-Spülung (6 L)
- Spülvolumen einstellbar (6-7,5 L)
- schwitzwasserisoliert
- hydraulisches Füllventil (Geräuschklasse 1 nach ISO 3822)
- vormontierter Kugelhahn mit Zulaufanschluss: oben, G 1/2 AG
- verstärkte Widerlagerkonstruktion für den Anschluss eines WH-WCs
- Befestigungsgewindestangen M12 (Abstandsmaß 180 mm / 230 mm)
- schwenkbarem PE-HD Bogen Ø 90/90 mm und Übergangsstück Ø 90/110 mm
- Schutzkappen für Rohbaumontage, Aussparungsblock, Manschettengarnitur Ø 90 mm, Schallschutz-Set und Befestigungsmaterial
- ohne Beplankung und Betätigungsplatte
- XS Betätigungsplatten siehe Seite 35
- CE EN 14055 - CL1- 6 - NL I - VR I

EAN Nr.	WISA Art. Nr.	Umschreibung	Farbe	Palette
8711778158849	8050452737	WISA XS-L WC-Element 118 cm mit Halteplatten	Dunkelblau	14

Barrierefreie Produkte



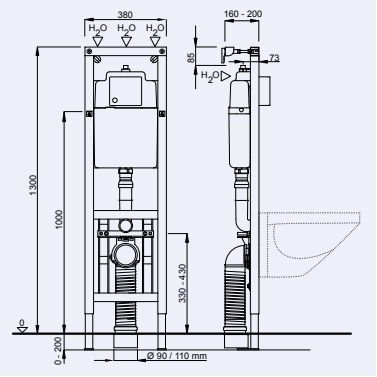

WISA XS WC-ELEMENT VARIO 130 CM

- als Vorwandelement im Trockenbau oder in einer Ständerwand einsetzbar
- variable Höhenanpassung des WCs (+10 cm) nach Fertigstellung der Vorwand
- Montagehöhe WC inkl. Sitz nach DIN 18040-1/DIN 18040-2: 46-48 cm
- verschweißte selbsttragende Konstruktion aus pulverbeschichtetem Vierkant-Profil 40 x 40 mm mit vormontiertem WISA UP-Spülkasten
- vormontierte Wandhalter und verstellbare Fußstützen 0-14 cm
- Zweimengenspülung (3/6 L) oder Startstopp-Spülung (6 L)
- Spülvolumen einstellbar (6-7,5 L)
- schwitzwasserisoliert
- hydraulisches Füllventil (Geräuschklasse 1 nach ISO 3822)
- vormontierter Kugelhahn mit Zulaufanschluss: oben, G 1/2 AG
- verstärkte Widerlagerkonstruktion für den Anschluss eines WH-WCs
- Befestigungsgewindestangen M12 (Abstandsmaß 180 mm / 230 mm)
- schwenkbarem PE-HD Bogen Ø 90/90 mm und Übergangsstück Ø 90/110 mm
- Aussparungsblock, Manschettengarnitur Ø 90 mm und Befestigungsmaterial
- inkl. Vario-Abdeckplatte
- ohne Beplankung und Betätigungsplatte
- XS Betätigungsplatten siehe Seite 35
- CE EN 14055 - CL1- 6 - NL I - VR I

EAN Nr.	WISA Art. Nr.	Umschreibung	Farbe	Palette
8711778121164	8050452735	WISA XS WC-Element Vario 130 cm	Dunkelblau	14



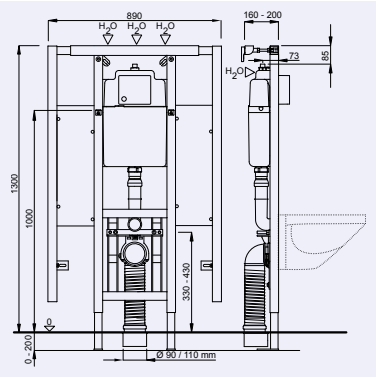

WISA XS-L WC-ELEMENT VARIO 130 CM MIT HALTEPLATTEN

- als Vorwandelement im Trockenbau einsetzbar
- variable Höhenanpassung des WCs (+10 cm) nach Fertigstellung der Vorwand
- Montagehöhe WC inkl. Sitz nach DIN 18040-1/DIN 18040-2: 46-48 cm
- verschweißte selbsttragende Konstruktion aus pulverbeschichtetem Vierkant-Profil 40 x 40 mm mit vormontiertem WISA UP-Spülkasten
- Seitenprofile mit mehrfach verleimten wasserfesten Befestigungsplatten aus Furnierholz für Stütz- und Haltegriffe
- vormontierte Wandhalter und verstellbare Fußstützen 0-20 cm
- Zweimengenspülung (3/6 L) oder Startstopp-Spülung (6 L)
- Spülvolumen einstellbar (6-7,5 L)
- schwitzwasserisoliert
- hydraulisches Füllventil (Geräuschklasse 1 nach ISO 3822)
- vormontierter Kugelhahn mit Zulaufanschluss: oben, G 1/2 AG
- verstärkte Widerlagerkonstruktion für den Anschluss eines WH-WCs
- Befestigungsgewindestangen M12 (Abstandsmaß 180 mm / 230 mm)
- schwenkbarem PE-HD Bogen Ø 90/90 mm und Übergangsstück Ø 90/110 mm
- Aussparungsblock, Manschettengarnitur Ø 90 mm und Befestigungsmaterial
- inkl. Vario-Abdeckplatte
- ohne Beplankung und Betätigungsplatte
- XS Betätigungsplatten siehe Seite 35
- CE EN 14055 - CL1- 6 - NL I - VR I

EAN Nr.	WISA Art. Nr.	Umschreibung	Farbe	Palette
8711778163218	8050452738	WISA XS-L WC-Element Vario 130 cm mit Halteplatten	Dunkelblau	8

* Auslaufartikel, Verfügbar solange der Vorrat reicht



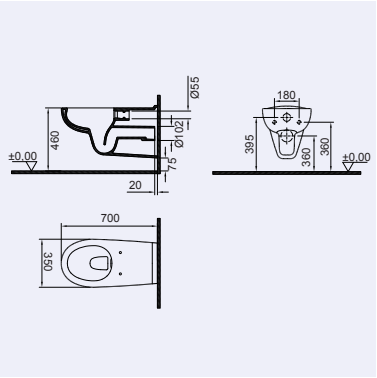

WAND-WC MEDICA 70 CM SPÜLRANDLOS

- Tiefspül-Wand-WC
- Spülrandlos
- 70 cm Ausladung
- abnehmbarer keramischer Wasserverteiler
- leicht zu reinigende Oberfläche
- EN 997 I AC
- KIWA-6
- inklusive Fallrohr Verlängerungsrohr Ø 45 mm
- CE EN 997 - CL1 - 6 A

EAN Nr.	WISA Art. Nr.	Umschreibung	Farbe	Palette
8711778218482	9100901911	Wand-WC Medica 70 cm spülrandlos	Weiß	4

Barrierefreie Produkte



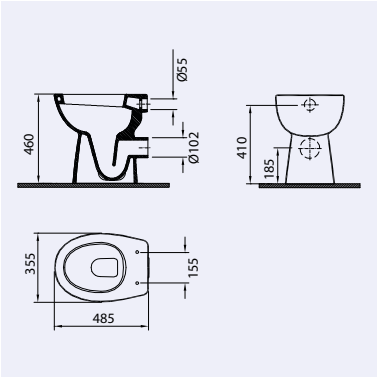

TIEFSPÜL-STAND-WC SYDNEY ERHÖHT +6 AW

- Tiefspül-Stand-WC
- AW (Abgang waagerecht) Auslauf
- erhöhte Ausführung +6 cm
- alten- und behindertengerecht
- DIN EN 997 I AC
- 6-L Spülvolumen
- 4 Befestigungslöcher
- CE EN 997 - CL1 - 6 A

+ 6 CM

EAN Nr.	WISA Art. Nr.	Umschreibung	Farbe	Palette
8711778124981	9100901744	Tiefspül-Stand-WC Sydney erhöht +6 AW	Weiß	10



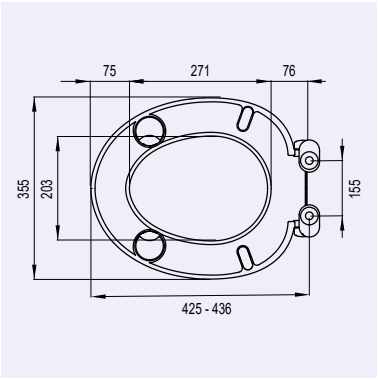

WC-SITZ CARE

- geeignet für wandhängende und bodenstehende WCs
- Duroplast
- Gewicht 1,4 kg
- mit exzentrisch verstellbaren Scharnieren aus Zinkdruckguss
- farbecht
- kratz- und verschleißfest
- M8 Schrauben
- 4 austauschbare Puffer
- Topfix Befestigung
- einfache Befestigung
- 120 Stück pro Palette

TOP FIX

EAN Nr.	WISA Art. Nr.	Umschreibung	Farbe	Karton
8711778221178	1409267701	WC-Sitz Care	Weiß	5



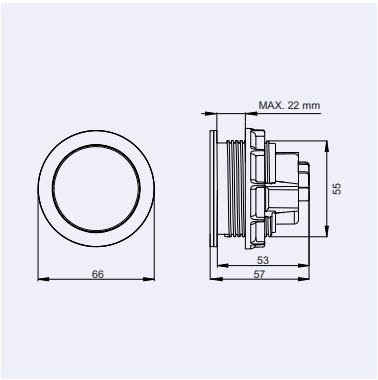

SOLO STEEL INKL. PNEUMATISCHER HUBEINHEIT

- Material: Edelstahl
- In Kombination mit WISA XS und WISA XT WC Elementen
- inkl. pneumatischer Hubeinheit

EAN Nr.	WISA Art. Nr.	Umschreibung	Material	Karton
8711778173545	8050404238	Solo Steel inkl. pneumatischer Hubeinheit	Edelstahl	16

Barrierefreie Produkte



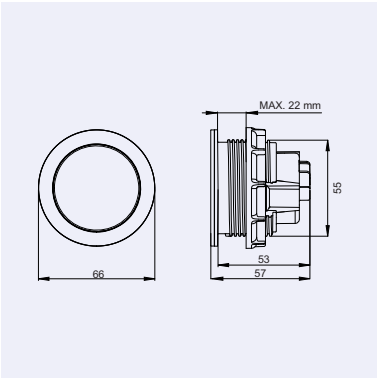

SOLO STEEL

- Material: Edelstahl
- Nur zu gebrauchen in Kombination mit WISA XS Betätigungsplatte Luga Steel oder Solo Steel inkl. pneumatischer Hubeinheit (8050404238)

EAN Nr.	WISA Art. Nr.	Umschreibung	Material	Karton
8711778173538	8050404232	Solo Steel	Edelstahl	16



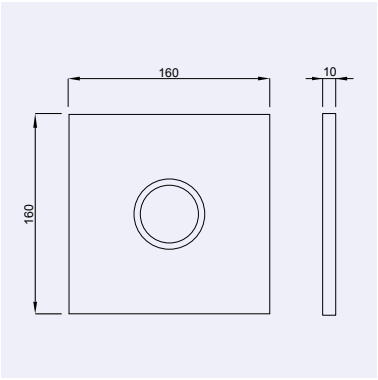

XS BETÄTIGUNGSPLATTE LUGA STEEL SU

- Material: Edelstahl
- Maße: 160 x 160 mm
- In Kombination mit WISA XS WC Elementen
- inkl. pneumatischer Hubeinheit
- geeignet für (halb-) öffentliche Bereiche
- Verdeckte Verschraubung
- In Kombination mit WISA XS WC Elementen (Seite 10)

EAN Nr.	WISA Art. Nr.	Umschreibung	Material	Karton
8711778169906	8050404001	XS Betätigungsplatte Luga Steel SU	Edelstahl	12



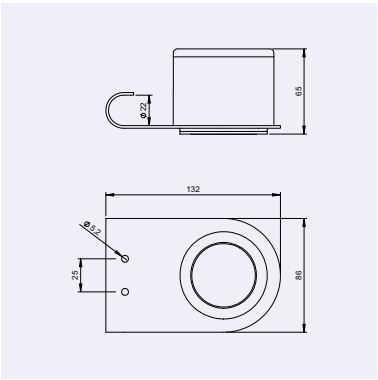

SOLO SF FÜR STÜTZGRIFFE

- Material: Edelstahl
- Maße: 132 x 86 mm
- Luftschlauch: ca. 2 Meter
- Einfach zu bedienen
- einschließlich Montageplatte
- Nur zu gebrauchen in Kombination mit WISA XS Betätigungsplatte Luga steel
- In Kombination mit WISA XS und WISA XT WC Elementen
- geeignet für linke oder rechte Bedienung
- geeignet für Stützgriffe mit Nocken (Ø 22mm) und einem Lochabstand von 25 mm, z.B. Fabr. Handicare mit Option für pneum. Bedienung

EAN Nr.	WISA Art. Nr.	Umschreibung	Material	Karton
8711778174597	8050404401	Solo SF für Stützgriffe	Edelstahl	1

Barrierefreie Produkte



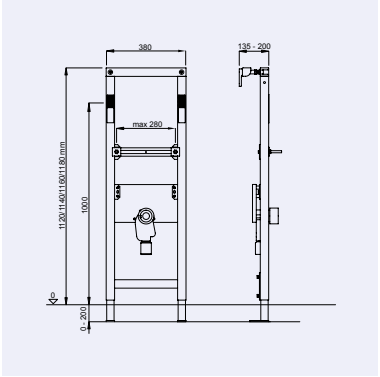

WISA XS WT-ELEMENT MIT EINBAUSIPHON

- als Vorwandelement im Trockenbau oder in einer Ständerwand einsetzbar
- verschweißte selbsttragende Konstruktion aus pulverbeschichtetem C-Profil 40 x 40 mm
- vormontierte Wandhalter und verstellbare Fußstützen 0-20 cm
- Befestigungsgewindestangen M10 (Abstandsmaß bis 280 mm)
- in der Höhe verstellbare Halteplatte für Wandscheiben
- Wandeinbau-Siphon DN 50, herausnehmbarem Geruchverschlusseinsatz, höhenverstellbarem Anschlussbogen Kunststoff-weiß und Abdeckrosette
- Befestigungsmaterial
- ohne Beplankung
- Lieferzeit auf Anfrage

EAN Nr.	WISA Art. Nr.	Umschreibung	Farbe	Palette
8711778121102	8050452723	WISA XS WT-Element mit Einbausiphon	Dunkelblau	28

Barrierefreie Produkte



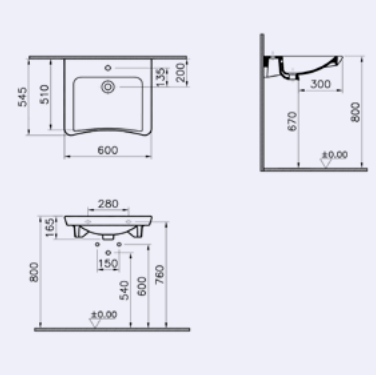

WISA MEDICA WASCHTISCH

- Hahnloch mittig
- ergonomischer Waschtisch
- unterfahrbar
- für Rollstuhl-Benutzer geeignet
- CE EN 14688 - CL25

EAN Nr.	WISA Art. Nr.	Umschreibung	Farbe	Palette
8711778229884	9100901931	Waschtisch Medica 60 cm	Weiß	20



Zubehör

Mehr Informationen
Besuchen Sie unsere Website für das vollständige
und aktuelle Sortiment an allem Zubehör:

www.wisa-sanitaertechnik.de/de/produkte/wc-verbindungsmaterialien

Spülrohrbogen



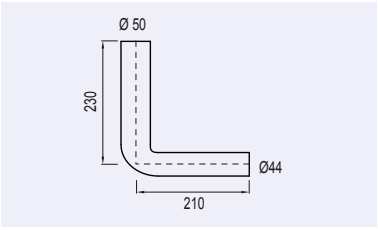

SPÜLROHRBOGEN 230 X 210 MM

- 90°
- Ø 50 x 44 mm
- Material: PS

EAN Nr.	WISA Art. Nr.	Umschreibung	Farbe
8711778003101	8050110101	Spülrohrbogen 230 x 210 mm	Weiß



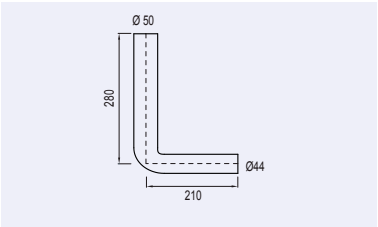

SPÜLROHRBOGEN 280 X 210 MM

- 90°
- Ø 50 x 44 mm
- Material: PVC

EAN Nr.	WISA Art. Nr.	Umschreibung	Farbe
8711778023154	1409110001	Spülrohrbogen 280 x 210 mm	Weiß



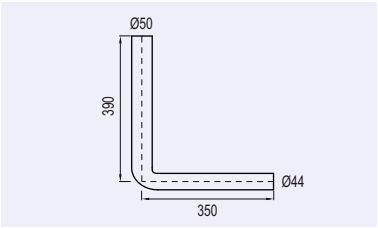

SPÜLROHRBOGEN 390 X 350

- 90°
- Ø 50 x 44 mm
- Material: PVC

EAN Nr.	WISA Art. Nr.	Umschreibung	Farbe
8711778003590	1409111601	Spülrohrbogen 390 x 350 mm	Weiß



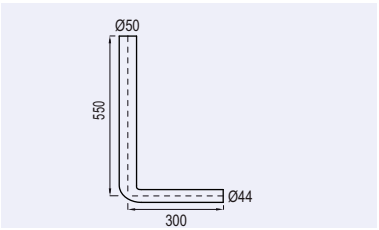

SPÜLROHRBOGEN 550 X 300 MM

- 90°
- Ø 50 x 44 mm
- Material: PVC

EAN Nr.	WISA Art. Nr.	Umschreibung	Farbe
8711778003873	1409111701	Spülrohrbogen 550 x 300 mm	Weiß

Spülrohrbogen



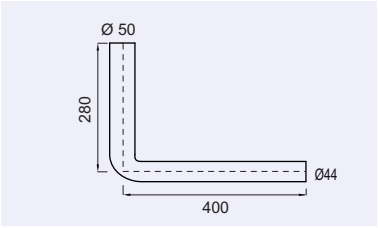

SPÜLROHRBOGEN FÜR HALBHOHE MONTAGE 770 X 220 MM

- Ø 50 x 44 mm
- Material: PVC

EAN Nr.	WISA Art. Nr.	Umschreibung	Farbe
8711778003484	1409111801	Spülrohrbogen für halbhoge Montage 770x220 mm	Weiß



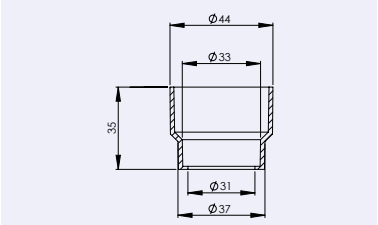

WASSERBREMSE ZU WISA XS/XT WC-ELEMENTE

- zur Regulierung des Spülstromes
- reduziert den Spulenstrom um ca. 12%
- geeignet für WISA XS oder XT WC-Elemente
- verhindert Überschäumen im WC
- für eine spritzwasserfreie Toilette

EAN Nr.	WISA Art. Nr.	Umschreibung	Farbe
8711778216945	8035882386	Wasserbremse zu WISA XS/XT WC-Elemente	Schwarz



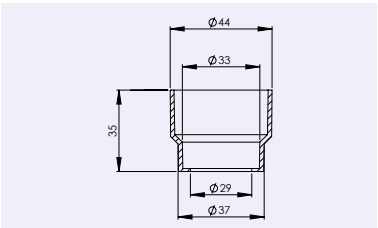

WASSERBREMSE ZU TIEFHÄNGENDE WISA SPÜLKÄSTEN

- zur Regulierung des Spülstromes
- verhindert Überschäumen im WC
- geeignet für tiefhängende WISA Spülkästen
- für eine spritzwasserfreie Toilette

EAN Nr.	WISA Art. Nr.	Umschreibung	Farbe
8711778196285	8035882385	Wasserbremse zu tiefhängende WISA Spülkästen	Weiß

Spülrohrbogen



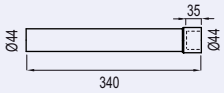

SPÜLROHRVERLÄNGERUNG MIT MUFFE 340 MM

- Ø 44 mm
- Material: PVC

EAN Nr.	WISA Art. Nr.	Umschreibung	Farbe
8711778003903	1409111101	Spülrohrverlängerung mit Muffe 44 mm Ø / 340 mm lang	Weiß

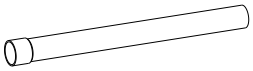

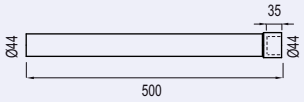

SPÜLROHRVERLÄNGERUNG MIT MUFFE 500 MM

- Ø 44 mm
- Material: PVC

EAN Nr.	WISA Art. Nr.	Umschreibung	Farbe
8711778003934	1409111201	Spülrohrverlängerung mit Muffe 44 mm Ø / 500 mm lang	Weiß

WC-Dichtungsmanchetten



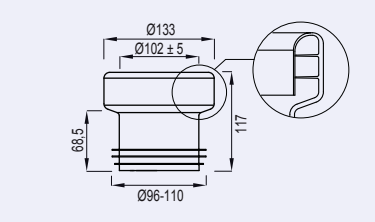

MODELL NR. 6 W
- Anschluss für Rohre Ø 100 mm (Innendurchmesser)
- Baulänge=117 mm

EAN Nr.	WISA Art. Nr.	Umschreibung	Farbe	Karton
8711778012486	8040301006	Modell Nr. 6W	Weiß	60



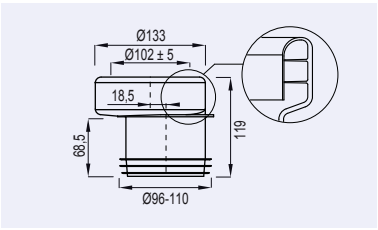

MODELL NR. 7 W
- Anschluss für Rohre Ø 100 mm (Innendurchmesser)
- Baulänge=119 mm
- exzentrische Ausführung (erlaubt Ausgleich bis zu 18,5 mm in alle Richtungen)

EAN Nr.	WISA Art. Nr.	Umschreibung	Farbe	Karton
8711778012493	8040301007	Modell Nr. 7W	Weiß	60



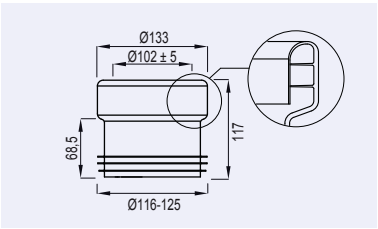

MODELL NR. 4 W
- Anschluss für Rohre Ø 120 mm (Innendurchmesser)
- Baulänge=117 mm

EAN Nr.	WISA Art. Nr.	Umschreibung	Farbe	Karton
8711778012479	8040301004	Modell Nr. 4W	Weiß	60



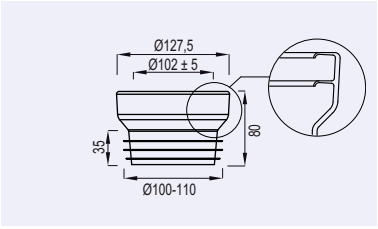

MODELL NR. 6
- Anschluss für Rohre Ø 100 mm (Innendurchmesser)
- Baulänge=80 mm

EAN Nr.	WISA Art. Nr.	Umschreibung	Farbe	Karton
8711778047983	7000121580	Modell Nr. 6	Weiß	90

WC-dichtungsmanchetten



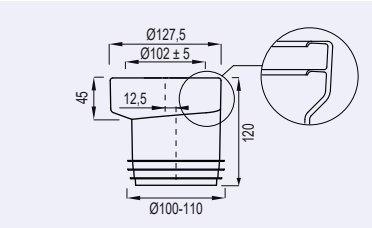

MODELL NR. 7

- Anschluss für Rohre Ø 100 mm (Innendurchmesser)
- Baulänge=120 mm
- exzentrische Ausführung (erlaubt Ausgleich bis zu 12,5 mm in alle Richtungen)

EAN Nr.	WISA Art. Nr.	Umschreibung	Farbe	Karton
8711778047884	7000119910	Modell Nr. 7	Weiß	60

Flexifons



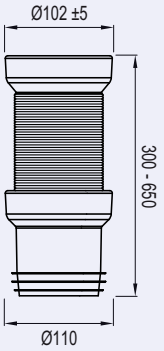

FLEXIFON ABFLUSSSCHLAUCH

- einfaches Anschließen durch flexiblen Schlauch
- vorbereitet mit 2 WC-Dichtungsmanschetten
- Anschluss ohne zu Kleben
- verstellbar von 300 bis 650 mm
- innere Metallspirale

EAN Nr.	WISA Art. Nr.	Umschreibung	Farbe	Karton
8711778119840	1409986091	Abflussschlauch Ø 100 mm	Weiß	24
8711778108905	1409986087	Abflussschlauch Ø 110 mm	Weiß	24



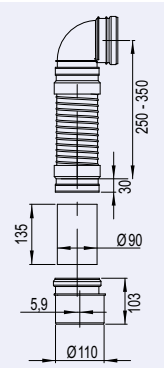

FLEXIFON UNTERPUTZ Ø 90 MM

- flexibler Abflussschlauch
- universell einsetzbar bei allen WC-Elementen
- mit Übergangsstück Ø 90/110 mm

EAN Nr.	WISA Art. Nr.	Umschreibung	Farbe	Karton
8711778139220	8050390086	Flexifon Unterputz	Schwarz	15

WISA Flexifon Unterputz ist ein flexibler Abflussschlauch, der seinem Namen alle Ehre erweist. Universell anschließbar an alle Unterputzspülkästen und durch seine flexible Art der Standard für jede Einbausituation. Mit dem beigepackten Übergangsstück ist WISA Flexifon Unterputz sogar geeignet für Anschlüsse von 90 und 110 mm.



Explosionszeichnungen & Ersatzteile

Explosionszeichnungen und Ersatzteile

Auf den folgenden Seiten finden Sie unsere Ersatzteile, übersichtlich angeordnet in den Explosionszeichnungen diverser Produkte. Alle Ersatzteile können über den Fachgroßhandel bestellt werden.

Wie Sie Ihren Spülkasten erkennen können:

AUFPUTZSPÜLKÄSTEN

Siehe die folgenden Seiten. Gibt es Probleme mit dem Füllventil, bieten wir Ihnen unser hydraulisches Universal-Füllventil an. Dieses Modell ist in fast allen Spülkästen einsetzbar (siehe Seite 142).

UNTERPUTZSPÜLKÄSTEN

Der einfachste Weg um das eingebaute System herauszufinden, ist die Identifizierung über die Betätigungsplatte. Die WISA 2000 Serie hat rechteckige zweiteilige Platten und einen blauen Tank. Die meisten WISA XS oder WISA Mont Modelle haben rechteckige Betätigungsplatten mit einer bogenförmigen Drückerplatte. Die Innenseite des Tanks ist grau. Die Systeme aus der Serie Quadro haben eine quadratische Betätigungsplatte und einen grauen Tank. Die Systeme aus der Serie XS haben auch eine quadratische Betätigungsplatte, aber einen weißen Tank.

WISA 250	111
WISA 295	112
WISA 370	113
WISA 450	114
WISA 470	115
WISA 770 (ab September 1999)	116
WISA 570	117
WISA 600	118
WISA 670	119
WISA 800 (bis 1999)	120
WISA 800 MF und DF (ab 1999)	121
WISA 870	122
WISA 1070	123
WISA 1270 DF	124
WISA 1170	126
WISA 1250 / Flavion	127
WISA 336 DF (bis mitte 2020)	128
WISA 336 DF (ab mitte 2020)	129
WISA 2000 (bis 1996)	130
WISA 2002 (bis 1996)	131
WISA XS	132
WISA XT	133
WISA XF	134
WISA Quadro	135
WISA 2100 Top	136
WISA 2136 (DF)	137
WISA 2100 (SU)	138
WISA UR (8050452757)	139
WISA UR (8050452758) *	140
WISA UR (8050452777)	141
Universal Füllventil	142
WISA Auslaufgarnituren	144
Scharniere und Puffer	146

* Auslaufartikel, Verfügbar solange der Vorrat reicht

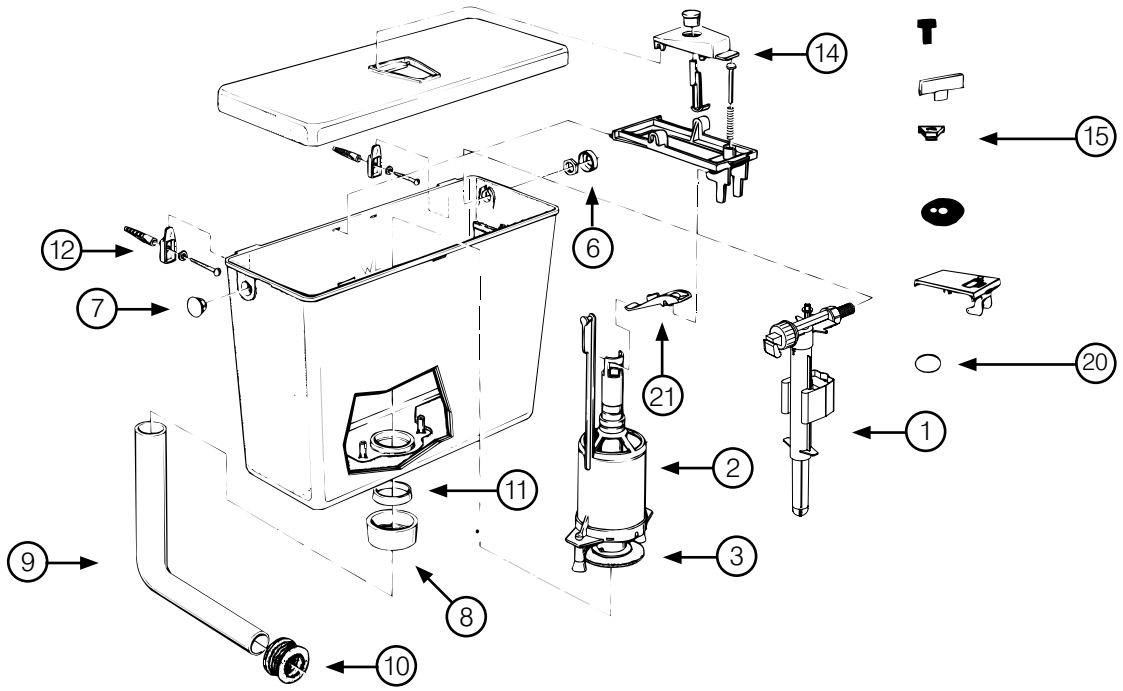

	WISA Art. Nr.	Umschreibung
1	8035432572	Universal Füllventil
2	8050800500	Auslaufgarnitur WISA 250/350 inkl. Bodenventildichtung
3	1411988440	Bodenventildichtung, 65 mm, Loch 28,5 mm
6	8050882382	Zierring (Zulauf) weiß
7	8050882480	Verschlusskappe weiß
8	8050882430	Überwurfmutter weiß
9	8050110101	Spülrohrbogen 230 x 210 weiß
10	8050985530	Gummi-Euroverbinder
11	8050882450	Dichtung zur Überwurfmutter
12	8050800078	Aufhängeset, komplett inkl. 8050882450
14	8050428020	Kompl. Spartaste zu WISA 250/750 weiß
15	8050885500	Drucktaste trapezförmig weiß zu Wisa 250/500/750
20	1411988437	Bodenventildichtung 69 mm
21	8050885402	Hebel zur Halteplatte

Letzte Produktion 1997

* Auslaufartikel, Verfügbar solange der Vorrat reicht

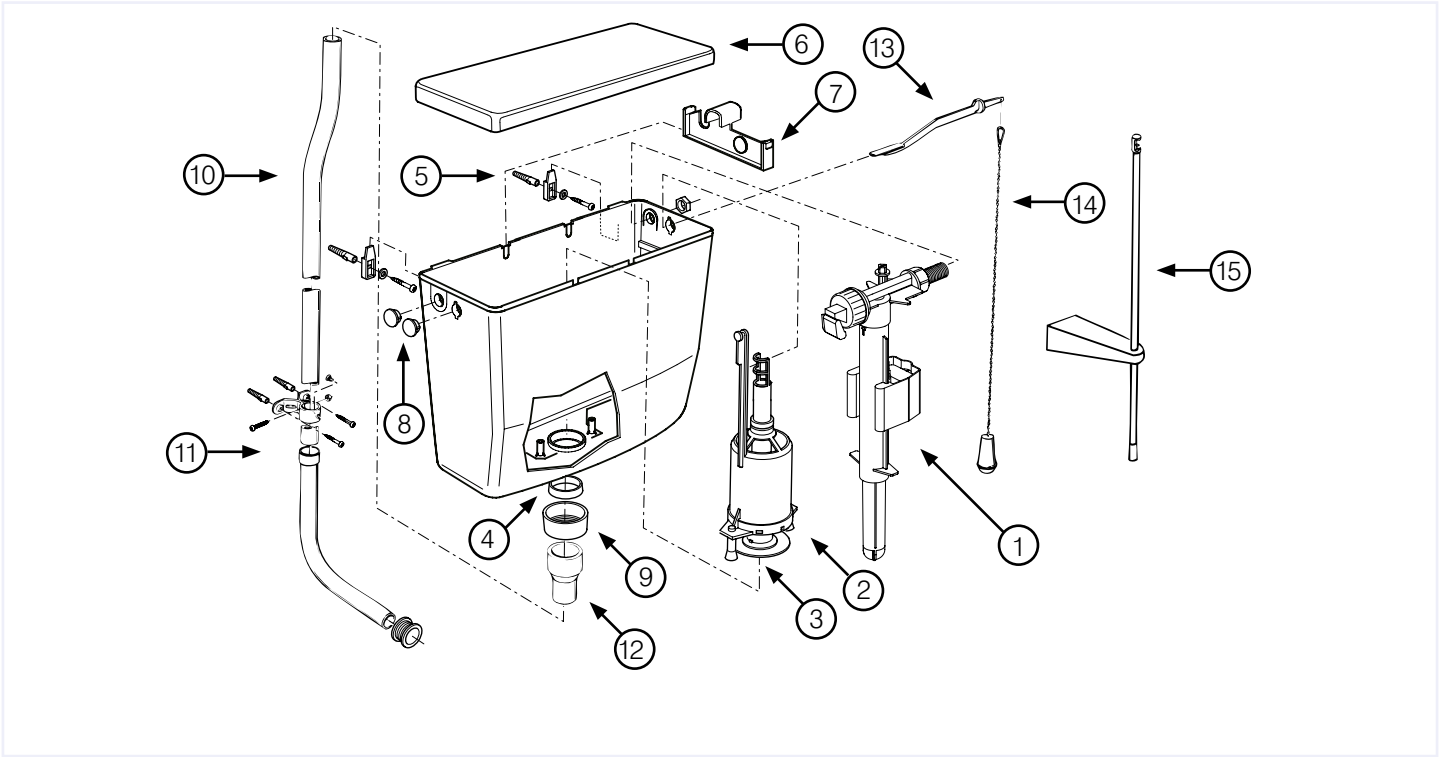

	WISA Art. Nr.	Umschreibung
1	8035432572	Universal Füllventil
2	8050800500	Auslaufgarnitur zu WISA 295 inkl. Bodenventildichtung
3	1411988440	Bodenventildichtung, 65 mm, Loch 28,5 mm
4	8050882450	Dichtung zur Überwurfmutter
5	8050800078	Aufhängeset, komplett inkl. 8050882450
6	8050411101	Deckel WISA 295 weiß
7	8050881400	Halteplatte zu WISA 295/370
8	8050882480	Verschlusskappe weiß
9	8050882430	Überwurfmutter weiß
10	1409111901	Spülrohr Kunststoff Ø 32 mm, komplett mit losem Bogen
11	8050800080	Spülrohrschelle mit Puffer und Befestigung
12	8050882100	Reduzierstück zum WISA 295
13	8050882050	Zughebel aus Kunststoff
14	1409986070	Zugkette
15	8050421550	Zugstange

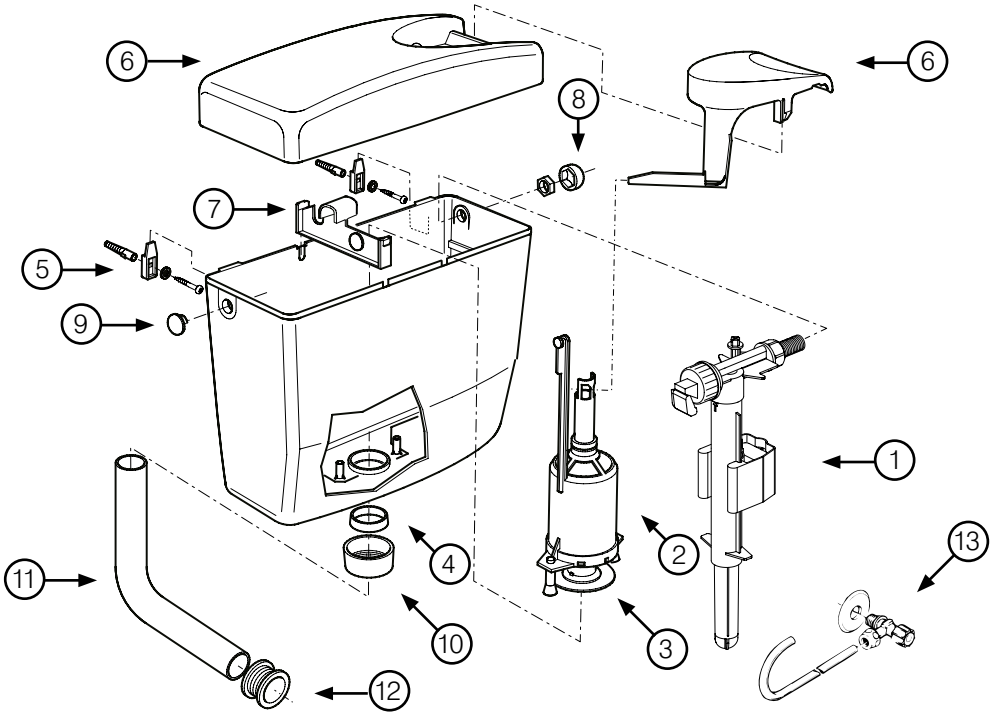

	WISA Art. Nr.	Umschreibung
1	8035432572	Universal Füllventil
2	8050800500	Auslaufgarnitur zu WISA 370 inkl. Bodenventildichtung
3	1411988440	Bodenventildichtung, 65 mm, Loch 28,5 mm
4	8050882450	Dichtung zur Überwurfmutter
5	8050800078	Aufhängeset, komplett inkl. 8050882450
6	8050410201	Deckel WISA 370 mit Bed.-Taste weiß
7	8050881400	Halteplatte zu WISA 370/295
8	8050882382	Zierring (Zulauf) weiß
9	8050882480	Verschlusskappe weiß
10	8050882430	Überwurfmutter weiß
11	8050110101	Spülrohrbogen 230 x 210 weiß
12	8050985530	Gummi-Euroverbinder
13	1403987522*	Eckventil G 1/2

* Auslaufartikel, Verfügbar solange der Vorrat reicht

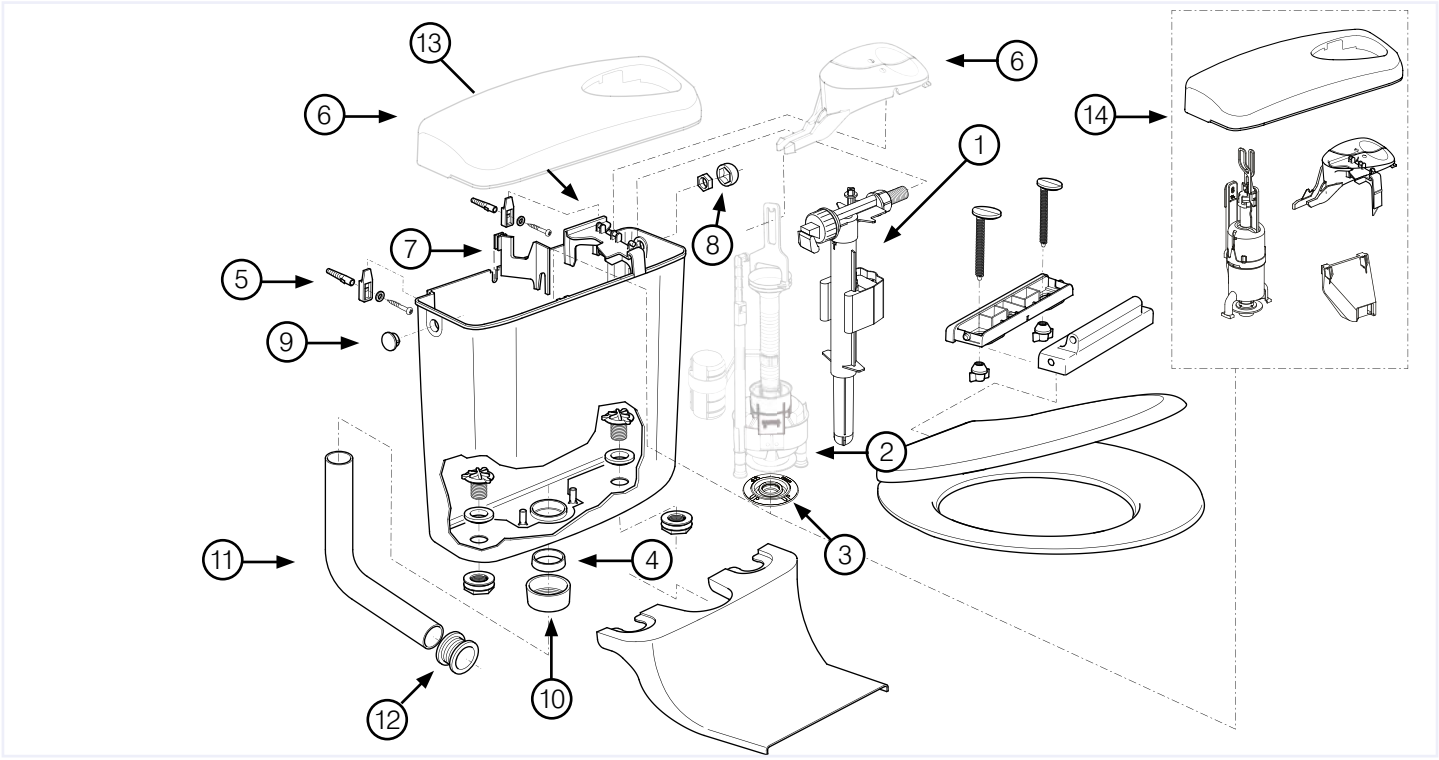

	WISA Art. Nr.	Umschreibung
1	8035432572	Universal Füllventil
2	8050800336*	Auslaufgarnitur WISA 336 DF/450/650 inkl. Bodenventildichtung
3	8035390111	Bodenventildichtung
4	8050882450	Dichtung zur Überwurfmutter
5	8050800078	Aufhängeset, komplett inkl. 8050882450
6	8050411401	Deckel mit Taste zu WISA 336/1470, weiß *
7	8050883276	Halteplatte zu WISA 336 DF/450/470
8	8050882382	Zierring (Zulauf) weiß
9	8050882480	Verschlusskappe weiß
10	8050882430	Überwurfmutter weiß
11	8050110101	Spülrohrbogen 230 x 210 weiß
12	8050985530	Gummi-Euroverbinder
13	8050883649	Halteplatte Tasten WISA 336 DF/450
14	8050800101	Umrüstsatz WISA 336/450 weiß

* Das Auslaufventil (Art. Nr. 805080336) und der Deckel mit Tasten ist mit Ausnahme der Bodenventildichtung nicht mehr verfügbar. Hierfür ist die Pos. 14 Umrüstsatz in weiß, pergamon, manhattan oder beige erhältlich. Der Umrüstsatz besteht aus Deckel, Haltebrücke mit Tasten, Halteplatte und Auslaufgarnitur.

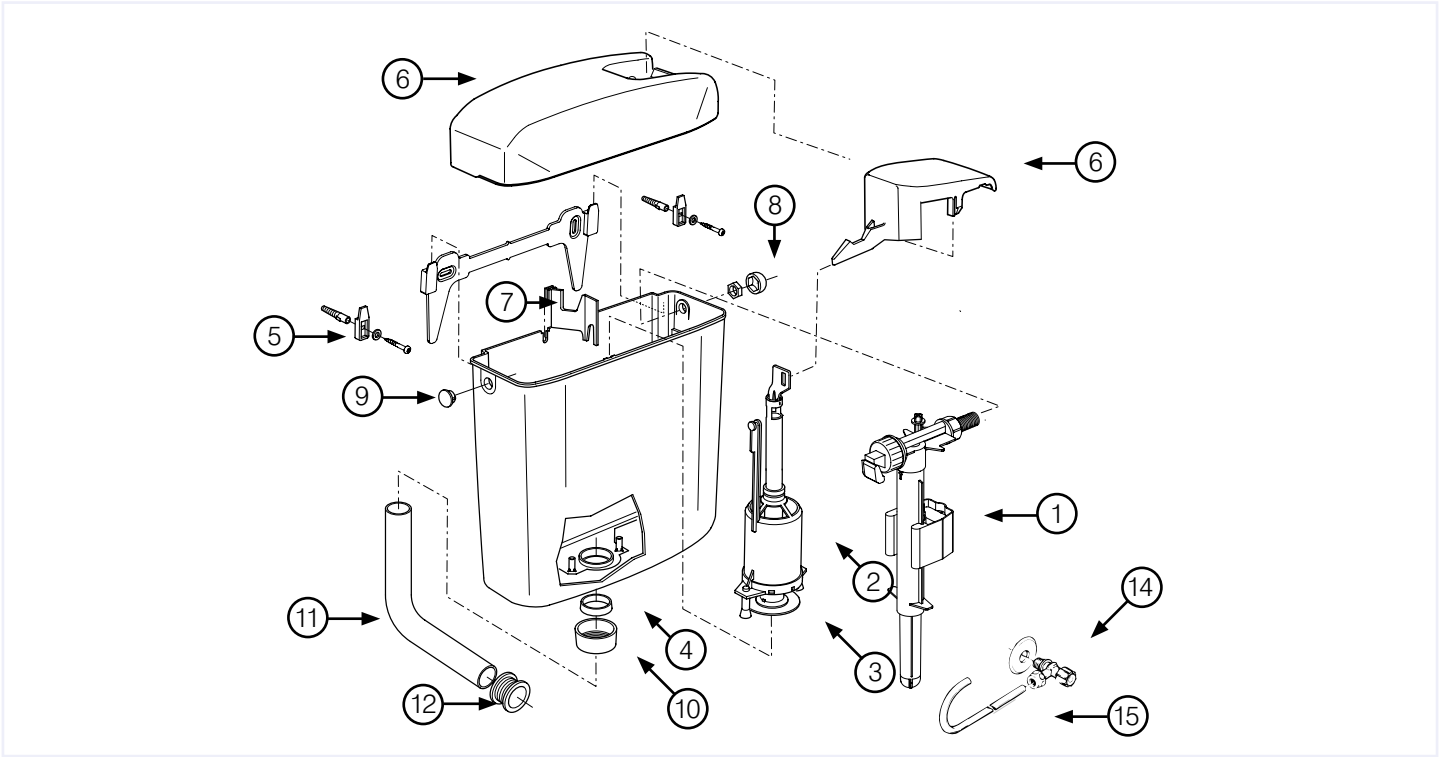

	WISA Art. Nr.	Umschreibung
1	8035432572	Universal Füllventil
2	8050800527	Auslaufgarnitur WISA 470 inkl. Bodenventildichtung
3	1411988440	Bodenventildichtung
4	8050882450	Dichtung zur Überwurfmutter
5	8050800078	Aufhängeset, komplett inkl. 8050882450
6	8050410301*	Deckel WISA 470 mit Bed.-Taste weiß
7	8050883276	Halteplatte zu WISA 470
8	8050882382	Zierring (Zulauf) weiß
9	8050882480	Verschlusskappe weiß
10	8050882430	Überwurfmutter weiß
11	8050110101	Spülrohrbogen 230 x 210 weiß
12	8050985530	Gummi-Euroverbinder
14	1403987112*	Eckventil G 1/2
15	1405987116	Kupferröhrchen, verchromt

* Auslaufartikel, Verfügbar solange der Vorrat reicht

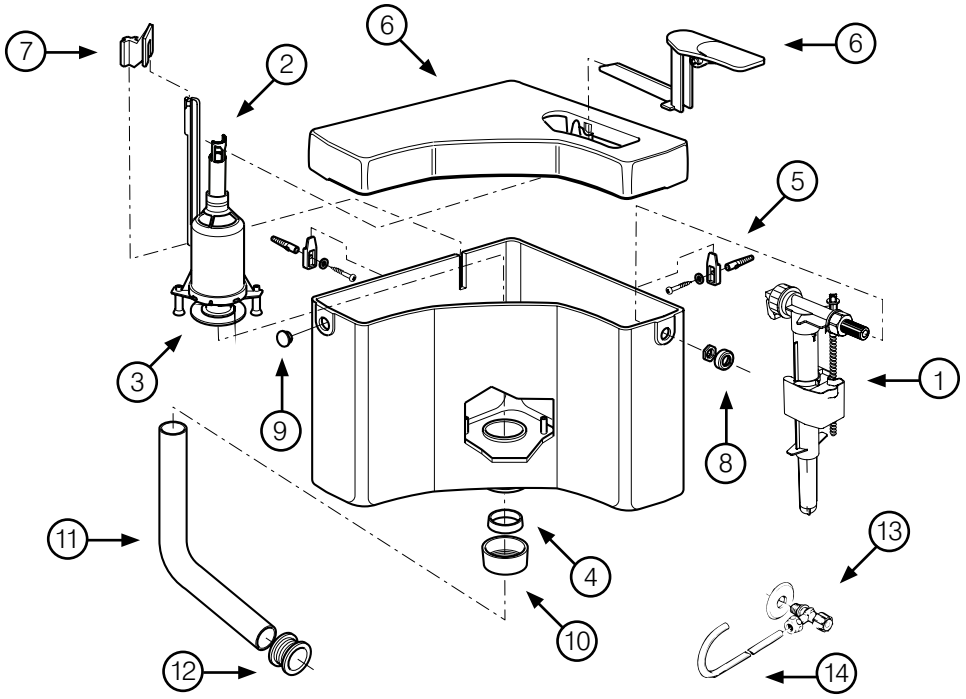

	WISA Art. Nr.	Umschreibung
1	8035432572	Universal Füllventil
2	8050800500	Auslaufgarnitur zu WISA 295/350/770 inkl. Bodenventildichtung
3	1411988440	Bodenventildichtung
4	8050882450	Dichtung zur Überwurfmutter
5	8050800078	Aufhängeset, komplett inkl. 8050882450
6	8050410401	Deckel WISA 770 mit Bed.-Taste weiß
7	8050887076	Halteplatte zu WISA 770
8	8050882382	Zierring (Zulauf) weiß
9	8050882480	Verschlusskappe weiß
10	8050882430	Überwurfmutter weiß
11	8050110101	Spülrohrbogen 230 x 210 weiß
	8050110114	Spülrohrbogen 230 x 210 pergamon
12	8050985530	Gummi-Euroverbinder
13	1403987112*	Eckventil G 1/2
14	1405987119*	Kupferröhrchen, verchromt

* Auslaufartikel, Verfügbar solange der Vorrat reicht

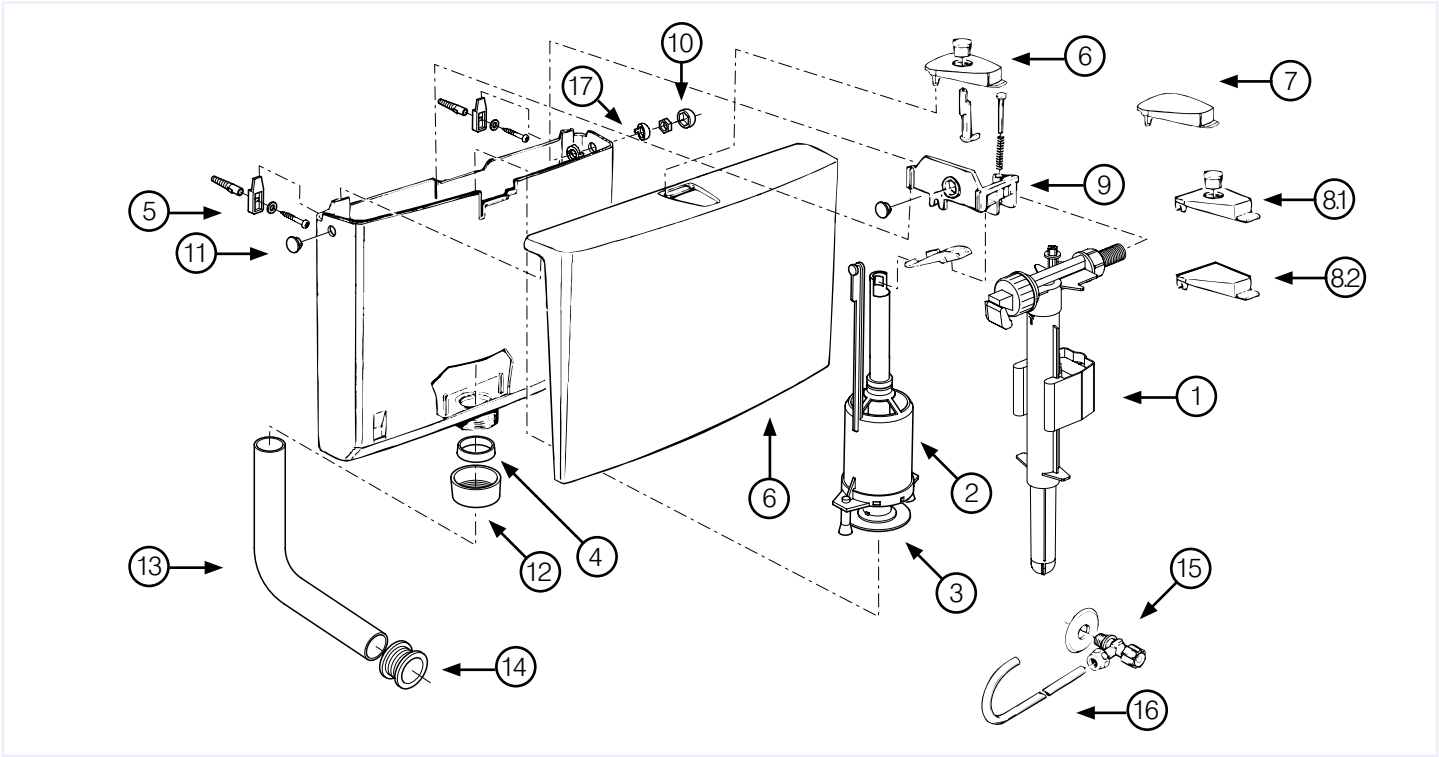

Auf Grund von Verbesserungen am WISA 500 Deckel passen die alten Drucktasten nicht mehr in den neuen Deckel. Die alten Drucktasten sind weiterhin lieferbar. Neue Deckel sind nur mit Drucktaste zu bekommen. Der neue Deckel passt auch auf ältere Spülkästen.

	WISA Art. Nr.	Umschreibung
1	8035432572	Universal Füllventil
2	8050800504	Auslaufgarnitur WISA 570/670 inkl. Bodenventildichtung
3	1411988440	Bodenventildichtung, 65 mm, Loch 28,5 mm
	1411988436	Bodenventildichtung bis Juli 87, 65 mm, Loch 23.5 mm alte Ausführung
4	8050882450	Dichtung zur Überwurfmutter
5	8050800078	Aufhängeset, komplett inkl. 8050882450
6	8050411201	Deckel WISA 570/500 mit Bed.-Taste weiß (mit Spülunterbrechung)
	8050411214	Deckel WISA 570/500 mit Bed.-Taste pergamon (mit Spülunterbrechung)
7	8050899148	Kompl. Spartaste WISA 570 (neu, ohne Spülunterbrechung) weiß
	8050899149	Kompl. Spartaste WISA 570 (neu, mit Spülunterbrechung) weiß
8.1	8050411901	Kompl. Spartaste WISA 570/670 (alt, mit Spülunterbrechung) weiß
8.2	8050885500	Drucktaste trapezförmig WISA 250/570/670 (alt, ohne Spülunterbrechung) weiß
9	8050800198	Halteplatte WISA 570
	8050885402	Hebel zu Halteplatte WISA 570
	8050887166	Unterbrecherstift (neu)
	8050870004	Unterbrecherstift (alt)
	8050885403	Druckstift zu WISA 250/570
10	8050882382	Zierring (Zulauf) weiß
11	8050882480	Verschlusskappe weiß
12	8050882430	Überwurfmutter weiß
13	8050110101	Spülrohrbogen 230 x 210 weiß
14	8050985530	Gummi-Euroverbinder
15	1403987112*	Eckventil G 1/2
16	1405987117	Kupferröhrchen, verchromt
17	8050882490	Fixierring WISA 500

* Auslaufartikel, Verfügbar solange der Vorrat reicht

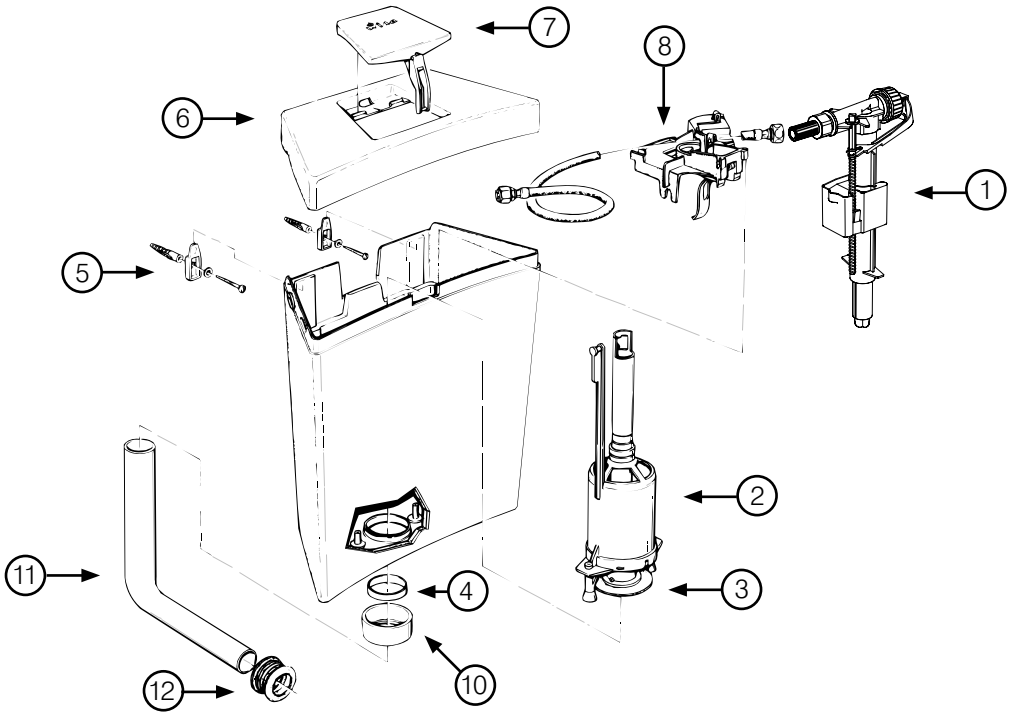

	WISA Art. Nr.	Umschreibung
1	8035432572	Universal Füllventil
2	8050800507	Auslaufgarnitur WISA 1070/600 inkl. Bodenventildichtung
3	1411988440	Bodenventildichtung, 65 mm, Loch 28,5 mm
4	8050882450	Dichtung zur Überwurfmutter
5	8050800078	Aufhängeset, komplett inkl. 8050882450
6	8050801600	Deckel weiß
7	8050881620	Bedienungstaste weiß
8	8050881610	Halteplatte
10	8050882430	Überwurfmutter weiß
11	8050110101	Spülrohrbogen 230 x 210 weiß
12	8050985530	Gummi-Euroverbinder

Letzte Produktion 1997

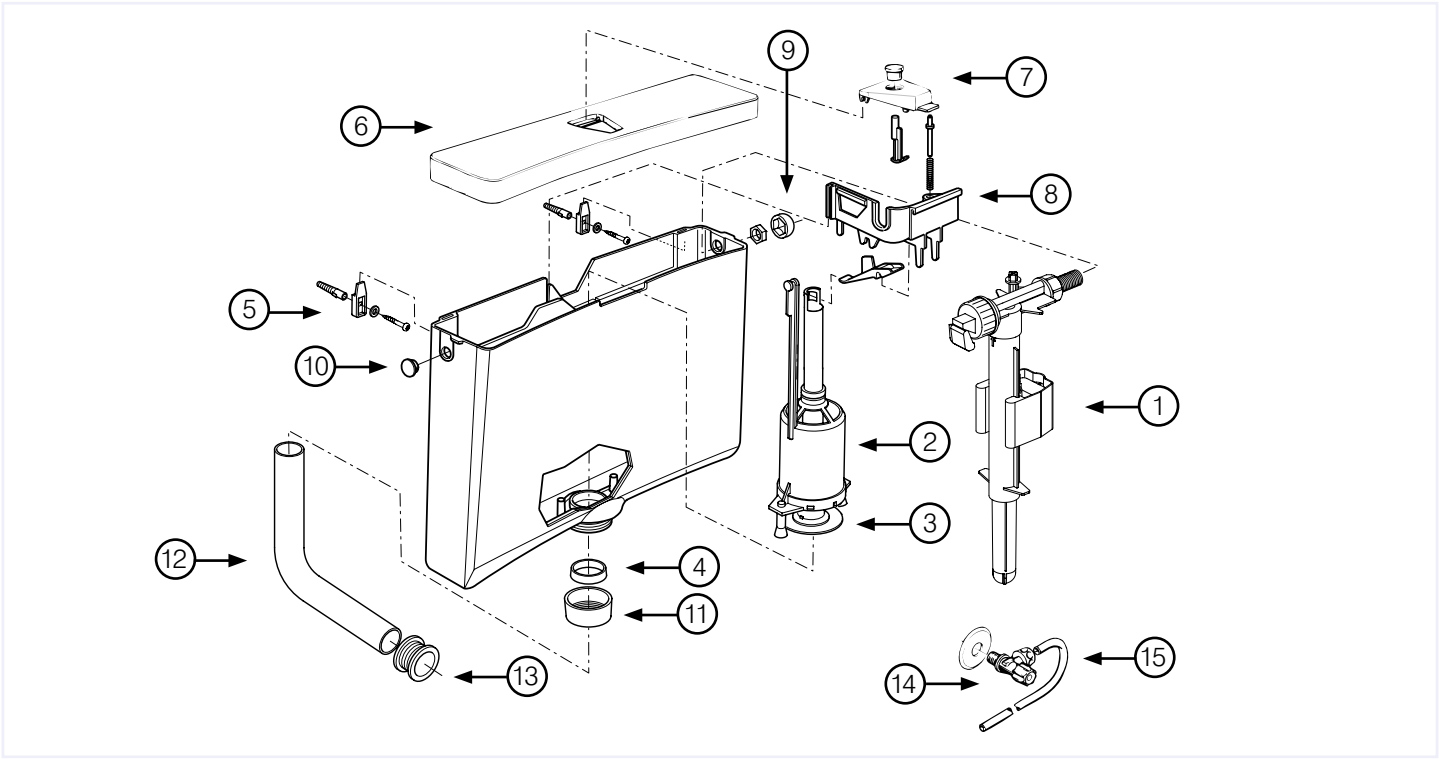

	WISA Art. Nr.	Umschreibung
1	8035432572	Universal Füllventil
	8050800504	Auslaufgarnitur zu WISA 570/670/790 inkl. Bodenventildichtung
3	1411988440	Bodenventildichtung, 65 mm, Loch 28,5 mm (ab 07.87)
	1411988436	Bodenventildichtung, 65 mm, Loch 23,5 mm (bis 07.87)
4	8050882450	Dichtung zur Überwurfmutter
5	8050800078	Aufhängeset, komplett inkl. 8050882450
6	8050410501*	Deckel WISA 670 mit Bed.-Taste weiß
7	8050411901	Kompl. Spartaste WISA 570/670 (alt, mit Spülunterbrechung) weiß
8	8050800237	Halteplatte zu WISA 670/790 komplett
	8050870004	Unterbrecherstift zu WISA 670/790
	8050882851	Druckstift zu WISA 670/790
	1401980441	Feder zum Druckstift WISA 670/790
9	8050882382	Zierring (Zulauf) weiß
10	8050882480	Verschlusskappe weiß
11	8050882430	Überwurfmutter weiß
12	8050110101	Spülrohrbogen 230 x 210 weiß
13	8050985530	Gummi-Euroverbinder
14	1403987112*	Eckventil G 1/2
15	1405987118	Kupferröhrchen, verchromt

* Auslaufartikel, Verfügbar solange der Vorrat reicht

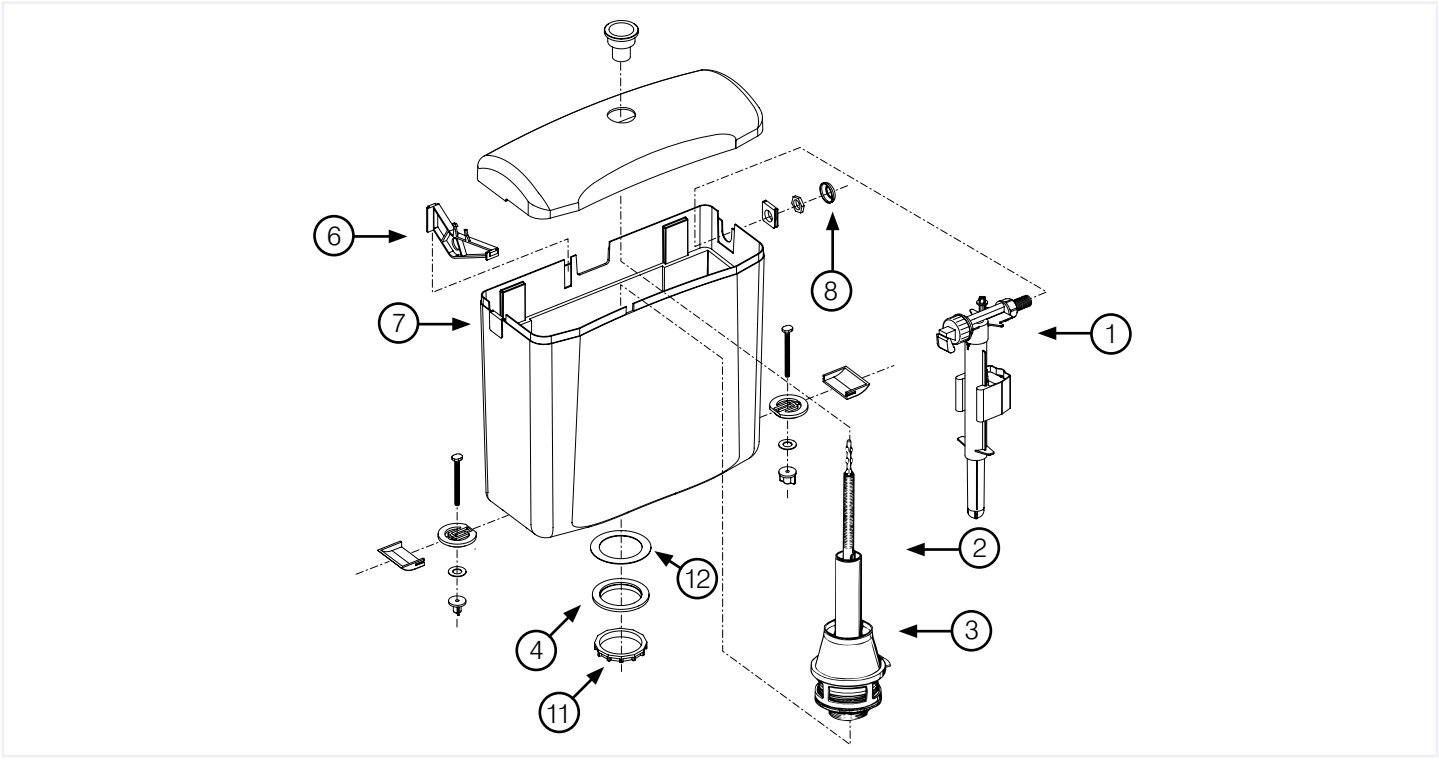

	WISA Art. Nr.	Umschreibung
1	8035432572	Universal Füllventil
2	8035820147	Auslaufgarnitur
3	1411988481	Bodenventildichtung zum WISA 800
4	8035988487	Dichtung 95x58,6x4,5mm zu WISA 800
6	8050881261*	Haltebrücke zu WISA 800
7	8050881240*	Verschlussplatte zu WISA 800
8	8050882382	Zierring (Zulauf) weiß
11	8035885917	Mutter M59 zu WISA 800
12	8035885909	Nylon Gleitring zu WISA 800

* Auslaufartikel, Verfügbar solange der Vorrat reicht

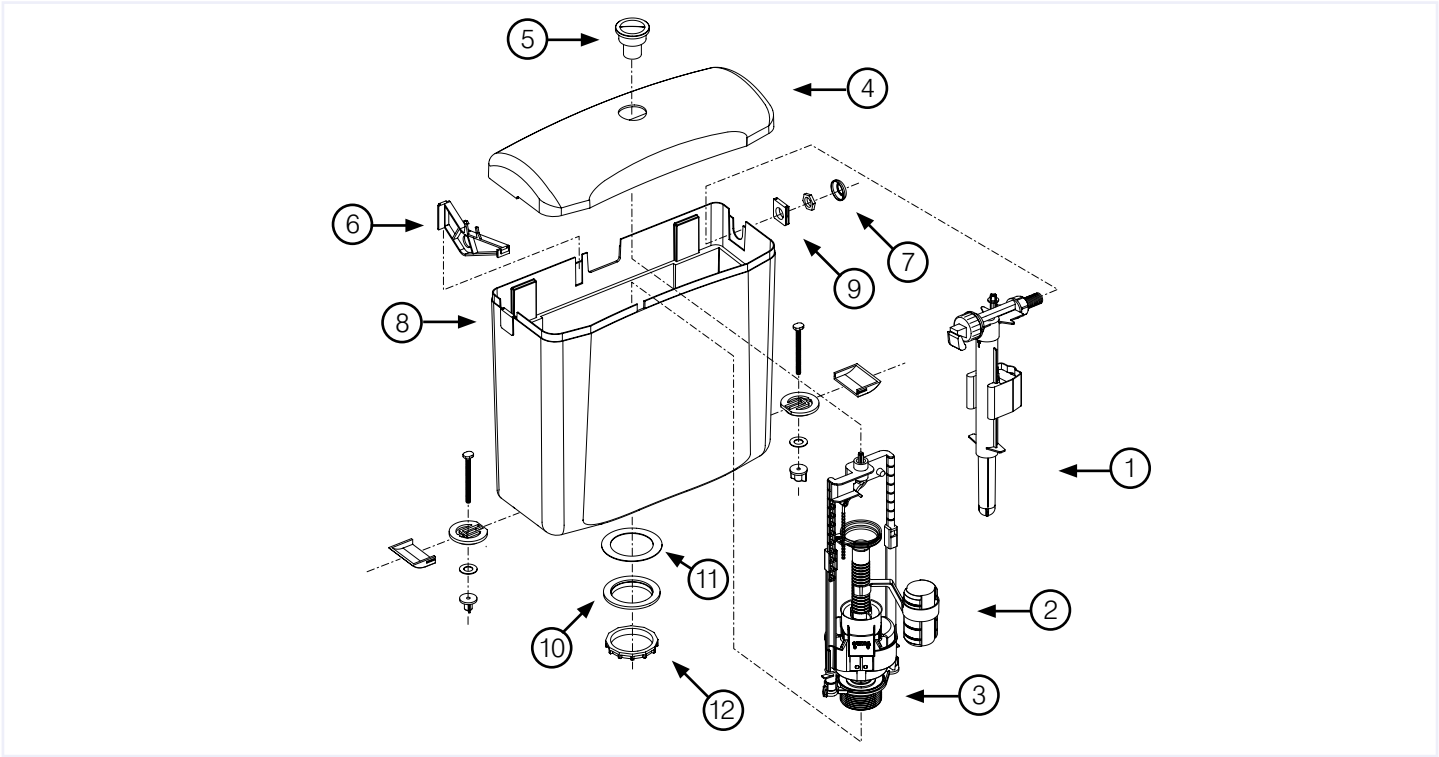

	WISA Art. Nr.	Umschreibung
1	8035432572	Universal Füllventil
2	8050801502	Auslaufventil WISA 800 inkl. Bodenventildichtung
	8050801504	Auslaufventil WISA 800 DF (Zweimengentechnik) inkl. Bodenventildichtung
3	8035390111	Bodenventildichtung WISA 800/800 DF
4	8050411301	Deckel WISA 800 weiß
5	8050802001	Drucktaste Modell 800 chrom
	8050802002	Drucktaste Modell 800 DF (Zweimengentechnik) chrom
6	8050881261*	Haltebrücke zu WISA 800
7	8050882382	Zierring (Zulauf) weiß
8	8050881240*	Verschlussplatte zu WISA 800
9	8050881250*	Montageplatte WISA 800 weiß
10	8035988487	Dichtung 95x58,6x4,5mm zu WISA 800
11	8035885909	Nylon Gleitring zu WISA 800
12	8035885917	Mutter M59 zu WISA 800

* Auslaufartikel, Verfügbar solange der Vorrat reicht

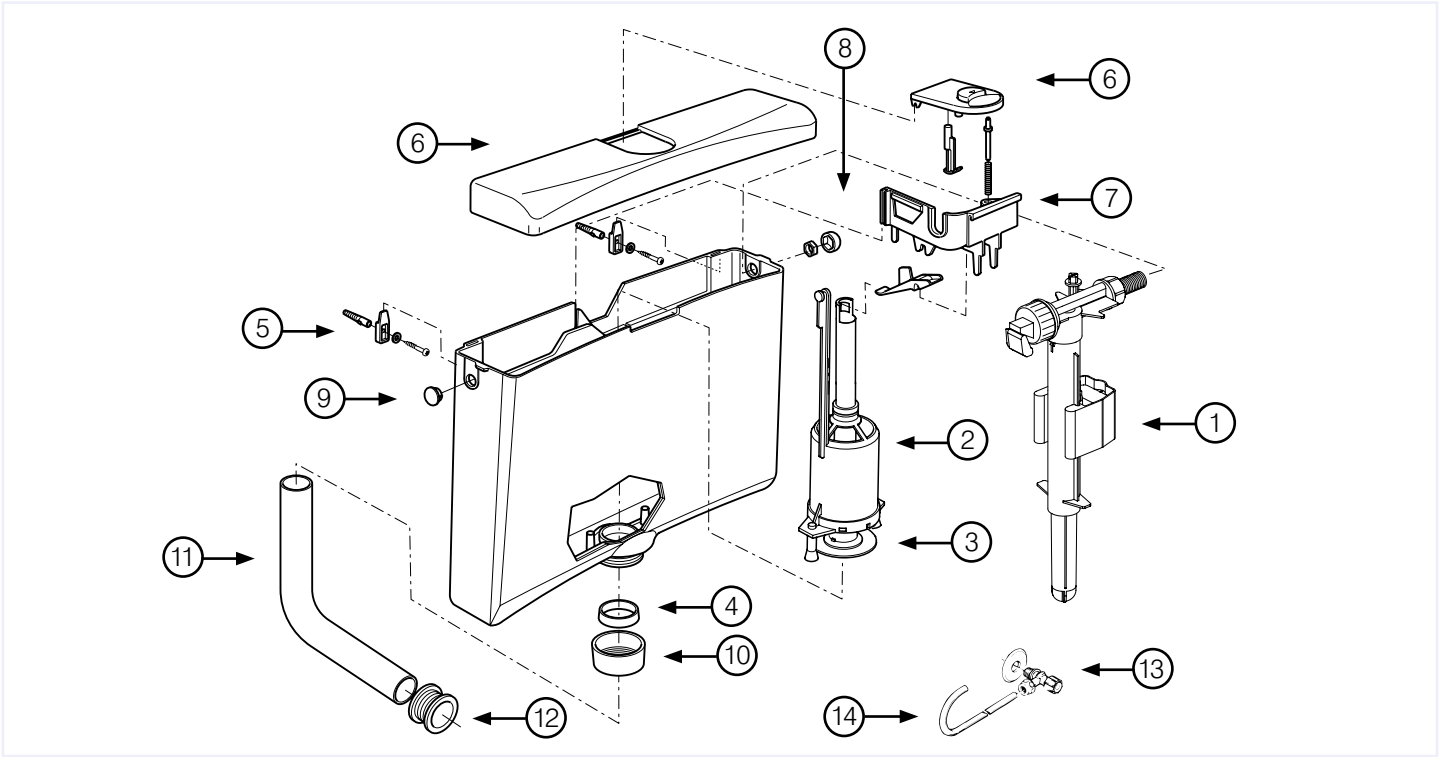

	WISA Art. Nr.	Umschreibung
1	8035432572	Universal Füllventil
2	8050800504	Auslaufgarnitur zu WISA 570/670/870 inkl. Bodenventildichtung
3	1411988440	Bodenventildichtung, 65 mm, Loch 28,5 mm (ab 07.87)
4	8050882450	Dichtung zur Überwurfmutter
5	8050800078	Aufhängeset, komplett inkl. 8050882450
7	8050800237	Halteplatte zu WISA 670/870, komplett
	8050870004	Unterbrecherstift zu WISA 670/870
	8050882851	Druckstift zu WISA 670/870
	8050870003	Hebel zur Halteplatte
	1401980441	Feder zum Druckstift WISA 670/870
8	8050882382	Zierring (Zulauf) weiß
9	8050882480	Verschlusskappe weiß
10	8050882430	Überwurfmutter weiß
11	8050110101	Spülrohrbogen 230 x 210 weiß
12	8050985530	Gummi-Euroverbinder
13	1403987112*	Eckventil G 1/2
14	1405987118	Kupferröhrchen, verchromt

* Auslaufartikel, Verfügbar solange der Vorrat reicht

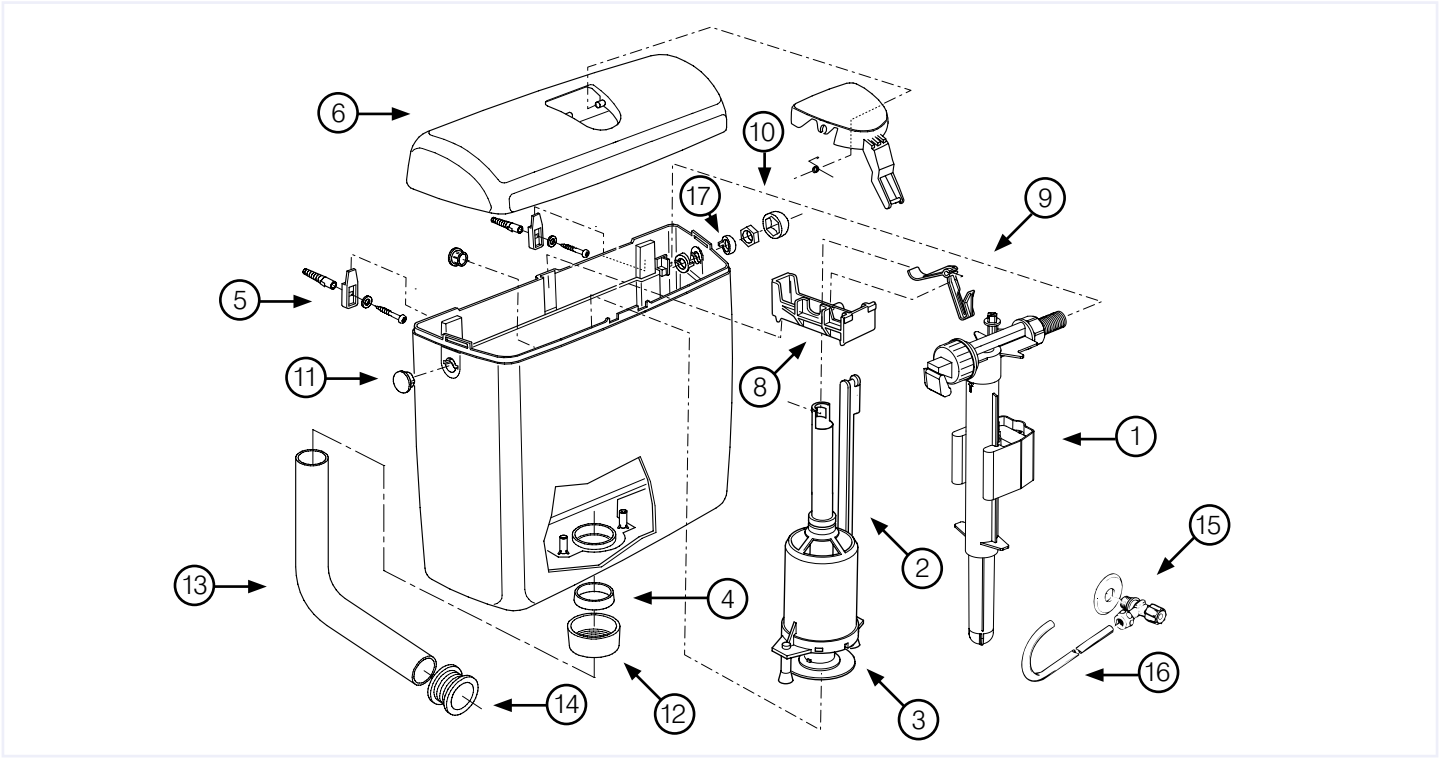

	WISA Art. Nr.	Umschreibung
1	8035432572	Universal Füllventil
2	8050800507	Auslaufventil zu WISA 1070/1170/600 inkl. Bodenventildichtung
3	1411988440	Bodenventildichtung
4	8050882450	Dichtung zur Überwurfmutter
5	8050800078	Aufhängeset, komplett inkl. 8050882450
6	8050410801	Deckel WISA 1070 mit Bed.-Taste weiß
	8050410803	Deckel WISA 1070 mit Bed.-Taste beige
	8050410814	Deckel WISA 1070 mit Bed.-Taste pergamon
	8050883533	Deckel WISA 1070 mit Bed.-Taste bermuda
	8050883536	Deckel WISA 1070 mit Bed.-Taste moosgrün
	8050883539*	Deckel WISA 1070 mit Bed.-Taste curry
	8050883551*	Deckel WISA 1070 mit Bed.-Taste calypso
8	8050883652	Halteplatte zu WISA 1070
9	8050883653	Auslösehebel zu WISA 1070
10	8050882382	Zierring (Zulauf) weiß
	8050886394	Zierring (Zulauf) beige
	8050886379	Zierring (Zulauf) manhattan
	8050886397	Zierring (Zulauf) pergamon
11	8050883750	Verschlusskappe weiß
	8050883757*	Verschlusskappe pergamon
	8050883769*	Verschlusskappe manhattan
12	8050882430	Überwurfmutter weiß
	8050882432	Überwurfmutter beige
	8050882227	Überwurfmutter pergamon
13	8050110101	Spülrohrbogen 230 x 210 weiß
	8050110114	Spülrohrbogen 230 x 210 pergamon
14	8050985530	Gummi-Euroverbinder
15	1403987112	Eckventil G 1/2 *
16	1405987118	Kupferröhrchen, verchromt
17	8050883620	Fixierring, einzeln zur Füllventilbefestigung weiß
	8050883622*	Fixierring, einzeln zur Füllventilbefestigung beige
	8050883627*	Fixierring, einzeln zur Füllventilbefestigung pergamon
	8050883639*	Fixierring, einzeln zur Füllventilbefestigung manhattan

* Auslaufartikel, Verfügbar solange der Vorrat reicht

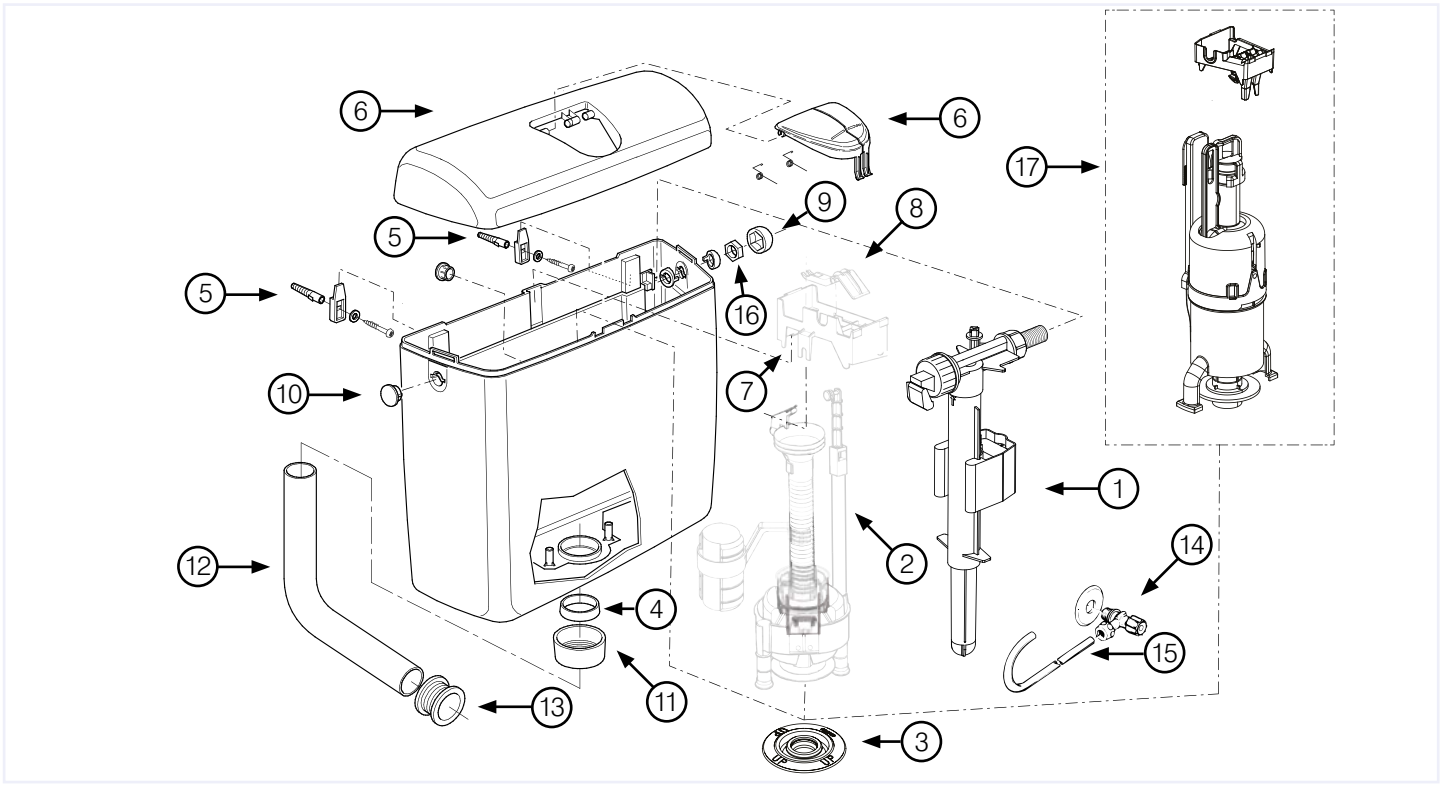

	WISA Art. Nr.	Umschreibung
1	8035432572	Universal Füllventil
2	8050801036	Auslaufventil zu WISA 1270 inkl. Bodenventildichtung *
3	1411988440	Bodenventildichting 65 mm, Loch 28,5 schwarz
4	8050882450	Dichtung zur Überwurfmutter
5	8050800078	Aufhängeset, komplett inkl. 8050882450
6	8050410901	Deckel WISA 1270 mit Bed.-Taste weiß
7	8050883651	Halteplatte zu WISA 1270 *
8	8050883650	Auslösehebel zu WISA 1270 *
9	8050882382	Zierring (Zulauf) weiß
10	8050883750	Verschlusskappe weiß
11	8050882430	Überwurfmutter weiß
12	8050110101	Spülrohrbogen 230 x 210 weiß
13	8050985530	Gummi-Euroverbinder
14	1403987112*	Eckventil G 1/2
15	1405987118	Kupferröhrchen, verchromt
16	8050883620	Fixierring, einzeln zur Füllventilbefestigung weiß
17	8050800201	Umrüstsatz WISA 1270

* Das Auslaufventil (Art. Nr. 8050801036) und die Haltebrücke mit Umlenkhebel ist mit Ausnahme der Bodenventildichtung nicht mehr verfügbar. Hierzu ist der WISA 1270 Umrüstsatz erhältlich (Position 17). Der Umrüstsatz besteht aus der Halteplatte mit Umlenkhebel und einem Auslaufventil.

* Auslaufartikel, Verfügbar solange der Vorrat reicht

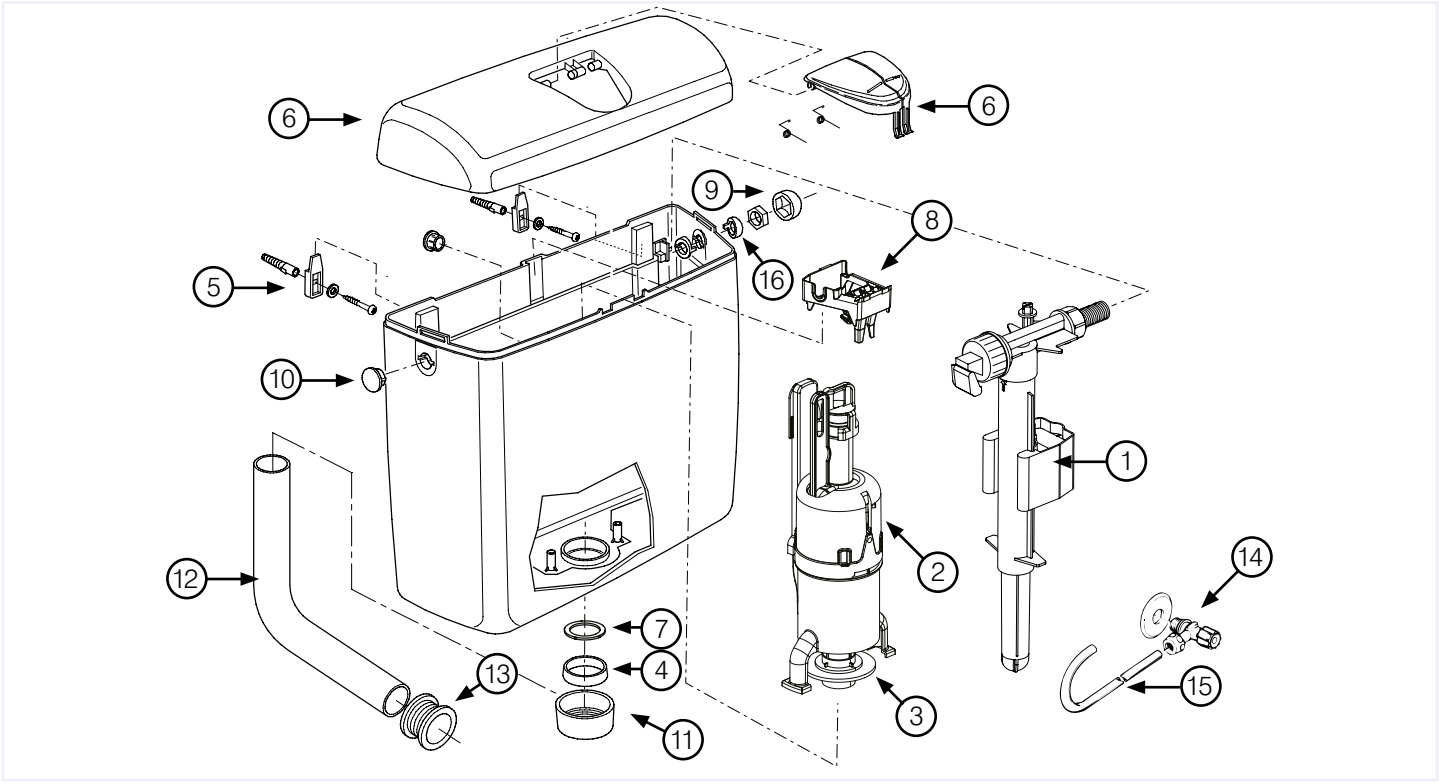

	WISA Art. Nr.	Umschreibung
1	8035432572	Universal Füllventil
2	8050801531	Auslaufventil inkl. Bodenventildichtung zu WISA 1270 (ab mitte 2020)
3	1411988440	Bodenventildichting 65 mm, Loch 28,5 schwarz
4	8050882450	Dichtung zur Überwurfmutter
5	8050800078	Aufhängeset, komplett inkl. 8050882450
6	8050410901	Deckel mit Taste zu WISA 1270 DF, weiß
7	8050887196	Reduzierring Spülgeschwindigkeit
8	8050390127	Haltebrücke mit Umlenkhebel zu WISA 1270
9	8050882382	Zierring (Zulauf) weiß
10	8050883750	Verschlusskappe weiß
11	8050882430	Überwurfmutter weiß
12	8050110101	Spülrohrbogen 230 x 210 weiß
13	8050985530	Gummi-Euroverbinder
14	1403987112*	Eckventil G 1/2
15	1405987118	Kupferröhrchen, verchromt
16	8050883620	Fixierring, einzeln zur Füllventilbefestigung weiß

Die Bedientasten sind nicht einzeln lieferbar. Diese gibt es nur komplett mit Deckel.

* Auslaufartikel, Verfügbar solange der Vorrat reicht

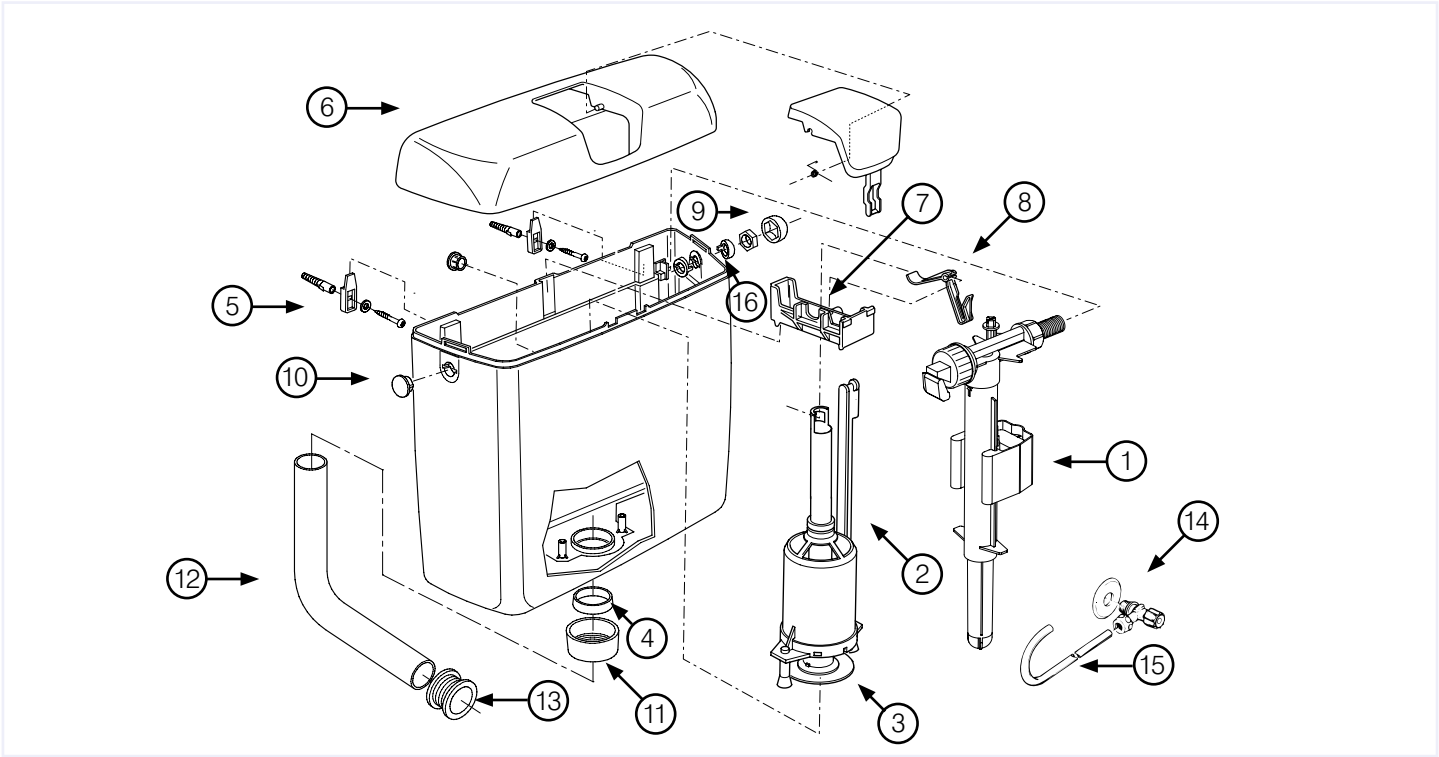

	WISA Art. Nr.	Umschreibung
1	8035432572	Universal Füllventil
2	8050800507	Auslaufventil zu WISA 1170 inkl. Bodenventildichtung
3	1411988440	Bodenventildichtung
4	8050882450	Dichtung zur Überwurfmutter
5	8050800078	Aufhängeset, komplett inkl. 8050882450
6	8050411001	Deckel WISA 1170 mit Bed.-Taste weiß
7	8050883652	Halteplatte zu WISA 1170
8	8050883653	Auslösehebel zu WISA 1170
9	8050882382	Zierring (Zulauf) weiß
10	8050883750	Verschlusskappe weiß
11	8050882430	Überwurfmutter weiß
12	8050110101	Spülrohrbogen 230 x 210 weiß
	8050110114	Spülrohrbogen 230 x 210 pergamon
13	8050985530	Gummi-Euroverbinder
14	1403987112*	Eckventil G 1/2
15	1405987118	Kupferröhrchen, verchromt
16	8050883620	Fixierring, einzeln zur Füllventilbefestigung weiß

* Auslaufartikel, Verfügbar solange der Vorrat reicht

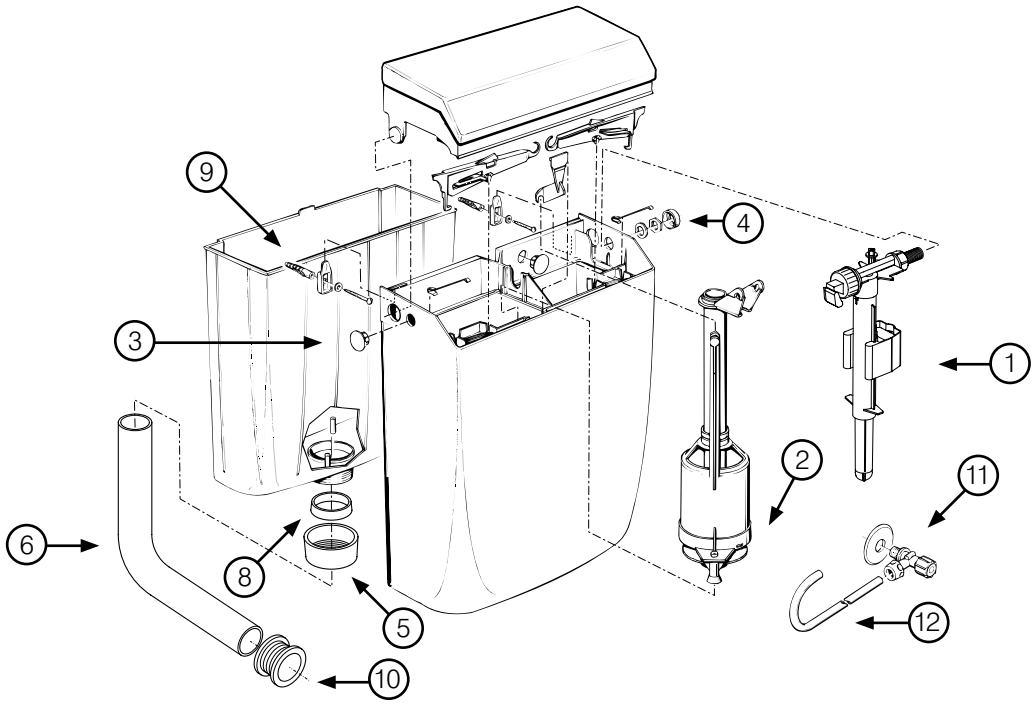

	WISA Art. Nr.	Umschreibung
1	8035432572	Universal Füllventil
2	1411988440	Bodenventildichtung
3	8050882480	Verschlusskappe weiß
4	8050882382	Zierring (Zulauf) weiß
5	8050882430	Überwurfmutter weiß
6	8050110101	Spülrohrbogen 230 x 210 weiß
8	8050882450	Dichtung zur Überwurfmutter
9	8050800078	Aufhängeset, komplett inkl. 8050882450
10	8050985530	Gummi-Euroverbinder
11	1403987112*	Eckventil G 1/2
12	1405987118	Kupferröhrchen, verchromt

Letzte Produktion 1996

* Auslaufartikel, Verfügbar solange der Vorrat reicht

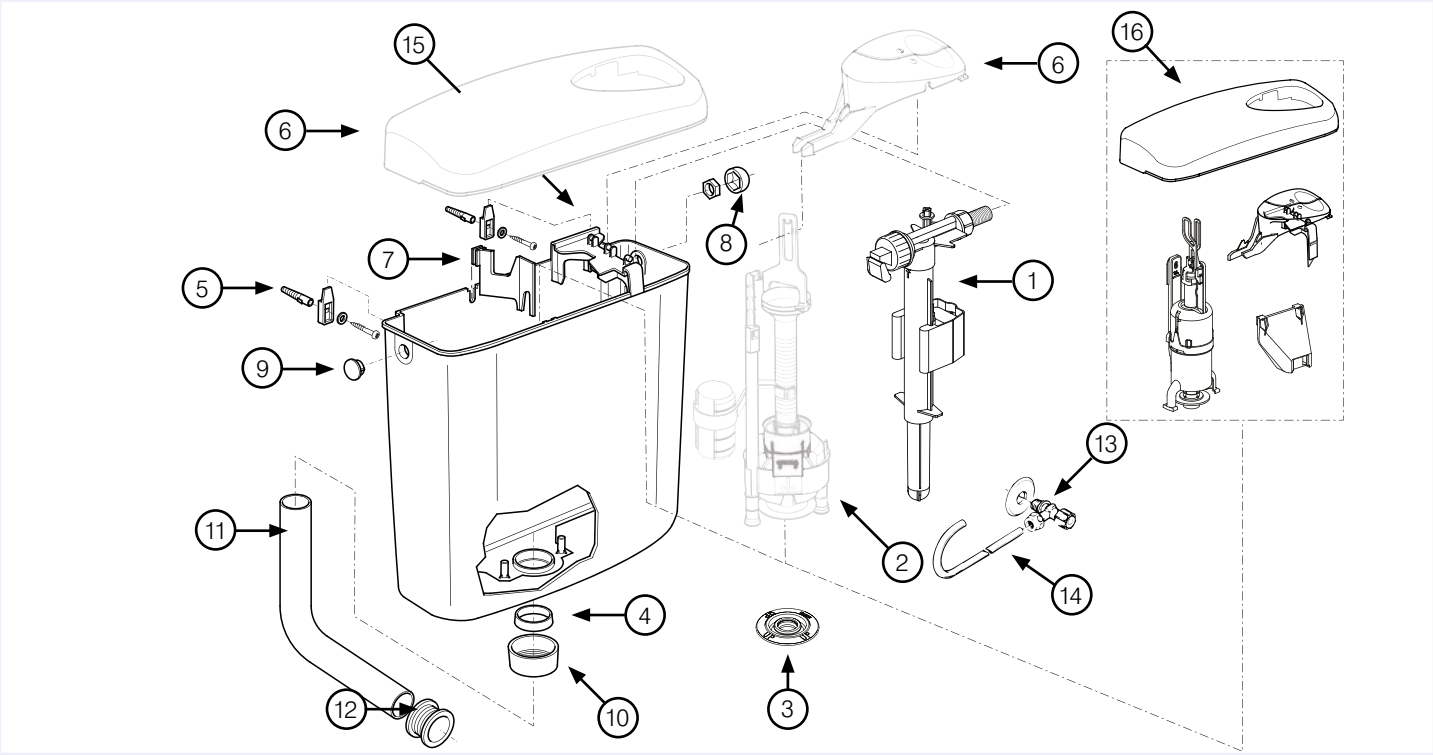

	WISA Art. Nr.	Umschreibung
1	8035432572	Universal Füllventil
2	8050800336*	Auslaufgarnitur WISA 336 DF inkl. Bodenventildichtung *
3	8035390111	Bodenventildichtung
4	8050882450	Dichtung zur Überwurfmutter
5	8050800078	Aufhängeset, komplett inkl. 8050882450
6	8050411401	Deckel mit Taste zu WISA 336/1470, weiß *
7	8050883276	Halteplatte zu WISA 336 DF/450/470
8	8050882382	Zierring (Zulauf) weiß
9	8050882480	Verschlusskappe weiß
10	8050882430	Überwurfmutter weiß
11	8050110101	Spülrohrbogen 230 x 210 weiß
12	8050985530	Gummi-Euroverbinder
13	1403987112*	Eckventil G 1/2
14	1405987116	Kupferröhrchen, verchromt
15	8050883649	Halteplatte Tasten WISA 336 DF/450
16	8050800101	Umrüstsatz WISA 336/450 weiß

* Nicht mehr lieferbar, bitte Pos. 16 Umrüstsatz in weiß, pergamon, manhattan oder beige bestellen. Der Umrüstsatz besteht aus Deckel, Haltebrücke mit Tasten, Halteplatte und Auslaufgarnitur.

* Auslaufartikel, Verfügbar solange der Vorrat reicht

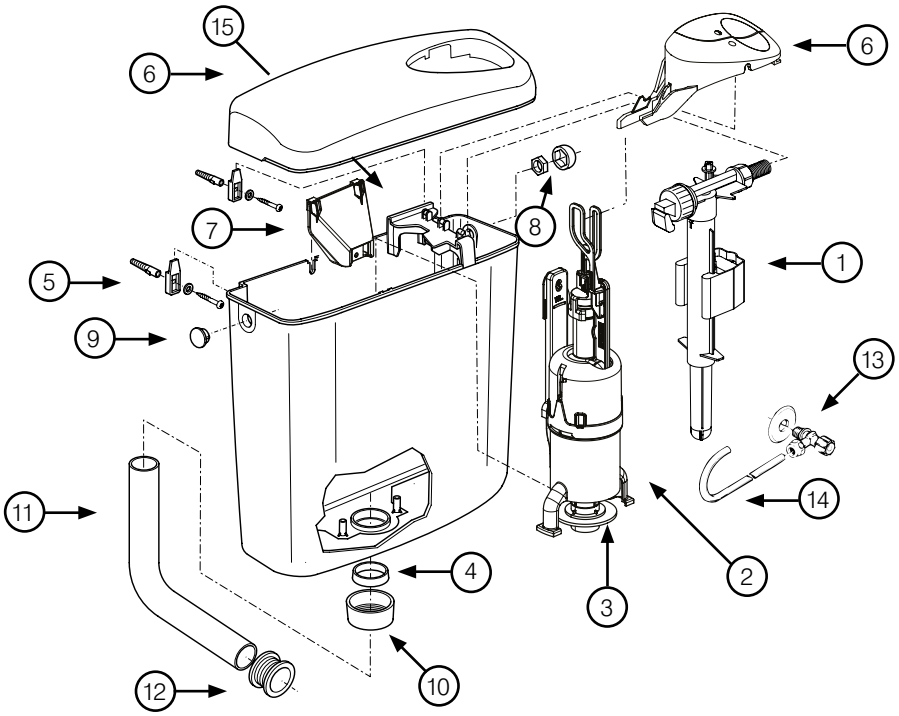

	WISA Art. Nr.	Umschreibung
1	8035432572	Universal Füllventil
2	8050801518	Auslaufgarnitur zu WISA 336/450 (ab Mitte 2020)
3	1411988440	Bodenventildichtung
4	8050882450	Dichtung zur Überwurfmutter
5	8050800078	Aufhängeset, komplett inkl. 8050882450
6	8050411401	Deckel WISA 336/1470 mit Bed.-Tasten weiß
7	8050887260*	Halteplatte zu WISA 336 DF
8	8050882382	Zierring (Zulauf) weiß
9	8050882480	Verschlusskappe weiß
10	8050882430	Überwurfmutter weiß
11	8050110101	Spülrohrbogen 230 x 210 weiß
12	8050985530	Gummi-Euroverbinder
13	1403987112*	Eckventil G 1/2
14	1405987116	Kupferröhrchen, verchromt
15	8050883649	Halteplatte Tasten WISA 336 DF

* Auslaufartikel, Verfügbar solange der Vorrat reicht

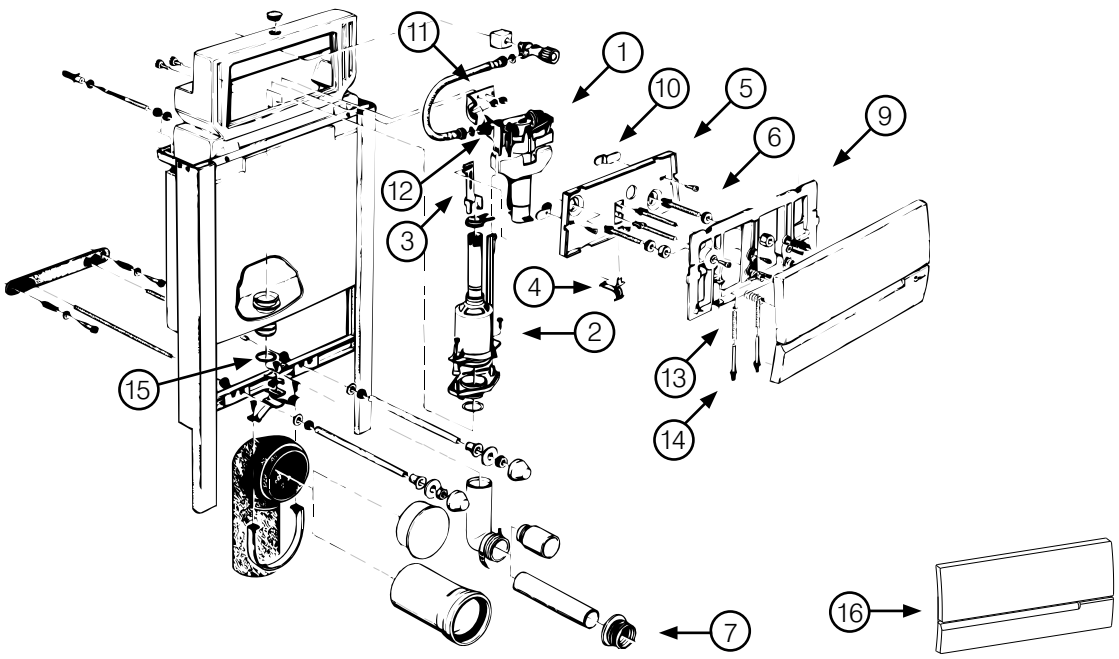

	WISA Art. Nr.	Umschreibung
1	8035432572	Universal Füllventil
2	8050800506	Auslaufventil zu WISA 2000/2, komplett inkl. Bodenventildichtung
	1411988440	Bodenventildichtung
	8050883106	Halteklammer
3	8050883265	Haken für den Auslösehebel
4	8050883263	Auslösehebel
5	8050883262	Serviceplatte
6	8050800041	Satz Bedienungselemente mit Muttern
7	8050880349	Euro-Verbinder
8	8050887369	Spülrohr 45 mm weiß L=230 mm
9	8050883260	Mauer/Montagerahmen
10	8050390040	2 Riegel mit Schrauben zum Montagerahmen
11	1403883266	Füllventil-Halter aus Edelstahl
13	1401980442	Druckfeder Bedienungs-Platte 35 mm
14	8050882851	Stift für Mauerrahmen
15	1601988575	O-Ring Dichtung 44,5 mm
16	8050420300	Betätigungsplatte zu WISA 2000, weiß
	8050420307	Betätigungsplatte zu WISA 2000, pergamon

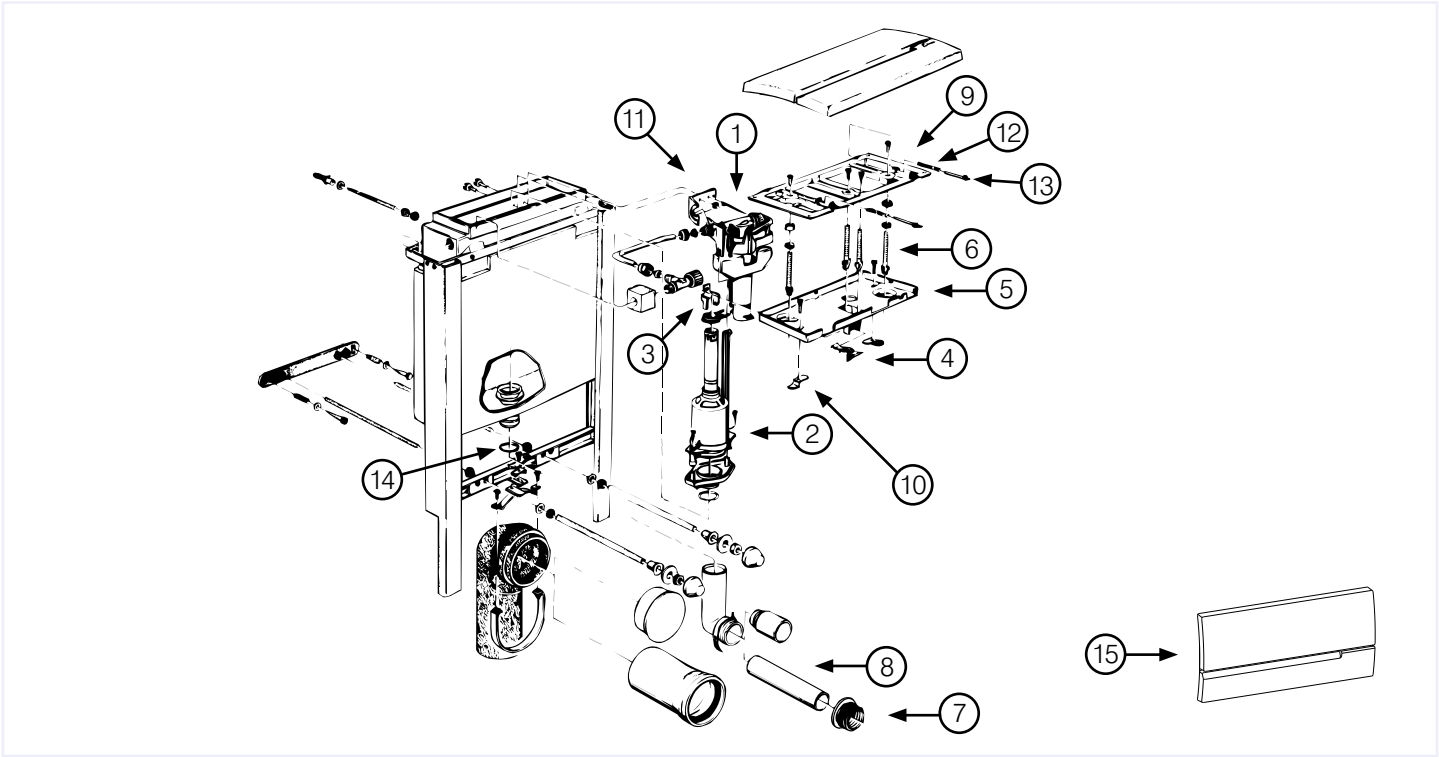

	WISA Art. Nr.	Umschreibung
1	8035432572	Universal Füllventil
2	8050800506	Auslaufventil zu WISA 2000/2, komplett inkl. Bodenventildichtung
	1411988440	Bodenventildichtung
	8050883106	Halteklammer
3	8050883269	Haken für den Auslösehebel
4	8050883263	Auslösehebel
5	8050883262	Serviceplatte
6	8050800041	Satz Bedienungselemente mit Muttern
7	8050880349	Euro-Verbinder
8	8050887369	Spülrohr 45 mm weiß L=230 mm
9	8050883260	Mauer/Montagerahmen
10	8050390040	2 Riegel mit Schrauben zum Montagerahmen
11	1403883266	Füllventil-Halter aus Edelstahl
12	1401980442	Druckfeder Bedienungs-Platte 35 mm
13	8050882851	Druckstift zu WISA 670/790
14	1601988575	O-Ring Dichtung 44,5 mm
15	8050420300	Betätigungsplatte zu WISA 2000, weiß
	8050420307	Betätigungsplatte zu WISA 2000, pergamon

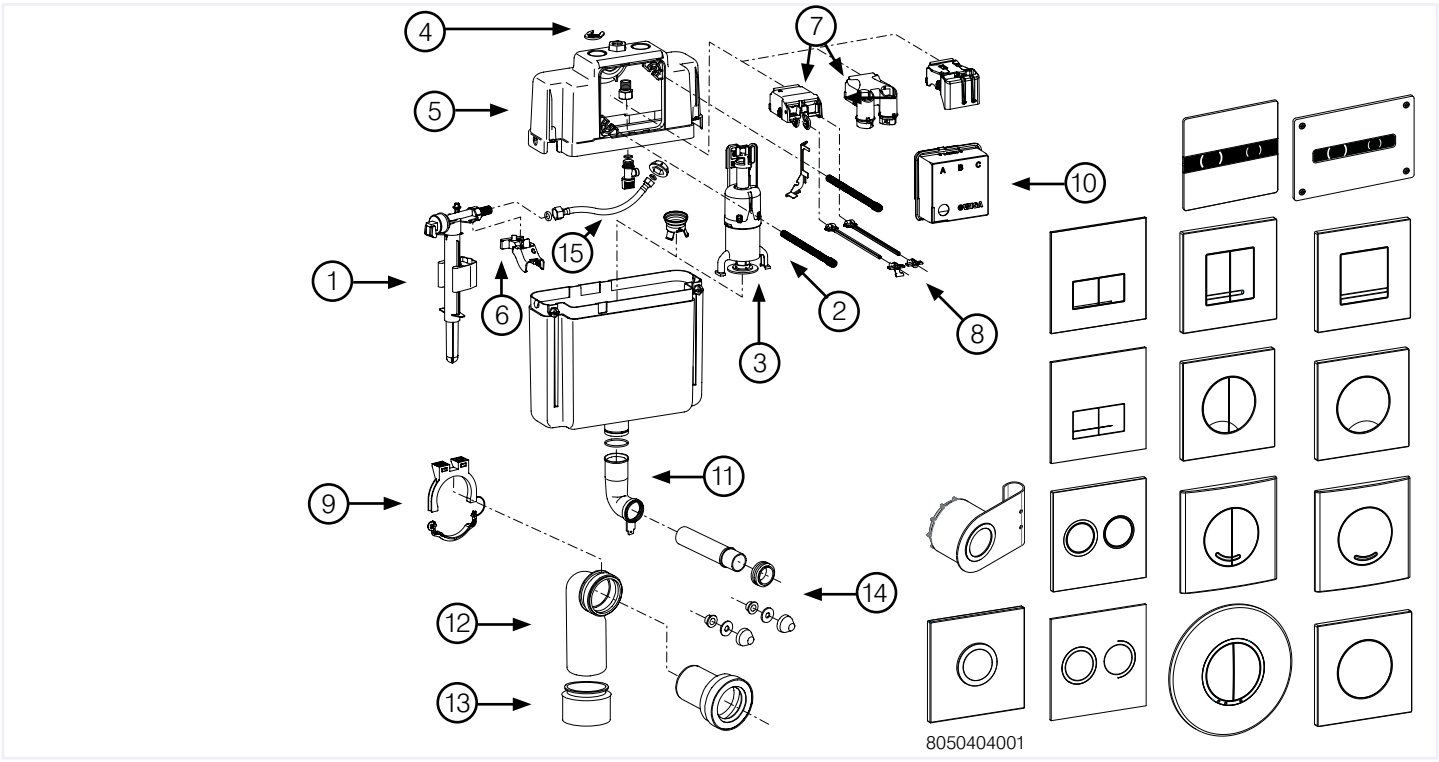

	WISA Art. Nr.	Umschreibung
1	8035432572	Universal Füllventil, bis 08/2022
	747U-063-P20	Füllventil, ab 09/2022
2	8050801525	Auslaufventil zu WISA XS/XT inkl. Bodenventildichtung
	8050801522	Auslaufventil DFF zu WISA XS/XT (für folgende Artikel-Nr.: 8050404111)
	8050801527	Auslaufgarnitur für WISA XS 4/2 L
3	1411988440	Bodenventildichtung
4	8050887175	Sicherungsclip
5	8050887113	Tankoberteil XS
6	8050887079	Haltebrücke für Füllventil
7	8050390034	Aufnahmebock mit Umlenkhebel WISA XS, mechanisch
	8050390032	Aufnahmebock mit Umlenkhebel WISA XS/XT, Pneumatik
	8050390051	Aufnahmebock mit Umlenkhebel WISA XS/XT, Pneumatik SF (für folgenden Artikel-Nr.: 8050404001)
	8050390052	Aufnahmebock mit Umlenkhebel WISA XS/XT, Pneumatik DFF (für folgende Artikel-Nr.: 8050404111)
8	8050390108	1 Set Montagestifte XS zur Montage der XS Bedienungs-Platte SU
	8050390109	1 Set Montagestifte XS zur Montage der XS Bedienungs-Platte DF
9	8050887097	Rohrschelle
10	8050887145	Mauerhilfe XS
11	8050887355	UP-Spülrohrbogen mit Lasche L=245 mm zu XS/XT 112,118 cm/2100/ 2136/Quadro
	8050390061	Set mit Dichtungen zum Spülrohrbogen und Wand-WC-Bogen
12	8050390090	Wand-WC-Bogen Ø 90/90 mm
13	8050390091	Übergangsstück Ø 90/110 mm
14	8050390080	Wand-WC-Anschlussset Ø 90 mm L= 230 mm
	8050390081	Wand-WC-Anschlussset Ø 90 mm L= 300 mm
15	8050802329	Flexischlauch
	8050802325	Flexischlauch EURO/Konus innenliegend
	8050802326	Flexischlauch G 1/2 innenliegend

Schwarze Unterplatte nur lieferbar mit kompletter Betätigungsplatte XS.

DF steht für Zweimengentechnik. SU steht für Start Stopp (eine Taste).

Für Betätigungsplatten siehe ab Seite 37.

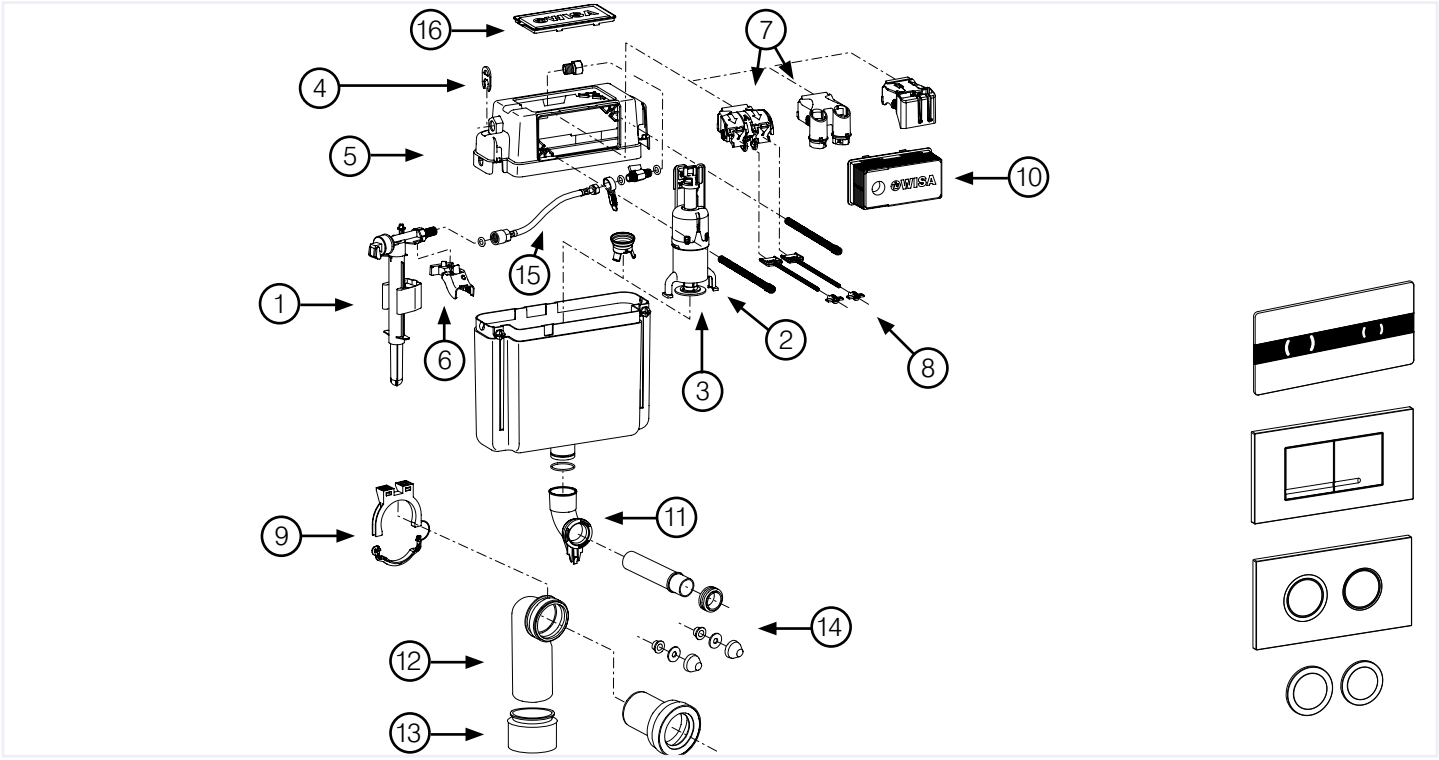

	WISA Art. Nr.	Umschreibung
1	8035432572	Universal Füllventil, bis 08/2022
	747U-063-P20	Füllventil, ab 09/2022
2	8050801525	Auslaufventil zu WISA XS/XT inkl. Bodenventildichtung
	8050801522	Auslaufventil DFF zu WISA XS/XT (für folgende Artikel-Nr.: 8050404111)
3	1411988440	Bodenventildichtung
4	8050887175	Sicherungsclip
5	8050887119	Tankoberteil XT
6	8050887079	Haltebrücke für Füllventil
7	8050390031	Aufnahmebock mit Umlenkhebel WISA XT, mechanisch
	8050390032	Aufnahmebock mit Umlenkhebel WISA XS/XT, Pneumatik
	8050390052	Aufnahmebock mit Umlenkhebel WISA XS/XT, Pneumatik SF (für folgenden Artikel-Nr.: 8050404001)
	8050390051	Aufnahmebock mit Umlenkhebel WISA XS/XT, Pneumatik DFF (für folgende Artikel-Nr.: 8050404111)
8	8050390111	1 Set Montagestifte XT zur Montage der XT Bedienungs-Platte DF
9	8050887097	Rohrschelle
10	8050887169	Mauerhilfe oben / vorne XT
11	8050887355	UP-Spülrohrbogen mit Lasche L=245 mm zu XS/XT 112,118 cm/2100/ 2136/Quadro
	8050390061	Set mit Dichtungen zum Spülrohrbogen und Wand-WC-Bogen
12	8050390090	Wand-WC-Bogen Ø 90/90 mm
13	8050390091	Übergangsstück Ø 90/110 mm
14	8050390080	Wand-WC-Anschlussset Ø 90 mm L= 230 mm
	8050390081	Wand-WC-Anschlussset Ø 90 mm L= 300 mm
15	8050802332	Flexischlauch
16	8050887104	Deckel XT

Schwarze Unterplatte nur lieferbar mit kompletter Betätigungsplatte XT.

DF steht für Zweimengentechnik. SU steht für Start Stopp (eine Taste).

Für Betätigungsplatten siehe Seite 44.

* Auslaufartikel, Verfügbar solange der Vorrat reicht

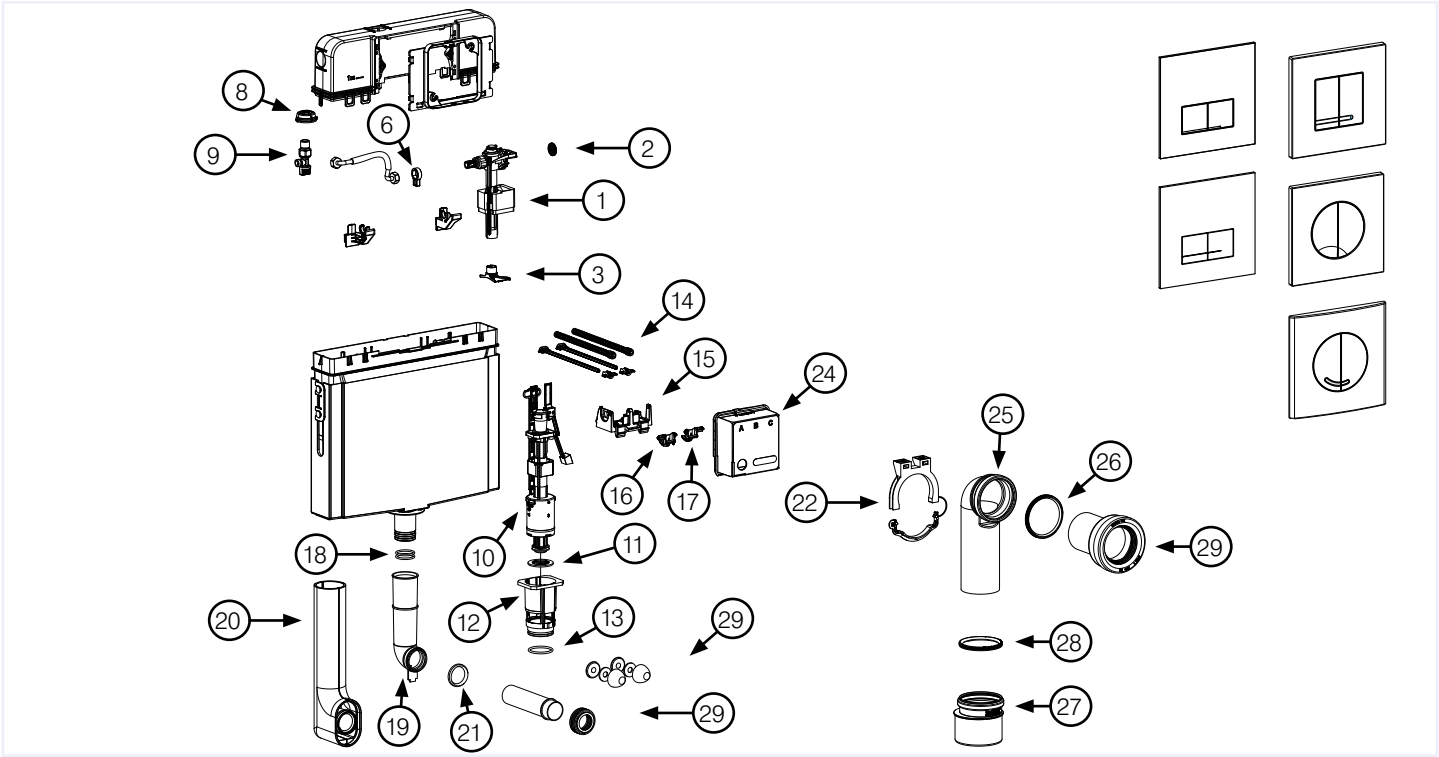

	WISA Art. Nr.	Umschreibung
1	747EBSCW	Fluidmaster Füllventil G 3/8 747 zu WISA XF
2	2-231	Membrane zu Fluidmaster Füllventil 747EBSCW
3	GR0714	Diffusor zu Fluidmaster Füllventil 747
6	GR0663-9010*	Kunststoffschlüssel zu WISA XF
8	1409988419	Rosette Wasseranschluss zu WISA XF
9	8050802365	Kugelhahn zu WISA XF
10	B01-5002	Auslaufgarnitur zu WISA XF
11	BG0017S	Bodenventildichtung 59x23,4x4,2 mm
12	BG0005	Ventilsitz zu WISA XF
13	BG0033	Ventilsitz O-Ring zu WISA XF
14	8050390109	1 Set Montagestifte zur Montage der XS/XF Bedienungs-Platte DF
15	GR0891	Haltebrücke zu WISA XF
16	GR0889	Hebel Vollspülung zu WISA XF
17	GR0890	Hebel Halbspülung WISA XF
18	GR0053	O-Ring zu WISA XF
19	GR0003*	UP-Spülrohrbogen mit Lasche L=195 mm zu WISA XF
20	667870*	Isolierung inkl. Spülrohrbogen 300 mm zu WISA XF
21	1603988425	Dichtung Spülrohrbogen zu WISA XF
22	8050887097	Rohrschelle für Wand-WC-Bogen zu WISA XS/XT/XF/21xx/Quadro
24	8050887145	Mauerhilfe WISA XS, Schwab 380/399
25	GR0029*	Wand-WC-Bogen PE d: 90 x 90 mm
26	GR0006	Dichtung Wand-WC-Bogen zu WISA XF
27	8050390091	Übergangsstück PE Ø 90/100 mm
28	8050390061	Set mit Dichtungen zum Spülrohrbogen und Wand-WC-Bogen
29	8050390080	Wand-WC-Anschlussset Ø 90 mm L= 230 mm
	8050390081	Wand-WC-Anschlussset Ø 90 mm L= 300 mm

Für Betätigungsplatten siehe Seite 38.

* Auslaufartikel, Verfügbar solange der Vorrat reicht

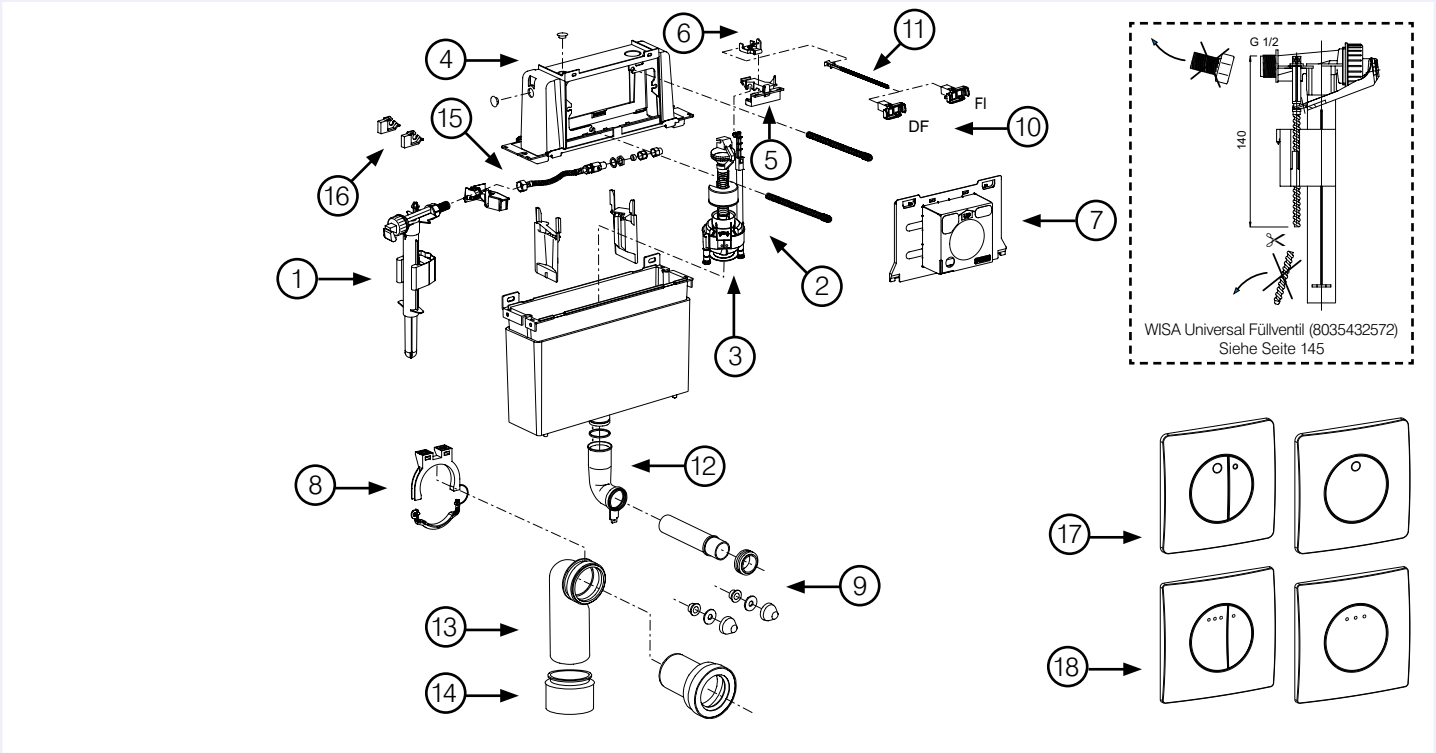

	WISA Art. Nr.	Umschreibung
1	8035432572	Universal Füllventil
2	8050801523	Auslaufventil zu Tank 2136/DF inkl. Bodenventildichtung
3	8035390111	Bodenventildichtung
4	8050887102	Tankoberteil
5	8050390110	Haltebrücke zu Tank 2100, Halter für das Füllventil, Auslösehebel
6	8050887110	Auslösehebel
7	8050887141	Mauerhilfe
8	8050887097	Rohrschelle
9	8050390080	Wand-WC-Anschluss-Set Ø 90 mm, 230
	8050390081	Wand-WC-Anschluss-Set Ø 90 mm, 300
10	8050390106	1 Set Montagestifte zur Montage der Bedienungs-Platten Quadro SU - blau
	8050390107	1 Set Montagestifte zur Montage der Bedienungs-Platten Quadro DF - grün
11	8050390102	Zugstange SU Quadro
	8050390103	Zugstange DF Quadro
12	8050887355	UP-Spülrohrbogen mit Lasche
	8050390061	Set mit Dichtungen zum Spülrohrbogen und Wand-WC-Bogen
13	8050390090	Wand-WC-Bogen Ø 90/90 mm
14	8050390091	Übergangsstück Ø 90/110 mm
15	8050802330	Flexischlauch G 1/2
	8050802331	Flexischlauch 12 mm
16	8050390123	Reparaturset Betätigungsplatten Quadro
17	8050417101	Quadro Betätigungsplatte Gaia SU weiß
	8050417001	Quadro Betätigungsplatte Gaia DF weiß
	8050417031	Quadro Betätigungsplatte Gaia DF mattchrom
	8050417051	Quadro Betätigungsplatte Gaia DF glanzchrom
18	8050416801	Quadro Betätigungsplatte Enyo SU weiß
	8050416701	Quadro Betätigungsplatte Enyo DF weiß
	8050416731	Quadro Betätigungsplatte Enyo DF mattchrom
	8050416751	Quadro Betätigungsplatte Enyo DF glanzchrom

Schwarze Unterplatte nur lieferbar mit kompletter Bedienplatte Quadro.

DF steht für Zweimengentechnik. SU steht für Start Stopp (eine Taste)

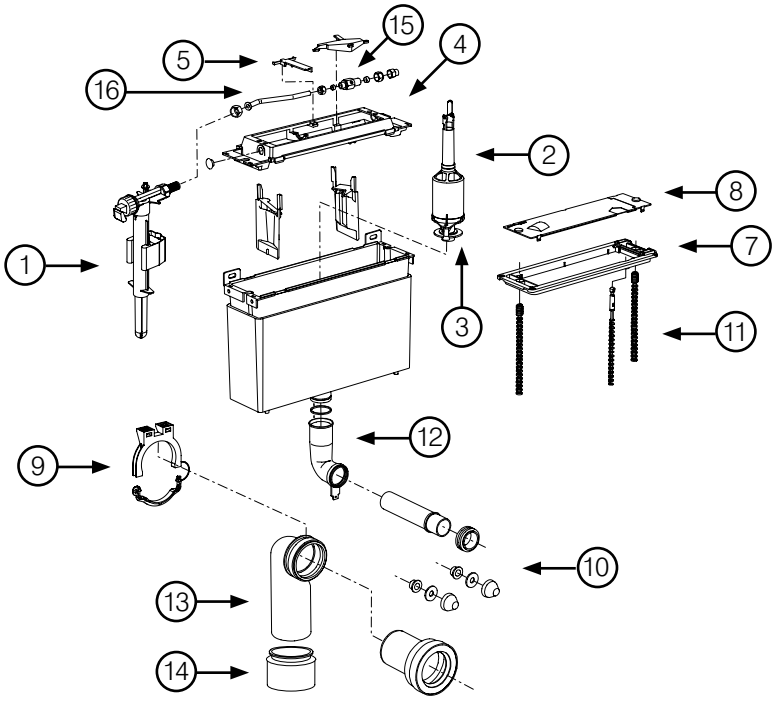

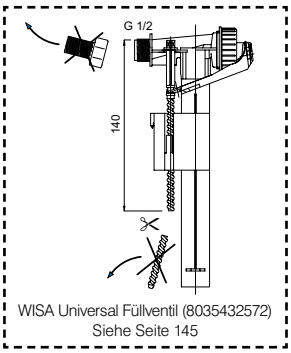

WISA Universal Füllventil (8035432572)
Siehe Seite 145

	WISA Art. Nr.	Umschreibung
1	8035432572	Universal Füllventil
2	8050800511	Auslaufventil zu WISA Tank 2100/2102
	8050800525	Auslaufventil zu WISA 2100 Tank mit Pneumatik
3	1411988440	Bodenventildichtung
4	8050887103	Tankoberteil
5	8050887108	Haltebrücke zu Tank 2102
7	8050897124	Mauerrahmen zu Tank 2102
8	8050887115	Abdeckplatte zu Tank 2102
9	8050887097	Rohrschelle
10	8050390080	Wand-WC-Anschluss-Set Ø 90 mm, 230
	8050390081	Wand-WC-Anschluss-Set Ø 90 mm, 300
11	8050390077	1 Set Montagestifte zur Montage der Betätigungsplatten SU
12	8050390061	Set mit Dichtungen zum Spülrohrbogen und Wand-WC-Bogen
13	8050390090	Wand-WC-Bogen Ø 90/90 mm
14	8050390091	Übergangsstück Ø 90/110 mm
15	1405987110	Kugelhahn (mit Inbus) für Tank 2102
16	1405987138	Kupferröhrchen zu Tank 2102
17	8050420800	Betätigungsplatte WISA 2100 Top weiß
	8050420807	Betätigungsplatte WISA 2100 Top pergamon
	8050420802*	Betätigungsplatte WISA 2100 Top beige

* Auslaufartikel, Verfügbar solange der Vorrat reicht

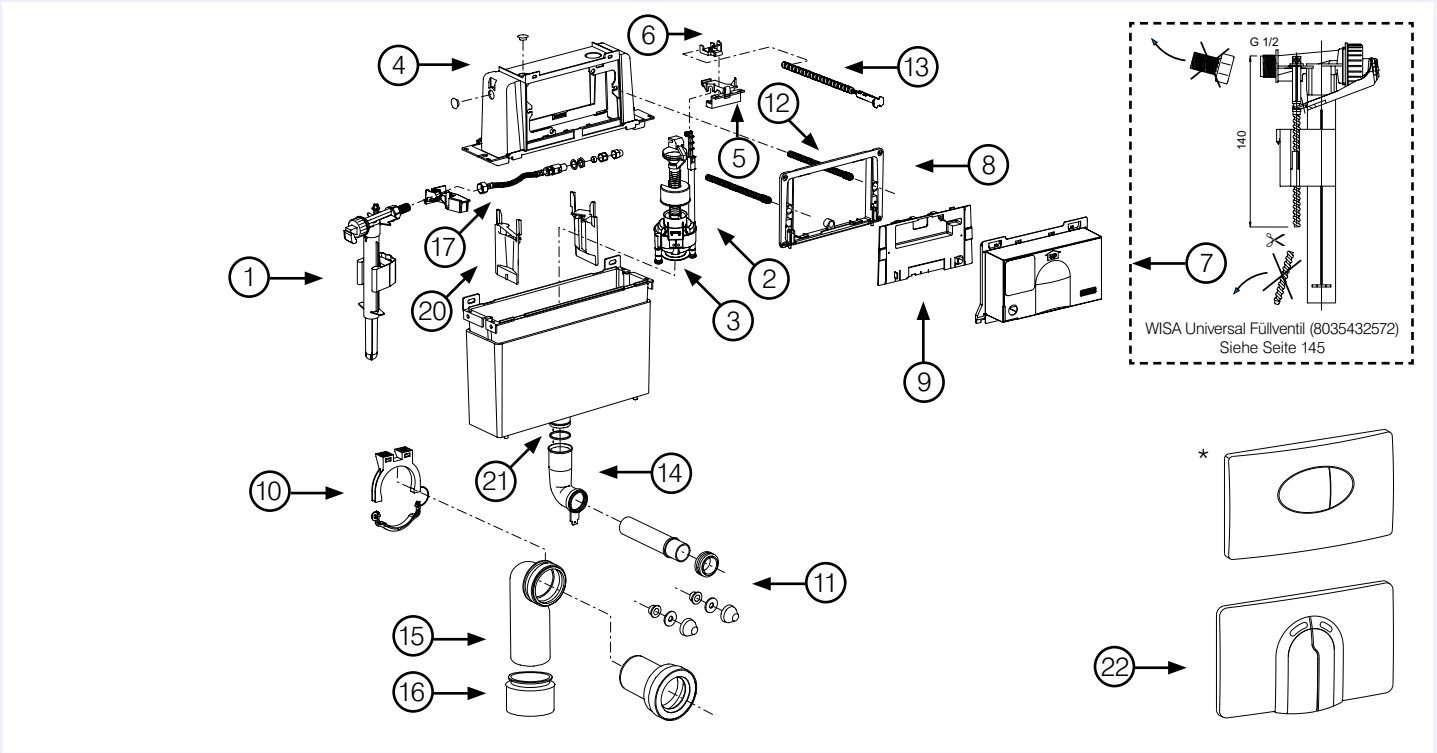

	WISA Art. Nr.	Umschreibung
1	8035432572	Universal Füllventil
2	8050801523	Auslaufventil zu Tank 2136/DF inkl. Bodenventildichtung
3	8035390111	Bodenventildichtung
4	8050887102	Tankoberteil
5	8050390110	Haltebrücke zu Tank 2100, Halter für das Füllventil, Auslösehebel
6	8050887110	Auslösehebel
7	8050887140	Mauerhilfe groß
8	8050887130	Mauerrahmen zu Tank 2100
9	8050887114	Abdeckplatte zu Tank 2100
10	8050887097	Rohrschelle
11	8050390080	Wand-WC-Anschluss-Set Ø 90 mm, 230
	8050390081	Wand-WC-Anschluss-Set Ø 90 mm, 300
12	8050390089	1 Set Montagestifte zur Montage der Betätigungsplatten DF
13	8050390105	Zugstange DF
14	8050887355	UP-Spülrohrbogen mit Lasche
	8050390061	Set mit Dichtungen zum Spülrohrbogen und Wand-WC-Bogen
15	8050390090	Wand-WC-Bogen Ø 90/90 mm
16	8050390091	Übergangsstück Ø 90/110 mm
17	8050802330	Flexischlauch G 1/2
	8050802331	Flexischlauch 12 mm
20	8050887106	Zwischenschott
21	1601988575	O-Ring Dichtung 44,5 mm
22	8050420730	Betätigungsplatte 2100 DF weiß
	8050420737*	Betätigungsplatte 2100 DF pergamon
	8050420759	Betätigungsplatte 2100 DF mattchrom

* Lieferbar solange der Vorrat reicht

DF steht für Zweimengentechnik

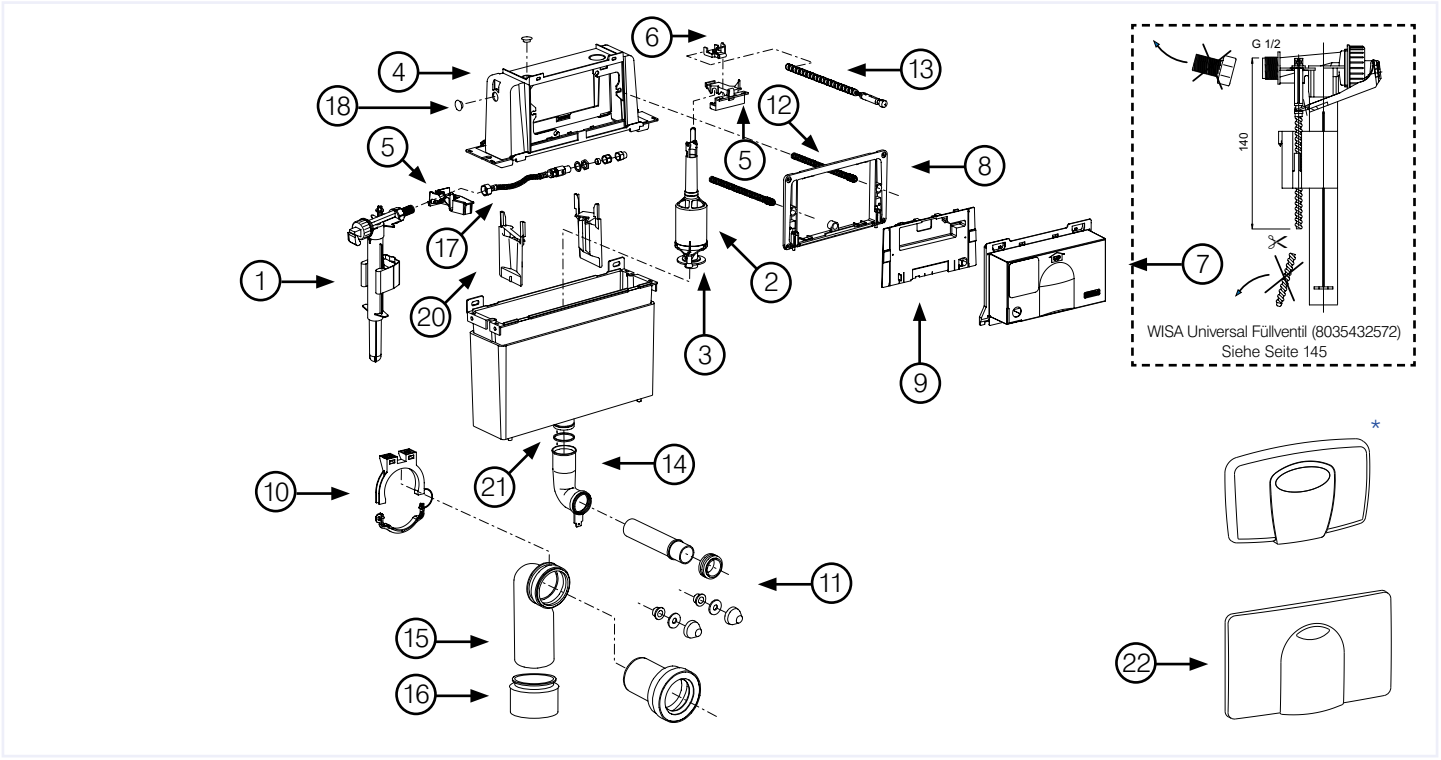

	WISA Art. Nr.	Umschreibung
1	8035432572	Universal Füllventil
2	8050800511	Auslaufventil zu WISA Tank 2100/2102
	8050800525	Auslaufventil zu WISA 2100 Tank mit Pneumatik
3	1411988440	Bodenventildichtung
4	8050887102	Tankoberteil
5	8050390110	Haltebrücke zu Tank 2100, Halter für das Füllventil, Auslösehebel
6	8050887110	Auslösehebel
7	8050887140	Mauerhilfe groß
8	8050887130	Mauerrahmen zu Tank 2100
9	8050887114	Abdeckplatte zu Tank 2100
10	8050887097	Rohrschelle
11	8050390080	Wand-WC-Anschluss-Set Ø 90 mm, 230
	8050390081	Wand-WC-Anschluss-Set Ø 90 mm, 300
12	8050390077	1 Set Montagestifte zur Montage der Betätigungsplatten SU
13	8050390104	Zugstange SU
14	8050887355	UP-Spülrohrbogen mit Lasche
	8050390061	Set mit Dichtungen zum Spülrohrbogen und Wand-WC-Bogen
15	8050390090	Wand-WC-Bogen Ø 90/90 mm
16	8050390091	Übergangsstück Ø 90/110 mm
17	8050802330	Flexischlauch G 1/2
	8050802331	Flexischlauch 12 mm
18	8050887157	Blindstopfen
20	8050887106	Zwischenschott
21	1601988575	O-Ring Dichtung 44,5 mm
22	8050420600	Betätigungsplatte 2100 SU weiß
	8050420629	Betätigungsplatte 2100 SU mattchrom

* Lieferbar solange der Vorrat reicht

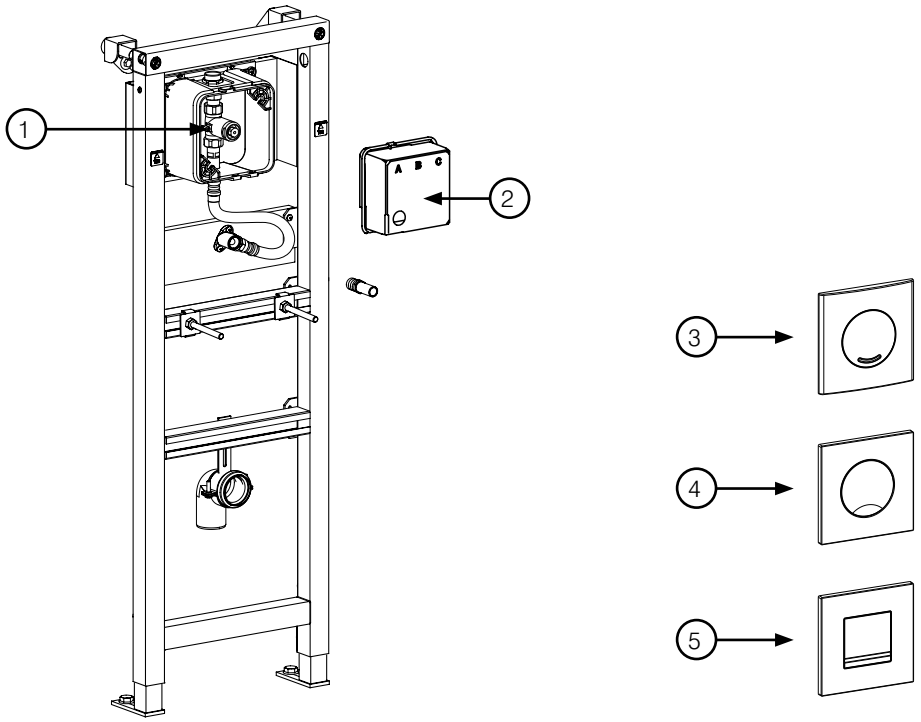

	WISA Art. Nr.	Umschreibung
1	1416980024	NIL Rohbauset mit Druckspüler
2	8050887145	Mauerhilfe WISA XS, Schwab 380/399
3	8050418201	XS Betätigungsplatte Argos Urinal Kunststoff Weiß
	8050418231	XS Betätigungsplatte Argos Urinal Kunststoff Mattchrom
4	8050418101	XS Betätigungsplatte Maro Urinal Kunststoff Weiß
5	8050418651*	XS Betätigungsplatte Delos Urinal Zinkdruckguss Glanzchrom
	8050418631	XS Betätigungsplatte Delos Urinal Zinkdruckguss Mattchrom
	8050418650	XS Betätigungsplatte Delos Urinal Zinkdruckguss Matt/Glanzchrom*
	8050418001	XS Betätigungsplatte Delos Urinal Kunststoff Weiß

* Taste Mattchrom ** Taste Glanzchrom

* Auslaufartikel, Verfügbar solange der Vorrat reicht

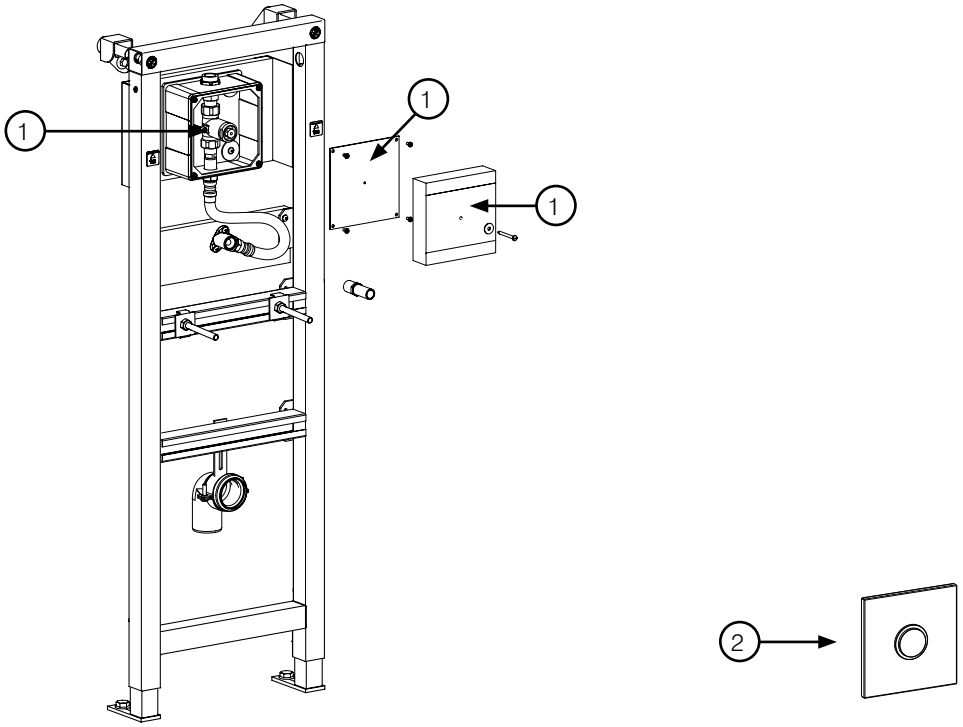

	WISA Art. Nr.	Umschreibung
1	1416980024	NIL Rohbauset mit Druckspüler
2	8050421121*	XS Betätigungsplatte Square Urinal Edelstahl

* Auslaufartikel, Verfügbar solange der Vorrat reicht

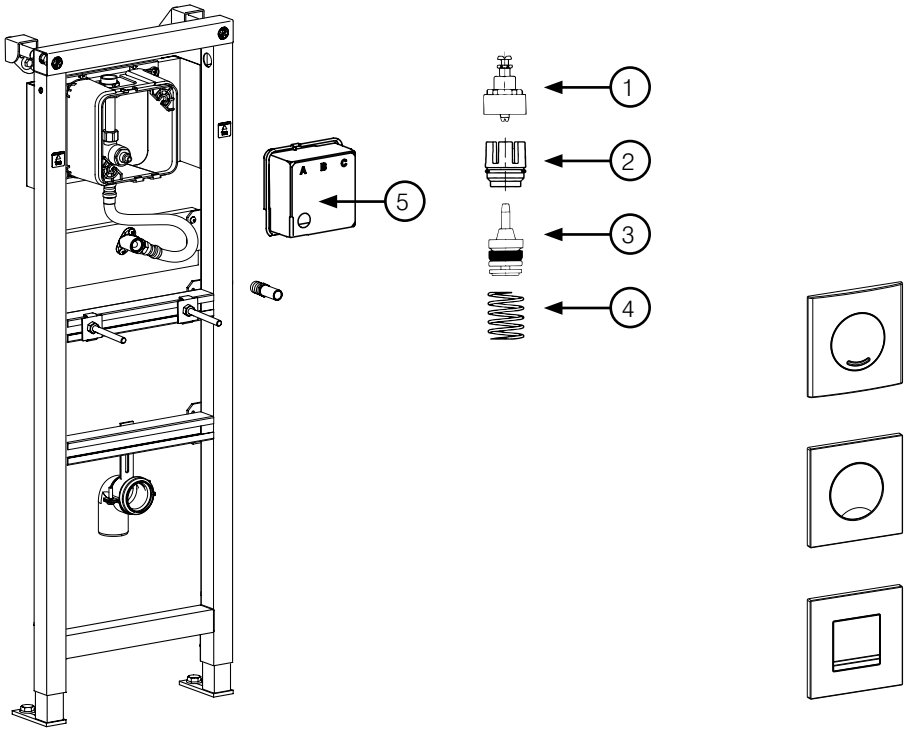

	WISA Art. Nr.	Umschreibung
1	1416980042	Innere Druckknopfgarnitur (komplett)
2	1416980041	Sitz (komplett)
3	1416980016	Kolben (komplett)
4	1416980029	Kolbenfeder
5	8050887145	Mauerhilfe WISA XS, Schwab 380/399

Für Betätigungsplatten Argos SU, Maro SU und Delos SU siehe ab Seite 38.

A Fluidmaster Family Brand

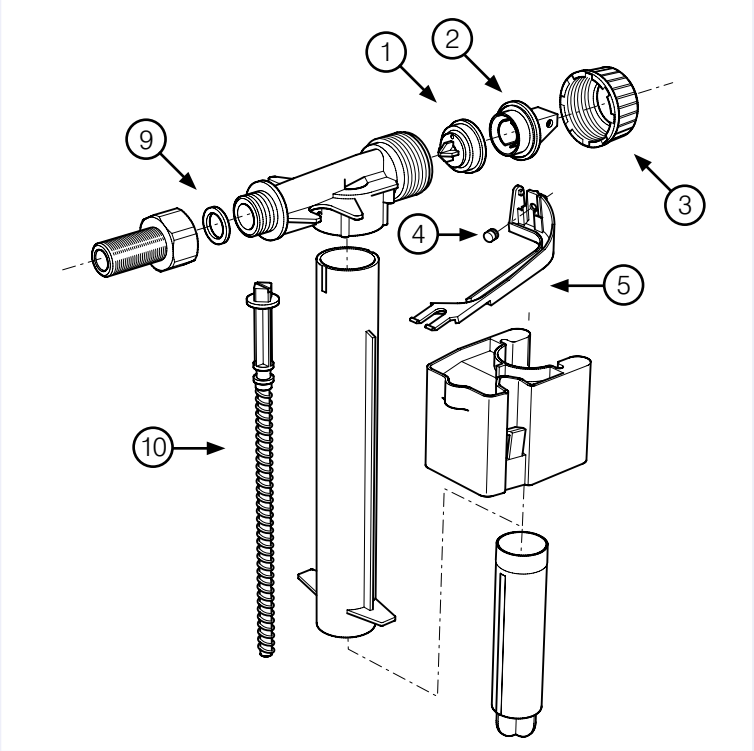

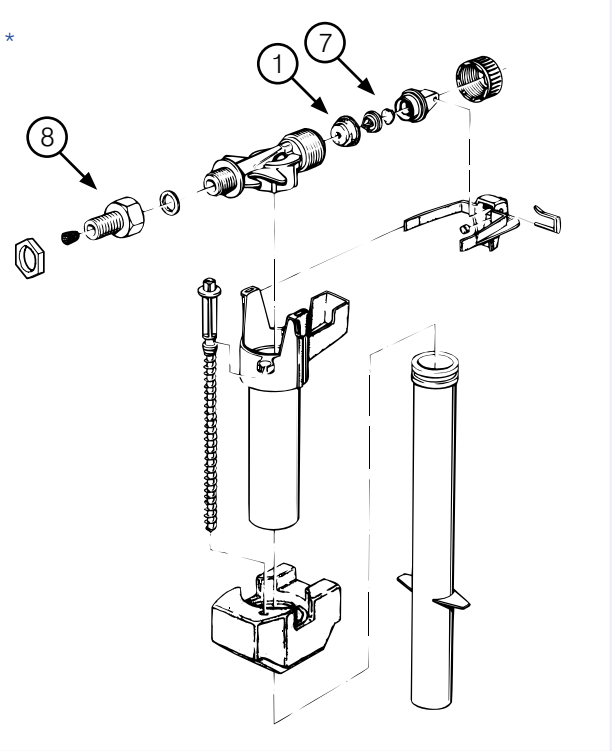

	WISA Art. Nr.	Umschreibung
1	8050800311	Membrane auf Halter montiert
	8050123011	2 x Membrane auf Halter montiert
2	8050885463	Kunststoff-Abschlussstück Nr. 70
3	8050885454	Überwurfmutter
4	1411988471	Ventildichtung
5	8050885414	Schwimmerheber
7	1411988474	Dämmscheibe
8	1405988468	Gewindestück 33 mm x G 3/8
9	1603988164	Zulaufdichtung
10	8050870005	Stellschraube
	8050428050*	Dichtungssatz (1, 4, 7 und 10)

* Letzte Produktion 2000



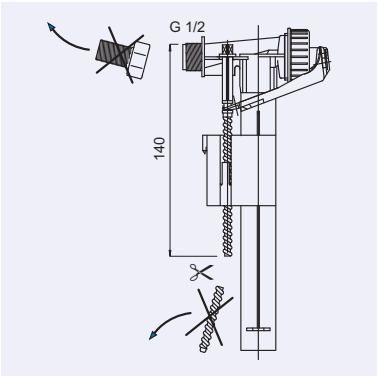

UNIVERSAL FÜLLVENTIL

- hydraulisches Füllventil
- passt in fast jeden aktuellen Spülkasten, Vorwandinstallationselement und WC-Spülkasten-Kombination.
- DIN geprüft, DVGW zugelassen
- kurze Füllzeit: 6 L innerhalb von 46 Sekunden 0,3 MPa
- Geräuschniveau 13 dB (A) bei 0,3 MPa, Klasse 1 nach ISO 3822
- Anschluss G 3/8
- stufenlos einstellbar von 6-9 Liter
- einfache Einstellmöglichkeiten
- in Einzelkartonverpackung
- ohne Gewindestück einsetzbar für WISA XS UP-Spüikasten
- ohne Gewindestück und mit gekürzter Kunststoff Gewindestange einsetzbar für übrige WISA UP-Spülkästen

EAN Nr.	WISA Art. Nr.	Umschreibung	Farbe	Karton
8711778106444	8035432572	Universal Füllventil	Weiß	36

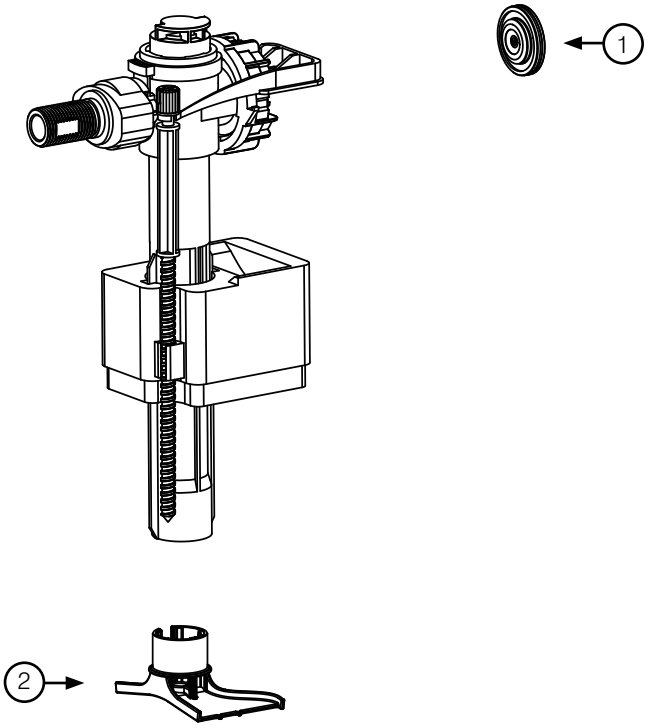

	WISA Art. Nr.	Umschreibung
1	B2-231-1-0001	Membrane zu Fluidmaster Füllventil 747
2	GR0714	Diffusor zu Fluidmaster Füllventil 747

Auslaufgarnituren

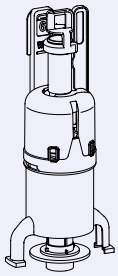

AUSLAUFGARNITUR XS/XT DUAL FLUSH 3/6 LITER

EAN Nr.	WISA Art. Nr.	Umschreibung
8711778122680	8050801525	Auslaufgarnitur für WISA XS/XT
8711778178533	8050801522	Auslaufventil DFF zu WISA XS/XT (für folgende Artikel-Nr.: 8050404111)
8711778174504	8050801527	Auslaufgarnitur für WISA XS 4/2 L
8711778164833	1411988440	Bodenventildichtung 65 mm, Loch 28,5

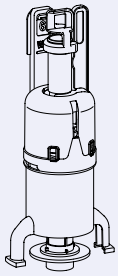

AUSLAUFGARNITUR FÜR WISA 336/450 UND 1270 DUAL FLUSH 3/6 LITER

EAN Nr.	WISA Art. Nr.	Umschreibung
8711778222472	8050801518	Auslaufgarnitur für WISA 336 (ab Mitte 2020)
8711778219984	8050801531	Auslaufventil inkl. Bodenventildichtung zu WISA 1270 (ab Mitte 2020)
8711778164833	1411988440	Bodenventildichting 65 mm, Loch 28,5 schwarz



AUSLAUFGARNITUR WISA SPÜLUNTERBRECHUNG

- Abb. ähnlich

EAN Nr.	WISA Art. Nr.	Umschreibung
8711778017108	8050800500	Auslaufgarnitur für WISA 350/295/770
8711778017146	8050800504	Auslaufgarnitur für WISA 570/670/790/870
8711778017160	8050800507	Auslaufgarnitur für WISA 600/1070/1170
8711778042926	8035820147	Auslaufgarnitur für WISA 800
8711778017153	8050800506	Auslaufgarnitur für WISA 2000/2002
8711778038837	8050800511	Auslaufgarnitur für WISA 2100 UP
8711778046665	8050800512	Auslaufgarnitur für WISA 2140/2940
8711778095670	8050800527	Auslaufgarnitur für WISA 470
8711778052680	8050800514	Auslaufgarnitur für WISA 1040
8711778164833	1411988440	Bodenventildichting 65 mm, Loch 28,5 schwarz
8711778164857	1411988436	Bodenventildichtung bis Juli 87, 65 mm, Loch 23.5 mm alte Ausführung

Auslaufgarnituren

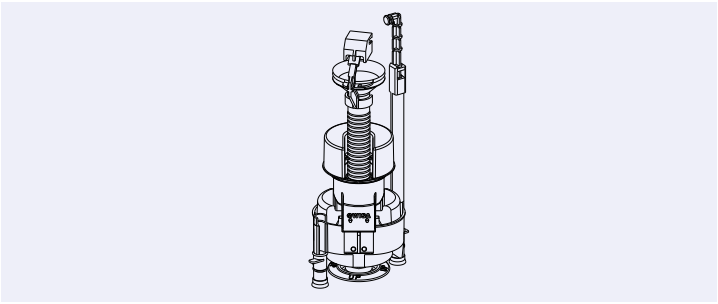

AUSLAUFGARNITUR WISA DUAL FLUSH 3/6 LITER

- Abb. ähnlich

EAN Nr.	WISA Art. Nr.	Umschreibung
8711778066373	8050801523	Auslaufgarnitur für WISA 2136 DF und Quadro
8711778117945	8035390111	Ventildichtung zu DF 3/6 Liter
8711778072183	8050801504	Auslaufgarnitur für WISA 800 DF
8711778054165	8050421408	Umrüstsatz WISA 2100 - 2136 DF, ohne Betätigungsplatte

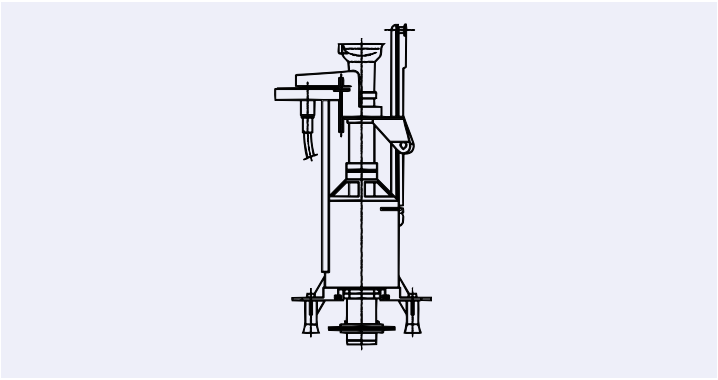

AUSLAUFGARNITUR PNEUMATIK

- Abb. ähnlich

EAN Nr.	WISA Art. Nr.	Umschreibung
8711778070417	8050800525	Auslaufgarnitur für WISA 2100 UP, inkl. Schlauch
8711778105799	8050800529	Auslaufgarnitur für WISA 470, inkl. Schlauch
8711778164833	1411988440	Bodenventildichtung 65 mm, Loch 28,5 schwarz
8711778107922	1418988432	Membrane

Scharniere und Puffer



ERSATZSCHARNIERE

EAN Nr.	WISA Art. Nr.	Umschreibung	Material
8711778190634	1409260155*	Exzentrische Scharniere für Antares S	Edelstahl
8711778159013	1409260145	Exzentrische Scharniere für Star und Star S	Edelstahl
8711778000216	1409260151	Exzentrische Scharniere für D-Star	Edelstahl
8711778159020	1409260146*	Bügelscharniere für Centaur (ab 2009)	Edelstahl
8711778159037	1409260147	Exzentrische Scharniere für Leo (ab 2009)	Edelstahl
8711778166295	1409260153*	Exzentrische Scharniere für Mars S/Libra	Edelstahl
8711778228207	1409260170	ErsatzScharniere Topfix WC-Sitz D-Star/D-Star S	Edelstahl
8711778230408	1409260175	Ersatzscharniere Topfix WC-Sitz Star/Star S	Edelstahl
8711778228214	1409260171	Ersatzscharniere Topfix WC-Sitz Antares S/Virgo S/Taurus S/Aquarius S/Scorpio S	Edelstahl
8711778228221	1409260172*	Ersatzscharniere Topfix set Zodiac S/ Aries S	Edelstahl
8711778228238	1409260173*	Ersatzscharniere Topfix WC-Sitz Libra (QR)	Edelstahl
8711778228245	1409260174	Ersatzscharniere Topfix WC-Sitz Care	Zink

* Auslaufartikel, Verfügbar solange der Vorrat reicht

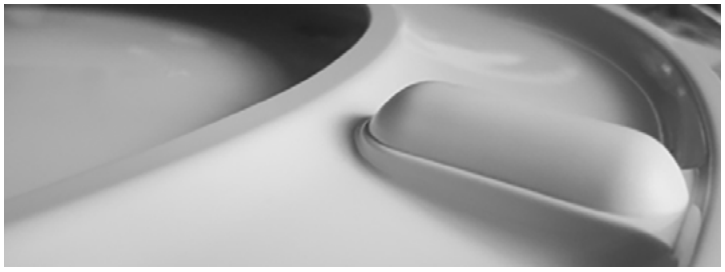

ERSATZPUFFER

EAN Nr.	WISA Art. Nr.	Umschreibung
8711778159044	1409260148*	Ersatzpuffer Antares/Star
8711778000223	1409260152*	Ersatzpuffer D-Star
8711778159051	1409260149	Ersatzpuffer Centaur (ab 2009)
8711778159068	1409260150	Ersatzpuffer Leo (ab 2009)
8711778166301	1409260154*	Ersatzpuffer für Mars und Mars S
8711778228252	1409260180	Ersatzpuffer WC-Sitz Zodiac S/Aries S
8711778228269	1409260181	Ersatzpuffer WC-Sitz Taurus S
8711778228276	1409260182*	Ersatzpuffer WC-Sitz Care
8711778228283	1409260183*	Ersatzpuffer WC-Sitz Libra (QR)/Virgo S/Aquarius S/Scorpio S

* Auslaufartikel, Verfügbar solange der Vorrat reicht

Objektabstände und Abmessungen

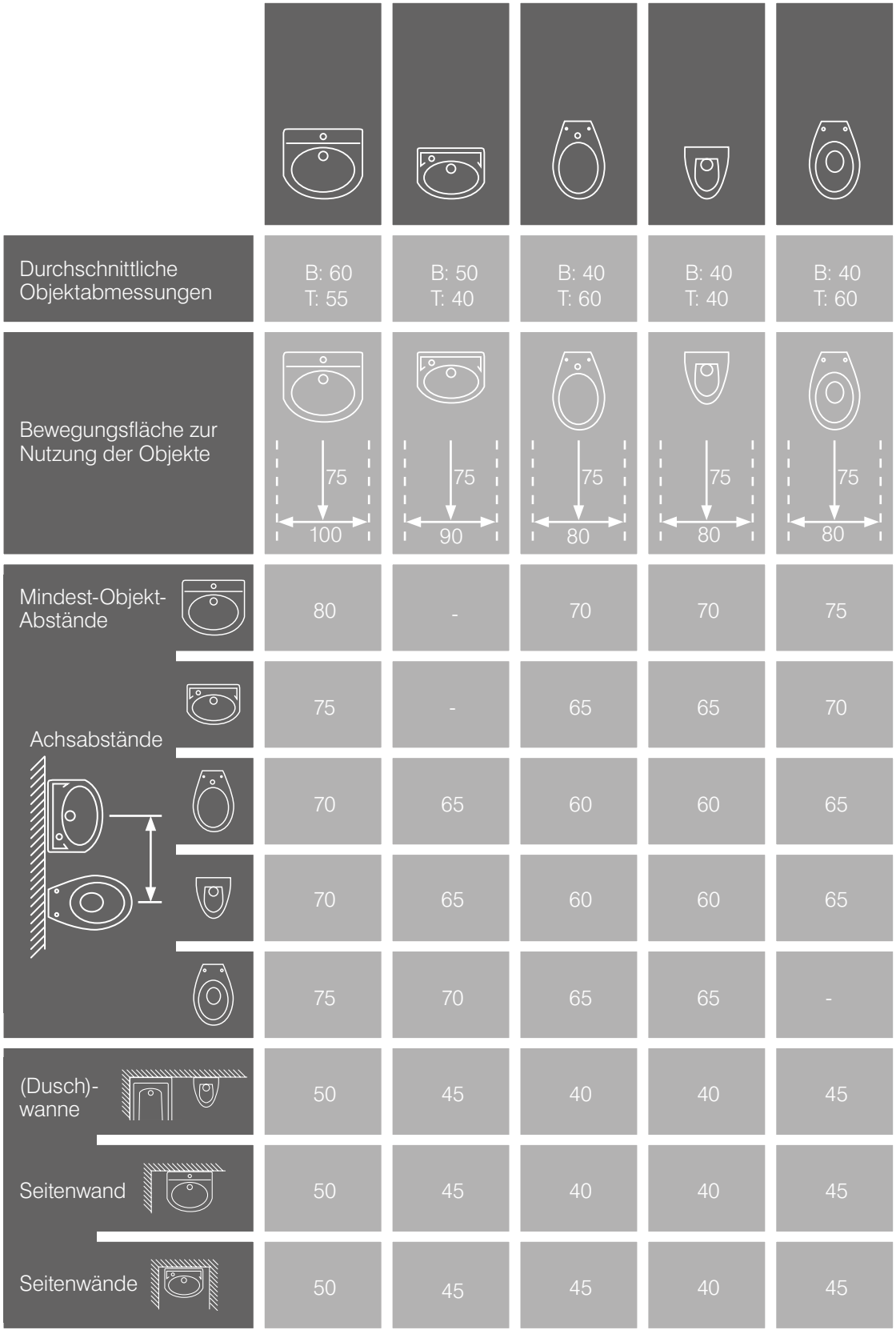



Allgemeine Geschäfts-, Verkaufs-, Liefer- und Zahlungsbedingungen

ALLGEMEINE VERKAUFSBEDINGUNGEN

1. Allgemeines

1.1 Die nachstehenden AGB gelten a) unmittelbar in allen Kaufvertragsbeziehungen und b) in entsprechender Anwendung, auch in allen anderen Rechtsbeziehungen zwischen der Fa. WISA GmbH, Sachsenstr. 34, 46499 Hamminkeln, Deutschland, (nachfolgend Verkäufer) und Unternehmern, juristischen Personen des öffentlichen Rechts und öffentlich-rechtlichen Sondervermögen sowie Verbrauchern (nachfolgend Käufer). Unternehmer ist jede natürliche oder juristische Person oder rechtsfähige Personengesellschaft, die bei Abschluss eines Rechtsgeschäfts in Ausübung ihrer gewerblichen oder selbständigen beruflichen Tätigkeit handelt; Verbraucher ist eine natürliche Person, mit denen wir in Geschäftsbeziehung treten, ohne dass ihr eine gewerbliche oder selbständige berufliche Tätigkeit zugeordnet werden kann.

1.2 Entgegenstehende oder abweichende Allgemeine Geschäftsbedingungen des Käufers werden nicht Vertragsinhalt, auch wenn der Verkäufer einen Vertrag durchführt, ohne solchen Bedingungen ausdrücklich widersprochen zu haben.

2 Vertragsanbahnung und -abschluss, Angebote, Aufträge

2.1 Angebote des Verkäufers sind freibleibend.

2.2 Mit der Bestellung einer Ware oder einer Leistung erklärt der Käufer verbindlich, die bestellte Ware oder Leistung erwerben zu wollen. Wir sind berechtigt, das in der Bestellung liegende Vertragsangebot binnen 2 Wochen nach Eingang bei uns anzunehmen. Die Annahme kann entweder schriftlich oder durch Auslieferung der Ware bzw. Erbringung der Leistung von uns erklärt werden.

2.3 Der Käufer ist zur sofortigen Prüfung der Annahmeerklärung/Auftragsbestätigung des Verkäufers verpflichtet. Etwaige Abweichungen von seiner Bestellung sind unverzüglich zu rügen. Unterbleibt dies, so richtet sich der Vertragsinhalt nach dem Inhalt der Annahmeerklärung/Auftragsbestätigung des Verkäufers. Erfolgt keine förmliche Annahmeerklärung/ Auftragsbestätigung, so gilt Vorstehendes sinngemäß für die Abschlags- bzw. Endrechnung.

2.4 Ergänzende Klauseln zur Warenbezeichnung wie 'cirka', 'wie bereits geliefert', wie 'gehabt' oder ähnliche Zusätze beziehen sich in den Verkäuferangeboten ausschließlich auf die Qualität oder Quantität der Ware, nicht aber auf den Preis.

2.5 Im Übrigen ist die Zusage einer bestimmten Eigenschaft oder Eignung der Ware zu einem bestimmten Verwendungszweck sowie die Übernahme einer Garantie nur verbindlich, wenn dies schriftlich vom Verkäufer bestätigt wird.

2.6 Hinsichtlich des Angebotes sowie der entsprechenden Angaben in Katalogen und Broschüren gelten die normalen und / oder üblichen Toleranzen. Insbesondere behalten wir uns farbliche Nuancen vor. Geringfügige Abweichungen vom Mustermaterial, von Probestücken oder von den Abbildungen in Katalogen und Broschüren und / oder Beschreibungen behalten wir uns daher vor. Derartige Abweichungen befreien den Auftraggeber nicht von seinen vertraglichen Verpflichtungen.

3. Kaufpreis, Zahlung, Verzug, Aufrechnung, Zurückbehaltung, Abtretung

3.1 Soweit für den wirksamen Vertragsschluss eine Einigung zwischen den Vertragsparteien über die Entgeltlichkeit genügt, gelten die in unserer Preisliste am Tag des Vertragsschlusses ausgewiesenen Preise, wenn sich die Vertragsparteien über die Entgeltlichkeit der von uns zu erbringenden Leistungen, nicht aber über die Höhe des Preises geeinigt haben. Alle Preise verstehen sich ab Werk.

3.2 (a) Der Kaufpreis versteht sich grundsätzlich zuzüglich der zum Vertragsschlusszeitpunkt gültigen gesetzlichen Mehrwertsteuer, wenn und soweit USt.-Steuerpflichtigkeit/ -ausweis im Einzelfall einschlägig ist. Soweit sich im vorgenannten Fall die gesetzliche Mehrwertsteuer in dem Zeitraum zwischen Vertragsschluss und Rechnungslegung erhöht, hat der Käufer die erhöhte USt. zu zahlen, soweit die vereinbarte Lieferfrist 4 Monate übersteigt.

(b) In Höhe des Wertes der von uns erbrachten Teilleistungen ist der Verkäufer berechtigt, Abschlagszahlungen zu verlangen.

3.3 Beträgt die vereinbarte Lieferfrist mehr als 4 Monate, so behält sich der Verkäufer vor, den Preis nach Maßgabe der Veränderung seiner Gestehungskosten einschl. Material- und Lohnkosten sowie ggf. der Transportkosten angemessen anzupassen, das Gleiche gilt für den Fall, dass Zölle oder Abgaben, die auf die Zulieferung zu Lasten des Verkäufers Anwendung finden, erhöht werden. Erhöht sich der Preis im Vergleich zu dem Lebenshaltungskostenindex weit überproportional, wird die Preiserhöhung auf den am Markt erzielten Preis begrenzt.

3.4 Mangels abweichender ausdrücklicher Vereinbarung ist der Kaufpreis sofort und ohne Abzug fällig, gerechnet ab Zugang der Ware und Lieferrechung beim Käufer, je nachdem, welches Ereignis später eintritt. Entsprechendes gilt für Teilleistungen. Ein etwaig vereinbarter Skontobetrag ist nur abzugsfähig, wenn die betreffende Zahlung innerhalb der Skontofrist bei dem Verkäufer gutgeschrieben ist und sich der Käufer nicht mit anderen Forderungen des Verkäufers zum Zeitpunkt der Zahlung in Verzug befindet. Skonto wird nur auf den Nettobetrag gewährt, also insbesondere nicht auf Kosten, Fracht usw. Ziff. 3.8 bleibt unberührt.

3.5 Ist mit dem Unternehmer Zahlung in anderer Währung als EURO vereinbart (Fremdwährung), erhöht sich die Kaufpreisforderung in Fremdwährung bei Rechnungserstellung, so dass der in Faktura ausgewiesene Betrag dem EURO-Gegenwert entspricht, wie er sich aufgrund der Fremdwährungsschuld im für die Preisvereinbarung maßgeblichen Zeitpunkt errechnete.

3.6 Wechsel und Schecks werden nur nach ausdrücklicher Vereinbarung und nur erfüllungshalber angenommen; sie gelten erst als Zahlung, wenn sie eingelöst sind. Diskont, Wechselspesen, Wechselsteuer und andere Abgaben gehen nach Ablauf des vereinbarten Zahlungsziels zu Lasten des Käufers.

3.7 Der Kunde kommt mit Ablauf des 7. Tages nach Zugang der Ware, spätestens aber nach Ablauf des letzten Tages eines ihm gewährten Zahlungsziels in Verzug.

3.8 Der Verkäufer ist berechtigt, bei einem beiderseitigen Handelsgeschäft bereits ab Fälligkeit Fälligkeitszinsen in Höhe von 8 % Zinsen über dem jeweiligen Basiszinssatz zu verlangen. Dem Käufer bleibt der Nachweis vorbehalten, dass uns tatsächlich ein geringerer oder gar kein Schaden entstanden ist. Der Verkäufer kann jedoch bei beiderseitigen Handelsgeschäften zumindest den gesetzlichen Fälligkeitszins verlangen. Die Geltendmachung von Verzugszin-sen bleibt unberührt.

3.9 (a) Der Käufer darf gegen Ansprüche des Verkäufers nur mit unstreitigen oder rechtskräftig festgestellten Forderungen aufrechnen.

(b Buchstabe (a) gilt entsprechend für die Ausübung von Zurückbehaltungsrechten durch den Käufer, wenn dieser Unternehmer ist.

3.10 Der Käufer ist nicht berechtigt, gegenüber Verkäuferforderungen aus einem Vertrag ein Zurückbehaltungsrecht wegen eines anderen, nicht aus diesem Vertrag stammenden Anspruchs auszuüben.

3.11 Das kaufmännische Zurückbehaltungsrecht des Käufers gem. § 369 HGB gilt für den Käufer nicht.

3.12 Bestehen begründete Zweifel an der Zahlungsfähigkeit oder Kreditwürdigkeit des Käufers und ist der Käufer trotz entsprechender Aufforderung nicht zur Vorkasse oder dazu bereit, eine geeignete Sicherheit zu stellen, so ist der Verkäufer, soweit er selbst noch nicht geleistet hat, berechtigt, Barzahlung vor einer eventuellen weiteren Lieferung zu verlangen. Das gilt insbesondere für vereinbarte aber noch nicht durchgeführte Folgegeschäfte.

3.13 Der Verkäufer behält sich vor, Zahlungen zur Begleichung der ältesten fälligen Rechnungsposten zuzüglich der darauf aufgelaufenen Verzugszinsen und Kosten zu verwenden, und zwar in der Reihenfolge: Kosten, Zinsen, Hauptforderung.

3.14 Der Käufer kann seine Forderungen gegen den Verkäufer unbeschadet der Regelung des § 354a HGB nicht an Dritte abtreten.

3.15 Wenn der Käufer nicht rechtzeitig seinen Zahlungsverpflichtungen nachkommt oder Zahlungsaufschub beantragt, in Bezug auf ihn das Konkursverfahren eröffnet wird oder zu seinen Lasten eine Pfändung vorgenommen wird, hat der Käufer alle seine Verpflichtungen dem Verkäufer gegenüber sofort zu erfüllen. In diesem Fall hat der Verkäufer ebenfalls das Recht, abgeschlossene Verträge gemäß den Bestimmungen von Artikel 3.16 dieser Allgemeinen Geschäftsbedingungen ohne gerichtliche Intervention zu lösen sowie alle von ihr gelieferten Produkte zurückzunehmen, solches unbeschadet des Rechtes auf Ersatz des von dem Verkäufer erlittenen Schadens, einschließlich Gewinnausfalls, Transport- und Lagerkosten, Zinsen u. Ä.

3.16 Sollte der Käufer mit der Zahlung einer (Teil-) Lieferung im Verzug sein, so hat der Verkäufer das Recht, die Ausführung der sonstigen noch auszuführenden Lieferaufträge oder Arbeiten aufzuschieben, solches unbeschadet des Rechtes des Verkäufers, nach Inverzugsetzung die Lieferungen endgültig einzustellen und die Zahlung sämtlicher Beträge zu verlangen, welche der Verkäufer zum betreffenden Zeitpunkt zu fordern hat sowie unbeschadet des Rechtes des Verkäufers auf eine entsprechende Entschädigung.

4. Lieferung, Gefahrübergang

4.1 Soweit keine ausdrückliche Lieferfrist vom Verkäufer zugesagt wurde, kann die Lieferung frühestens 8 Wochen nach Vertragsabschluss verlangt werden. Eine etwa vereinbarte Lieferfrist beginnt erst mit dem Eingang aller erforderlichen Unterlagen sowie einer vereinbarten Anzahlung des Käufers bei dem Verkäufer zu laufen (Genehmigungen, Freigaben etc.).

4.2 Wurde dem Verkäufer eine bestimmte Lieferfrist fest zugesagt, so gilt diese als eingehalten, wenn bis zu ihrem Ablauf der Liefergegenstand gem. Ziff. 3.1 dem Käufer zur Verfügung gestellt wurde.

4.3 Lieferung erfolgt durch Bereitstellung der Ware am Sitz des Verkäufers, Verpackung, Transport, Versicherung exklusive. Bei Abholung von der Lieferstelle obliegen dem Käufer bzw. seinen Beauftragten das Beladen des Fahrzeugs und die Beachtung der gesetzlichen Vorschriften bzgl. des Gefahrguttransports.

4.4 Ist im Einzelfall Versand vereinbart, versendet der Verkäufer die Ware stets auf Wunsch des Käufers gem. § 447 BGB auf dessen Gefahr und Kosten. Das Gleiche gilt für Verpackung und nach Vertragsschluss eintretende Erhöhungen der Frachtsätze, etwaige Mehrkosten für Umleitung, Lagerkosten usw., sofern nicht ausdrücklich schriftlich frachtfreie Lieferung vereinbart ist.

4.5 Soweit Verkäufer-Mitarbeiter in den Fällen Ziff. 3.1 und 4.3, 4.4 außerhalb des vertraglich vereinbarten Leistungsbereichs bei Verlade- und Entladetätigkeiten behilflich sind, handeln sie im alleinigen Auftrag des Käufers. Hierbei an der Ware oder sonstig verursachte Schäden gehen daher zu Lasten des Käufers.

4.6 (a) Die Gefahr geht spätestens mit der Übergabe der Lieferteile auf den Frachtführer an der Stelle gem. Ziff. 4.3 über, und zwar auch dann, wenn Teillieferungen erfolgen oder der Verkäufer noch andere Leistungen, z. B. die Versendung oder Anfuhr und Aufstellung, übernommen hat. Auf Wunsch des Käufers wird auf seine Kosten die Sendung durch den Verkäufer gegen

Diebstahl, Bruch-, Transport-, Feuer- und Wasserschäden sowie sonstige versicherbare Risiken versichert, wobei der Verkäufer insoweit nur als Vermittler tätig wird.

(b) Bei Annahmeverzug erfolgt ohne weitere Ankündigung/Mahnung die Einlagerung der Ware auf Kosten und Gefahr des Käufers.

(c) Bei Verzug des Käufers mit der Abnahme wird der Kaufpreis sofort fällig.

(d) Hat der Frachtführer die Ware übernommen, ohne einen Vermerk auf dem Frachtbrief oder der Empfangsbestätigung, so gilt dies als Beweis dafür, dass sich die Verpackung in einem einwandfreien Zustand befunden hat.

4.7 Teillieferungen sind zulässig, soweit das dem Käufer unter Berücksichtigung der Interessen beider Parteien zumutbar ist.

4.8 Die Verpackung bleibt, soweit es sich nicht um Einwegverpackungen handelt, Verkäufereigentum. Der Käufer ist zur sofortigen Rückgabe verpflichtet. Gerät der Käufer mit seiner Rückgabeverpflichtung in Verzug, so ist der Verkäufer berechtigt, eine Entschädigung für den Nutzungsausfall in Höhe von 1% des Anschaffungspreises pro Tag zu verlangen. Dies gilt insbesondere auch bei Mehrweggestellen. Der Käufer hat die Möglichkeit nachzuweisen, dass ein Schaden in der geltend gemachten Höhe nicht oder nur in geringerem Umfange entstanden ist. Bei Beschädigungen oder bei Verlust von Teilen (insbesondere Haltestangen) ist der Käufer zum Ersatz verpflichtet. Einwegverpackung geht in das Eigentum des Käufers über und wird nicht zurückgenommen. Verpackung erfolgt nicht positionsweise, sondern ausschließlich nach transport- und produktionstechnischen Gesichtspunkten. Stets bestimmt das größere Maß der Einheit die Verpackungslänge.

4.9 Die unbeanstandete Übernahme der Sendung durch den Transportführer gilt als Beweis für die einwandfreie Beschaffenheit der Verpackung und der ordnungsgemäßen Verladung, es sei denn, dass der Käufer nachweist, dass die Verpackung bei der Übergabe der Sendung an den Transportführer Mängel aufwies bzw., dass die Verladung nicht ordnungsgemäß erfolgte. Der Käufer hat die Verpackung auf äußere Schäden hin zu kontrollieren und Beschädigungen auf dem Lieferschein zu vermerken. Transportschäden hat der Käufer dem Verkäufer auch im Falle unbeschädigter Verpackung binnen 6 Tagen schriftlich mitzu-teilen.

4.10 (a) Sofern Verkäufer-Lieferungen in von ihm besorgten Leihgebinden jeglicher Art erfolgen, sind diese spätestens innerhalb von 30 Tagen nach Eintreffen beim Käufer von diesem in entleertem, einwandfreiem Zustand auf seine Rechnung und sein Risiko an den Verkäufer zurückzusenden. Kommt der Käufer dieser Verpflichtung nicht nach, kann der Verkäufer für die über 30 Tage hinausgehende Zeit eine angemessene Mietgebühr berechnen und nach erfolgloser angemessener Nachfristsetzung zur Rückgabe unter Anrechnung der vorgenannten Gebühren den Wiederbeschaffungspreis verlangen. Die angebrachten Kennzeichen dürfen nicht entfernt werden. Leihverpackungen dürfen nicht vertauscht und nicht mit anderem Gut befüllt werden.

(b) Für Wertminderung, Vertauschen und Verlust haftet der Käufer ohne Rücksicht auf Verschulden. Eine Verwendung als Lagerbehälter oder Weitergabe an Dritte ist unzulässig.

4.11 Wenn und soweit die Parteien im jeweiligen Einzelvertrag Handelsklauseln verwenden, so gilt für deren Auslegung die zur Zeit des Einzelvertragsschlusses gültige Fassung der INCOTERMS, auch soweit diese in Widerspruch zu den Inhalten der Ziff. 4. stehen.

4.12 Für die Beachtung gesetzlicher und behördlicher Vorschriften für die Einfuhr, Lieferung, Lagerung und Verwendung der vom Verkäufer gelieferten Waren im Bestimmungsland bzw. am Bestimmungsort und der Transitländer der Lieferung ist der Käufer verantwortlich, ebenso für die Beschaffung der notwendigen Import- und Transitpapiere (Zoll usw.), soweit diese nicht ausschließlich aus gesetzlichen Gründen durch den Verkäufer beschafft werden müssen.

4.13 Richtige und rechtzeitige Selbstbelieferung des Verkäufers bleibt vorbehalten.

4.14 Falls ausnahmsweise vereinbart ist, dass der Verkäufer Zoll- und Einfuhrabgaben des Bestimmungslandes oder von Transitländern trägt, gehen zwischen Annahme der Bestellung und Auslieferung der Ware in Kraft tretende Erhöhungen derartiger Abgaben zu Lasten des Käufers.

4.a Rücksendung

4.a.1 Wenn der Käufer sich weigert, die gekauften Produkte anzunehmen oder sie dem Verkäufer zurücksendet, ohne dass der Verkäufer sich schriftlich damit einverstanden erklärt hat, hat der Verkäufer das Recht, die verweigerten oder zurückgesandten Produkte auf Rechnung und Gefahr des Käufers zu lagern und für den Käufer verfügbar zu halten, ohne dass daraus irgendeine Anerkennung eventueller Mängelrügen gefolgert werden kann.

4.a.2 Eine eventuelle Rücksendung befreit den Käufer in keinerlei Hinsicht von seinen Zahlungsverpflichtungen.

4.a.3 Die tatsächlichen Kosten, die sich aus einer Rücksendung oder den anlässlich einer Rücksendung von dem Verkäufer getroffenen Maßnahmen ergeben oder damit zusammenhängen, wird der Verkäufer dem Käufer in Rechnung stellen, indem er ihm eine spezifizierte Übersicht übergibt.

4.a.4 Jede Rücksendung geht ebenfalls auf Rechnung und Gefahr des Käufers.

5. Eigentumsvorbehalt

5.1 Die jeweils gekauften Waren gehen erst dann in das Eigentum des Käufers über, wenn dieser seine gesamten Verbindlichkeiten aus der Geschäftsverbindung mit dem Verkäufer, einschließlich Nebenforderungen, Schadensersatzansprüche und Einlösungen von Schecks und Wechseln, erfüllt hat. Ist der Käufer Verbraucher, geht das Eigentum auf ihn über, wenn er die Forderung des Verkäufers aus diesem Geschäft bezahlt hat. Ist solche Erfüllung eingetreten, lebt der Eigentumsvorbehalt für davor gekaufte Waren nicht wieder auf, auch wenn dem Verkäufer danach aus neuen Warenlieferungen neue Forderungen zustehen.

5.2 Der Eigentumsvorbehalt bleibt auch dann bestehen, wenn einzelne Forderungen des Verkäufers in eine laufende Rechnung aufgenommen werden und der Saldo gezogen und anerkannt ist.

5.3 In der Rücknahme der Vorbehaltsware liegt ein Rücktritt vom Vertrag nur dann vor, wenn der Verkäufer dies ausdrücklich schriftlich erklärt. Tritt der Verkäufer vom Vertrag zurück, so kann er für die Dauer der Überlassung des Gebrauchs der Ware eine angemessene Vergütung verlangen.

5.4 Der Käufer ist berechtigt, die Ware im ordentlichen Geschäftsgang weiter zu veräußern. Er tritt dem Verkäufer bereits jetzt alle Forderungen in Höhe des Rechnungsbetrages ab, die er aus der Weiterveräußerung gegen einen Dritten erwirbt. Wir nehmen die Abtretung an. Nach der Abtretung ist der Verkäufer zur Einziehung der Forderung ermächtigt. Wir behalten uns vor, die Forderung selbst einzuziehen, sobald der Käufer seinen Zahlungsverpflichtungen nicht ordnungs-gemäß nachkommt und in Zahlungsverzug gerät. Das Gleiche gilt hinsichtlich der aus einer Verarbeitung der Vorbehaltsware resultierenden Forderung des Käufers. Andere Verfügungen als die genannten darf der Käufer nicht treffen, insbesondere die Vorbehaltsware nicht anderweitig verpfänden oder zur Sicherheit übereignen. Die Be- und Verarbeitung der Ware durch den Käufer erfolgt im Namen und im Auftrag für uns. Erfolgt eine Verarbeitung mit uns nicht gehörenden Gegenständen, so erwerben wir an der neuen Sache das Miteigentum im Verhältnis zum Wert der von uns gelieferten Ware zu den sonstigen verarbeiteten Gegenständen. Dasselbe gilt, wenn die Ware mit anderen, dem Verkäufer nicht gehörenden Gegenständen vermischt wird.

5.5 (a) Solange der Käufer seine Verbindlichkeiten dem Verkäufer gegenüber ordnungsgemäß erfüllt, ist er zur Weiterverwendung der Vorbehaltsware im üblichen Geschäftsgang befugt; dies gilt jedoch nicht, wenn und soweit zwischen dem Käufer und seinen Abnehmern ein Abtretungsverbot hinsichtlich der Kaufpreisforderung vereinbart ist. Zu Verpfändungen, Sicherungsübereignungen oder sonstigen Belastungen ist der Käufer nicht befugt.

(b) Der Käufer ist im Falle eines Weiterverkaufs verpflichtet, seinerseits einen Eigentumsvorbehalt mit seinem Kunden zu vereinbaren, ohne den mit uns vereinbarten Eigentumsvorbehalt offen zu legen (nachgeschalteter Eigentumsvorbehalt).

5.6 Der Käufer tritt hiermit die durch Weiterveräußerung der Vorbehaltsware entstehenden Ansprüche gegen Dritte zur Sicherung aller unserer Forderungen an den Verkäufer ab. Veräußert der Käufer Waren, an der der Verkäufer gemäß 5.4 nur anteiliges Eigentum hat, so zediert er an den Verkäufer die Ansprüche gegen die Dritten zum entsprechenden Teilbetrag an den dies hiermit annehmenden Verkäufer. Verwendet der Käufer die Vorbehaltsware im Rahmen eines Werk- (oder ähnlichen) Vertrages, so tritt er die (Werklohn-) forderung in Höhe des Rechnungswerts, der verkäuferseits insoweit eingebrachten Waren, an den dies hiermit annehmenden Verkäufer ab.

5.7 Der Käufer ist bei ordnungsgemäßem Geschäftsgang zur Einziehung der Forderungen aus einer Weiterverwendung der Vorbehaltsware ermächtigt. Hat der Verkäufer konkreten Anlass zur Sorge, dass der Käufer seine Verpflichtungen dem Verkäufer gegenüber nicht ordnungsgemäß erfüllt oder erfüllen wird, so hat der Käufer auf Verkäuferverlangen die Abtretung seinen Abnehmern mitzuteilen, sich jeder Verfügung über die Forderungen zu enthalten, dem Verkäufer alle erforderlichen Auskünfte über den Bestand der in Verkäufer-Eigentum stehenden Waren und die an den Verkäufer abgetretenen Forderungen zu geben sowie die Unterlagen zur Geltendmachung der Forderungen auszuhändigen. Zugriffe Dritter auf die Vorbehaltsware und die abgetretenen Forderungen sind dem Verkäufer unverzüglich mitzuteilen.

5.a Gussformen

5.a.1 Wenn der Verkäufer für den Käufer eine Guss- oder andere Form, ein Hilfswerkzeug u. Ä. herstellen, ändern oder verbessern soll, wird der Verkäufer dazu übergehen, nachdem der Käufer dem Verkäufer die vereinbarten (geschätzten) Herstellungskosten gezahlt hat.

5.a.2 Wenn der Käufer dem Verkäufer zur Herstellung von Produkten Guss- oder sonstige Formen, Hilfswerkzeuge u. Ä. zur Verfügung stellt, braucht der Verkäufer dem Käufer die Guss- und sonstigen Formen, Hilfswerkzeuge u. Ä. erst zurückzugeben, nachdem der Käufer alle Forderungen beglichen hat, welche der Verkäufer auf Grund erledigter Arbeiten, gelieferter Produkte oder aus irgendeinem anderen Grund an ihn hat.

5.a.3 Der Verkäufer haftet nicht für Verlust oder Beschädigung von Guss- oder sonstigen Formen, Hilfswerkzeugen u. Ä., die der Käufer ihm zur Verfügung gestellt hat, außer im Falle von Vorsatz oder grober Fahrlässigkeit auf Seiten des Verkäufers. In diesem Fall wird der Verkäufer nach seiner Wahl entweder die betreffenden Gegenstände reparieren oder ersetzen, oder eine Entschädigung zahlen.

5.a.4 Guss- oder sonstige Formen, Hilfswerkzeuge u. Ä., die von dem Verkäufer

für den Käufer oder ganz oder zum Teil nach den Anweisungen des Verkäufers hergestellt sind, wird der Verkäufer, wenn der Käufer die vereinbarten Herstellungskosten gezahlt hat, während eines Jahres nach der Ausführung der letzten Bestellung des Käufers bei dem Verkäufer für den Käufer aufbewahren. Nach Ablauf dieser Frist wird der Verkäufer auf schriftliches Verlangen des Käufers die Guss- oder sonstigen Formen, Hilfswerkzeuge u. Ä. dem Käufer übergeben. Sollte der Käufer den Verkäufer nicht innerhalb der vorgenannten Frist schriftlich bitten, ihm die Guss- oder sonstigen Formen, Hilfswerkzeuge u. Ä. zu übergeben, so erlischt die Verpflichtung des Verkäufers dem Käufer die Guss- oder sonstigen Formen, Hilfswerkzeuge u. Ä. zu übergeben.

5.a.5 Wenn der Verkäufer schriftlich angegeben hat, für welche Produktmenge eine Guss- oder andere Form, ein Hilfswerkzeug u. Ä. verwendbar ist, wird davon ausgegangen, dass die Guss- oder andere Form, das Hilfswerkzeug u. Ä. sich nach der Herstellung der betreffenden Menge nicht zur Herstellung weiterer Produkte eignet. Sollte eine solche schriftliche Angabe nicht erfolgt sein, so wird der Verkäufer, sobald sich herausstellt, dass eine Guss- oder andere Form, ein Hilfswerkzeug u. Ä. sich nicht mehr zur Herstellung von Produkten eignet, solches ausschließlich zur Beurteilung des Verkäufers, den Käufer darüber unterrichten. In diesem Fall wird der Verkäufer dem Käufer ebenfalls die mit der Reparatur bzw. der erneuten Herstellung der Guss- oder anderen Form, des Hilfswerkzeugs u.Ä. verbundenen Kosten mitteilen.

5.b Geistige Eigentumsrechte

5.b.1 Der Verkäufer behält sich in Bezug auf die von ihm hergestellten Entwürfe, Zeichnungen und Muster, Produkte, Guss- und sonstigen Formen, Hilfswerkzeuge u. Ä. sowie in Bezug auf die von ihn angewendeten Herstellungsverfahren ausdrücklich alle geistigen Eigentumsrechte sowie alle sich daraus ergebenden Rechte wie Musterschutz-, Urheber- und Patentrechte vor.

5.b.2 Alle von dem Verkäufer zur Verfügung gestellten Entwürfe, Zeichnungen, Muster, Kostenanschläge, Pläne in Bezug auf Qualitätshandbücher u. Ä. bleiben Eigentum des Verkäufers und sind dem Verkäufer auf sein Verlangen sofort zurückzusenden. Sie dürfen ohne die ausdrückliche schriftliche Genehmigung des Verkäufers weder ganz, noch zum Teil kopiert oder Dritten (zur Einsicht) übergeben werden oder vom Käufer zur Herstellung von Produkten und/oder dem Erbringen von Leistungen angewendet werden.

5.c Ansprüche Dritter

5.c.1 Wenn der Verkäufer Produkte nach Entwürfen, Zeichnungen, Mustern, Guss- oder sonstigen Formen, Hilfswerkzeugen oder sonstigen Anweisungen im weitesten Sinne, welche der Verkäufer vom Käufer bekommen hat, herstellt, garantiert der Käufer, dass im Falle der Herstellung und/oder Lieferung dieser Produkte keine geistigen Eigentumsrechte Dritter verletzt werden. Der Käufer stellt den Verkäufer von allen diesbezüglichen Ansprüchen frei.

5.c.2 Sollte ein(e) Dritte(r) auf Grund eines vermeintlichen geistigen Eigentumsrechtes Bedenken gegen die Herstellung oder Lieferung von Produkten im Sinne des vorigen Absatzes anmelden, so hat der Verkäufer das Recht, die Herstellung und/oder die Lieferung der Produkte unverzüglich einzustellen und vom Käufer Ersatz der entstandenen Kosten zu verlangen.

6. Gewährleistung, Garantie

6.1 Soweit nicht einzelvertraglich abweichend vereinbart, liefert der Verkäufer die Kaufsache gemäß seiner regulären Produktbeschreibung (Katalog etc.) soweit vorhanden, ansonsten in durchschnittlicher Güte. Eine darüber hinausgehende Beschaffenheit der Kaufsache schuldet der Verkäufer dann nicht. Eine solche Verpflichtung kann der Käufer insbesondere dann auch nicht aus anderen Darstellungen der Kaufsache in öffentlichen Äußerungen oder in der Werbung des Verkäufers oder seines Vorlieferanten/Herstellers herleiten, es sei denn, der Verkäufer hat diese weitergehende Beschaffenheit ausdrücklich in individueller Vereinbarung bestätigt. Garantien bedürfen der ausdrücklichen schriftlichen Bestätigung durch die Geschäftsleitung des Verkäufers. Auf Grund geringerAbweichungen in der Qualität, den Maßen und der Farbe, die sich aus technischer Sicht nicht vermeiden lassen und nach Handelsbrauch allgemein zulässig sind, oder des normalen Verschleißes von Produkten oder Teilen davon, können keine Ansprüche auf Grund dieses Artikels geltend gemacht werden. Die Garantie gilt weder für Produkte, welche der Verkäufer ausdrücklich von der Garantie ausgenommen hat, noch für Produkte, die sich aus Resten oder Sonderpartien zusammensetzen, außer wenn der Verkäufer solches ausdrücklich angegeben haben sollte.

6.2 Ist der Käufer Unternehmer, leisten wir für Mängel der Ware zunächst nach unserer Wahl Gewähr durch Nachbesserung oder Ersatzlieferung. Ist der Käufer Verbraucher, geht das Wahlrecht auf den Verkäufer mit Ablauf einer vom Verkäufer dem Verbraucher gesetzten angemessenen Frist zur Erklärung der Wahl über. Der Verkäufer ist berechtigt, die Art der gewählten Nacherfüllung zu verweigern, wenn sie nur mit unverhältnismäßigen Kosten möglich ist und die andere Art der Nacherfüllung ohne erhebliche Nachteile bleibt. Schlägt die Nacherfüllung fehl, kann der Kunde nach seiner Wahl Herabsetzung der Vergütung (Minderung) oder Rückgängigmachung des Vertrages (Rücktritt) verlangen. Das Recht des Käufers, neben dem Rücktritt in der gesetzlichen Weise Schadenersatz zu verlangen, bleibt unberührt, mit Ausnahme der Einschränkungen für Schadenersatzansprüche des Käufers gemäß Ziff. 7. Besteht der Mangel darin, dass der Kunde eine mangelhafte Montageanleitung erhalten hat, ist der Verkäufer lediglich zur Lieferung einer mangelfreien Montageanleitung verpflichtet; das gilt auch nur dann, wenn der Mangel der Montageanleitung der ordnungsgemäßen Montage entgegensteht.

6.3 Die nach der gesetzlichen Rügepflicht gemäß § 377 HGB vorgesehene Rüge kann nur in Schriftform wirksam durch den Käufer erklärt werden. Die weiteren gesetzlichen Voraussetzungen des § 377 HGB bleiben unberührt. Unabhängig davon sind Gewährleistungsansprüche des Käufers ausgeschlossen, wenn der Käufer offensichtliche Mängel nicht innerhalb einer Frist von 2 Wochen, gerechnet ab Empfang der Ware bis zur Absendung der Rüge, schriftlich rügt. Hinsichtlich der Transportschäden bleibt Ziff. 4.9. unberührt.

6.4 Die Lieferung einer mangelfreien Sache zum Zwecke der Nacherfüllung erfolgt grundsätzlich nur Zug um Zug gegen Aushändigung der mangelhaften Sache.
Der Verkäufer ist berechtigt, die Ersatzlieferung zu verweigern, wenn der Käufer die mangelhafte Sache bereits nachhaltig in Benutzung genommen hat. Kann der Käufer gleichwohl Ersatzlieferung verlangen, ist der Verkäufer berechtigt, Wertersatz für die vom Käufer gezogenen Nutzungen geltend zu machen und die Nacherfüllung bis zur Zahlung des jeweiligen Betrages zu verweigern.

6.5 Erbringt der Verkäufer Leistungen bei der Mängelsuche, -prüfung oder -beseitigung, ohne hierzu verpflichtet zu sein, so z.B. weil eine unberechtigte Mängelrüge ausgesprochen wurde, so hat der Käufer die dem Verkäufer hierdurch entstandenen Kosten zu ersetzen.

6.6 Zu ersetzen ist auch ein Mehraufwand bei der Mängelbeseitigung, der bei dem Verkäufer dadurch entsteht, dass der Käufer seinen Mitwirkungspflichten nicht ordnungsgemäß nachkommt. Die Durchführung von Mängelsuche, -prüfung und -beseitigung stellt kein Anerkenntnis des Mangels durch den Verkäufer dar.

6.7 Aufwendungen im Zusammenhang mit Mängeln, die dem Käufer deswegen entstehen, weil er die Ware an einen anderen Ort als den nach dem Kaufvertrag vorgegebenen Ablieferungsort verbracht hat, gehen zu seinen Lasten.

6.8 Die Verjährungsfrist für Ansprüche des Käufers aus Gewährleistung beträgt ein Jahr, in Fällen, bei denen die Gewährleistung auf dem Verkauf einer Sache beruht, die entsprechend ihrer üblichen Verwendungsweise für ein Bauwerk verwendet worden ist und dessen Mangelhaftigkeit verursacht hat, fünf Jahre. Die Verjährungsfrist beginnt stets mit der Ablieferung der verkauften Sache.

6.9 § 479 BGB bleibt unberührt.

6.10 Der Käufer geht seiner Gewährleistungsansprüche verlustig, wenn er trotz Mängelkenntnis den Einbau oder die Verarbeitung oder den Weitervertrieb der Ware vornimmt.

6.11 Der Verkäufer haftet nicht für Kosten und Schäden, die eine direkte oder indirekte Folge sind von:
- Nachlässigkeiten des Käufers oder seinen Angestellten, oder von Personen, die von ihm beschäftigt sind oder mit der Ausführung einer Tätigkeit beauftragt wurden;
- Fehler und/oder Mangel in einem Produkt (ein ungeeignetes Produkt);
- Verzögerung eines Schadens, die an den Produkten während des Transports entstanden sind.;
- Fehlerhaften und/oder ungeeigneten Gebrauch der durch ihn gelieferten Produkte;
- Material- und/oder Qualitätsauswahl des Kupfers in den gelieferten Produkten;
- Spannungsrisskorrosion;
- Nicht ordnungsgemäßer oder nicht rechtzeitiger Ausführung des Auftrags.

6.12 Mängel an einem Teil der Liefersache berechtigen nicht dazu, die gesamte Lieferung als untauglich zu erklären.

6.13 Der Gewährleistungsanspruch umfasst bei Badewannen, Duschwannen und Whirlpools die Ersatzlieferung der betreffenden Wanne. Ein- und Ausbaukosten können nur ersetzt werden, wenn der Fehler bei sorgfältiger Überprüfung der Wanne vor dem Einbau nicht hat festgestellt werden können. Wir weisen besonders darauf hin, dass es zur Sorgfaltspflicht jedes Installateurs gehört, die Wanne vor dem Einmauern mit Wasser zu füllen und ablaufen zu lassen. Dabei ist eine optische Dichtigkeitsprüfung durchzuführen.

6.14 Unter Berücksichtigung der genannten Punkte steht der Verkäufer ein für die Qualität der durch ihn gelieferten Produkte für folgende Fristen:
- Spülkästen: 10 Jahre, mit Ausnahme von Verschleißteilen und elektronischen Baugruppen. Auf Elektronik gilt eine Garantiezeit von einem Jahr
- Keramische Produkte: 5 Jahre
- Manschetten: 10 Jahre
- WC-Sitze: 5 Jahre
- Acryl-Duschwannen und Badewannen: 10 Jahre
- Whirlpoolsysteme: 2 Jahre
- Glasprodukte: 2 Jahre

7. Haftung, Verjährung

In Fällen vertraglicher und außervertraglicher Haftung leistet der Verkäufer Schadensersatz oder Ersatz vergeblicher Aufwendungen nur nach folgenden Regeln:

7.1 Der Verkäufer haftet auf Schadensersatz in voller Höhe bei Vorsatz und grober Fahrlässigkeit.

7.2 Bei Fehlen einer Beschaffenheit, für deren Vorhandensein der Verkäufer eine Garantie übernommen oder die der Käufer zugesichert hat, haftet der Verkäufer nur in Höhe des vorhersehbaren, typischen Schadens, der durch die Garantie bzw. die Zusicherung verhindert werden sollte, soweit das Fehlen der garantierten/zugesicherten Beschaffenheit nicht seinerseits auf Vorsatz/grober Fahrlässigkeit beruht.

7.3 Bei leicht fahrlässigen Pflichtverletzungen beschränkt sich unsere Haftung auf den nach Art der Ware vorhersehbaren, vertragstypischen, unmittelbaren Durchschnittsschaden. Dies gilt auch bei leicht fahrlässigen Pflichtverletzungen unserer gesetzlichen Vertreter oder Erfüllungsgehilfen. Gegenüber Unternehmern haften wir bei leicht fahrlässiger Verletzung unwesentlicher Vertragspflichten nicht.

7.4 Die vorstehenden Haftungsbeschränkungen gelten nicht für Ansprüche des Käufers aus dem Produkthaftungsgesetz und bei uns zurechenbaren Körper- und Gesundheitsschäden oder bei Verlust des Lebens des Käufers.

7.5 Andere gesetzliche Schadensersatz-Ausschlusstatbestände (z.B. § 281 Abs. 1 Satz 3 BGB) bleiben unberührt.

7.6 Für alle Ansprüche des Käufers gegen den Verkäufer auf Schadensersatz oder Ersatz vergeblicher Aufwendungen bei vertraglicher und außervertraglicher Haftung gilt außer in Fällen von Personenschäden, Vorsatz und grober Fahrlässigkeit, Haftung nach Produkthaftungsgesetz eine Verjährungsfrist von einem Jahr.

7.7 Die vereinbarten Lieferfristen werden um die Zeit verlängert, in der der Verkäufer oder seine Lieferanten auf Grund höherer Gewalt nicht in der Lage ist bzw. sind, seinen Verpflichtungen nachzukommen oder solches in hohem Maße erschwert wird.

7.8 Wenn die höhere Gewalt zwei Monate angedauert hat oder mit Sicherheit andauern wird, haben beide Parteien das Recht, den (Rest-) Vertrag schriftlich zu lösen. In diesem Fall wird keine der Parteien schadenersatzpflichtig sein.

7.9 Außer wenn eine andere Vereinbarung getroffen sein sollte, ist jede Verantwortlichkeit bzw. Haftung für die Montage der von dem Verkäufer gelieferten Produkte von anderen als den Verkäufer ausgeschlossen. Die Kosten der Montage durch den Verkäufer sind nicht in den angegebenen Preisen enthalten und werden einzeln in Rechnung gestellt, außer wenn eine andere Vereinbarung getroffen sein sollte.

8. Technische Beratung, Verwendung und Verarbeitung

Die anwendungstechnische Beratung des Verkäufers in Wort, Schrift und durch Versuche erfolgt nach bestem Wissen, gilt jedoch nur als unverbindlicher Hinweis, auch in Bezug auf etwaige Schutzrechte Dritter und befreit den Käufer nicht von der eigenen Prüfung der vom Verkäufer gelieferten Produkte auf ihre Eignung für die beabsichtigten Verfahren und Zwecke. Anwendung, Verwendung und Verarbeitung der Produkte erfolgen außerhalb der Kontrollmöglichkeiten des Verkäufers und liegen daher aus-schließlich im Verantwortungsbereich des Käufers.

9. Geheimhaltung, Datenschutz, Schutzrechte, Urheberrechte

9.1 Die Parteien verpflichten sich, alle im Rahmen der Vertragserfüllung erlangten Kenntnisse und vertraulichen Informationen und Betriebsgeheimnisse des jeweils anderen Vertragspartners zeitlich unbegrenzt vertraulich zu behandeln und nur im Rahmen der Vertragserfüllung zu verwenden.

9.2 Beide Vertragsparteien beachten die Regeln des Datenschutzes. Die Abwicklung der Geschäftsbeziehung wird auf Verkäuferseite durch eine Datenverarbeitungsanlage unterstützt. Demgemäß werden Daten des Käufers in einer automatischen Datei erfasst und gespeichert. Von dieser Speicherung wird der Käufer hiermit unterrichtet.

9.3 Sofern der Verkäufer Kaufgegenstände nach Zeichnungen, Modellen oder sonst nach Angaben des Käufers liefert, übernimmt der Käufer die Gewähr, dass durch die Herstellung, Lieferung und den Gebrauch der Ware gewerbliche Schutzrechte und sonstige Rechte Dritter nicht verletzt werden. Der Verkäufer ist zu einer entsprechenden Prüfung nicht verpflichtet.

9.4 Dem Käufer überlassene Unterlagen und Zeichnungen sowie vom Verkäufer erbrachte konstruktive und andere Leistungen oder Gestaltungsvorschläge darf der Käufer nur für den vereinbarten Zweck verwenden.

9.5 Es ist unzulässig, anstelle der Erzeugnisse des Verkäufers unter Hinweis auf diese Erzeugnisse Ersatzprodukte anzubieten oder zu liefern sowie in Preislisten und ähnlichen Geschäftspapieren Produktbezeichnungen des Verkäufers, gleichgültig ob geschützt oder nicht, mit dem Wort ‘Ersatz’ in Verbindung zu bringen oder den Bezeichnungen von Ersatzprodukten gegenüber zu stellen.

9.6 Es ist ferner unzulässig, bei der Verwendung von Erzeugnissen des Verkäufers für Fabrikationszwecke oder bei der Weiterverarbeitung Produktbezeichnungen des Verkäufers, insbesondere dessen Warenzeichen, auf solcher Ware oder deren Verpackung oder in dem dazugehörigen Drucksachen- und Werbematerial ohne vorherige Zustimmung des Verkäufers, insbesondere als Bestandteilsangabe zu verwenden. Die Lieferung von Erzeugnissen unter einem Warenzeichen ist nicht als Zustimmung zum Gebrauch dieses Warenzeichens für die daraus hergestellten Produkte anzusehen.

10. Erfüllungsort und Gerichtsstand, Rechtswahl Salvatorische Klausel, Schriftform

10.1 Erfüllungsort für die Lieferung ist die jeweilige Versandstelle, für die Zahlung Duisburg.

10.2 Bei Verträgen mit Kaufleuten i. S .d. HGB ist Gerichtsstand ausschließlich Wesel (Amtsgericht) bzw., streitwertabhängig, Duisburg (Landgericht), sofern gesetzlich nicht zwingend anderweitig vorgeschrieben.

10.3 Es gilt deutsches Recht mit Ausnahme des UN-Kaufrechts.

10.4 Sollte eine Bestimmung dieser Allgemeinen Geschäftsbedingungen sich als rechtsunwirksam erweisen, so bleiben die sonstigen Bestimmungen davon unberührt. Statt der eventuell rechtsunwirksamen Bestimmung gelten Bestimmungen, deren Wirkung im Hinblick auf die Zwecke der Parteien der Wirkung der rechtsunwirk-samen Bestimmung möglichst nahe kommt.

10.5 Maßgebend ist die deutschsprachige Fassung dieser AGB. Eine Bekanntgabe in einer anderen Sprachfassung geschieht lediglich zur Erleichterung des Verständnisses.

10.6 Vertragsänderungen und -ergänzungen bedürfen zu ihrer Wirksamkeit der Schriftform. Mündliche Nebenabsprachen sind nicht getroffen.

NOTIZEN

NOTIZEN

NOTIZEN

WISA®

A Fluidmaster Family Brand

WISA GMBH
Deutschland

Sachsenstraße 34
46499 Hamminkeln-Dingden

T +49 (0)2852/50682-0
wisagmbh@fluidmaster.com

www.wisa-sanitair.com
www.wavedesign.eu

01012026