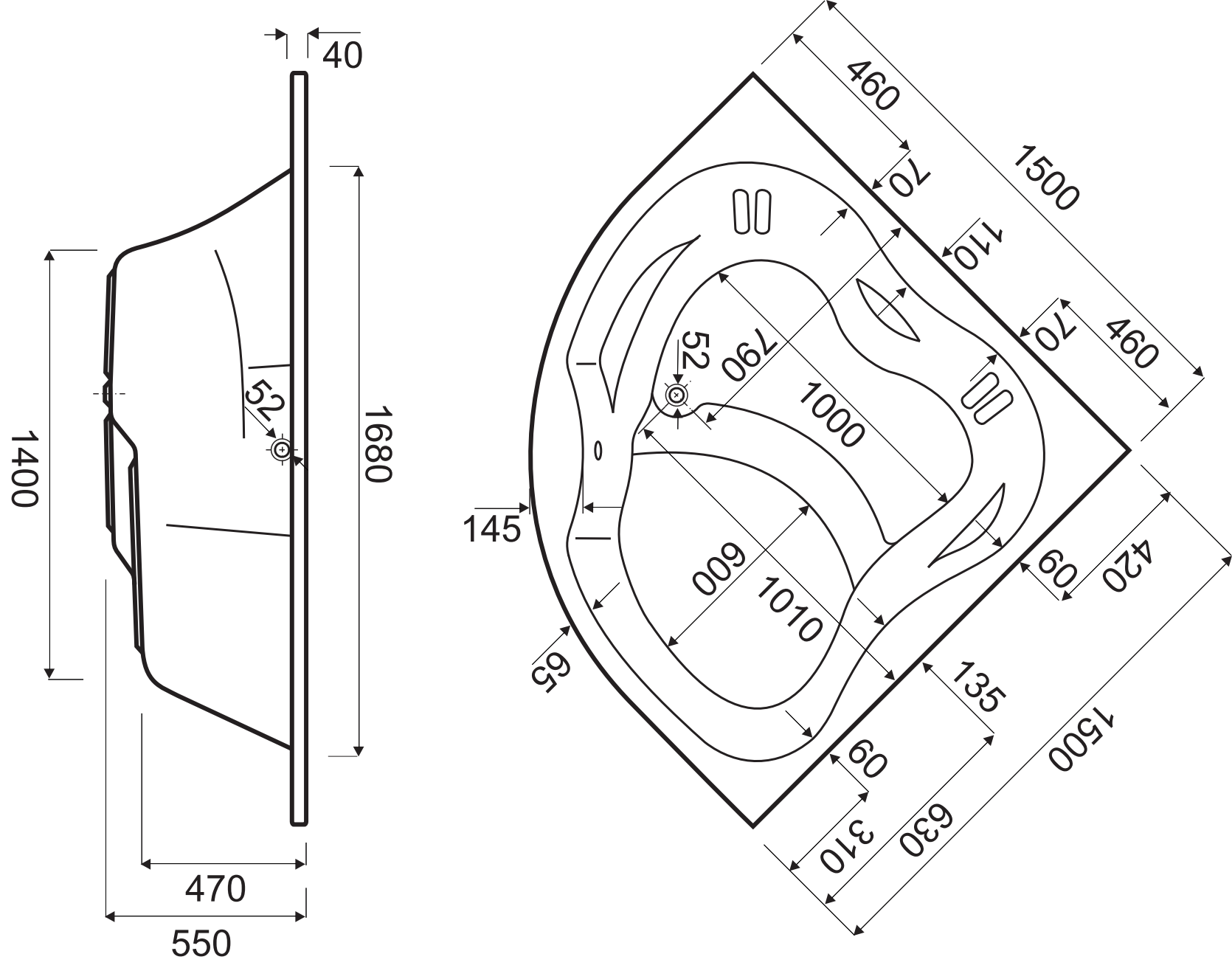
40
1400
1680
52
470
550
460
70
1500
110
70
460
52
790
1000
145
600
1010
60
420
65
135
1500
60
630
310