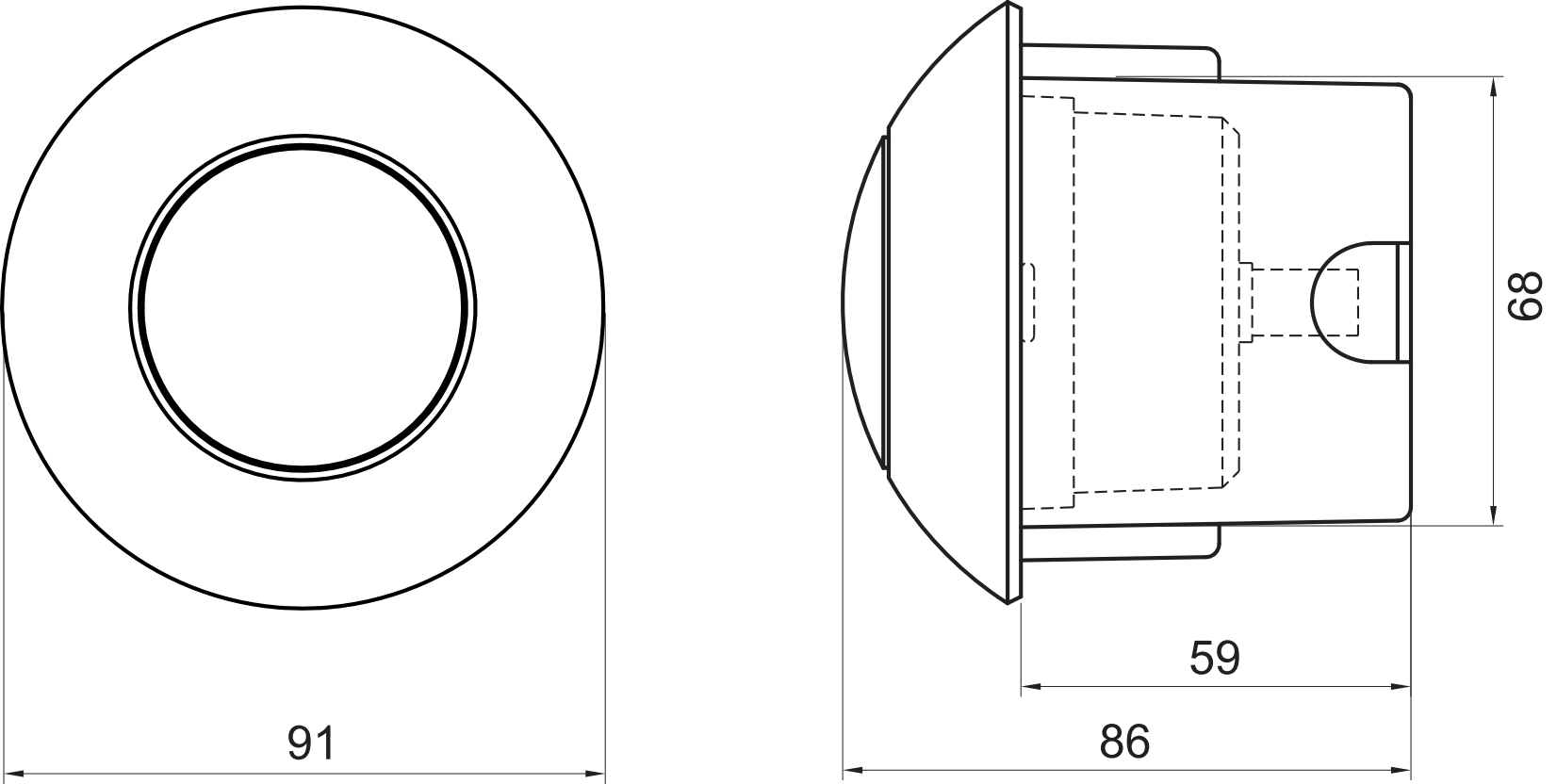
91
68
59
86