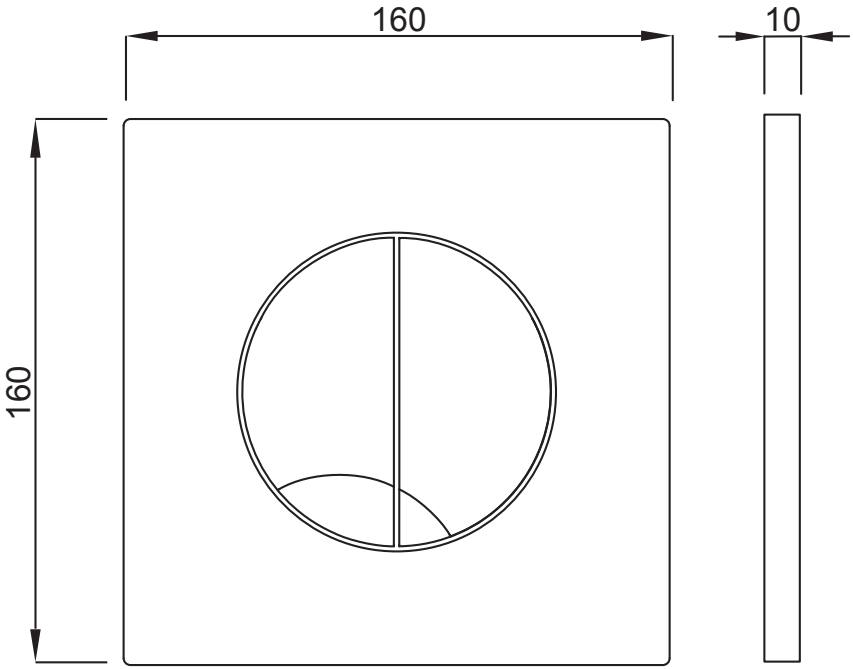
160
10
160