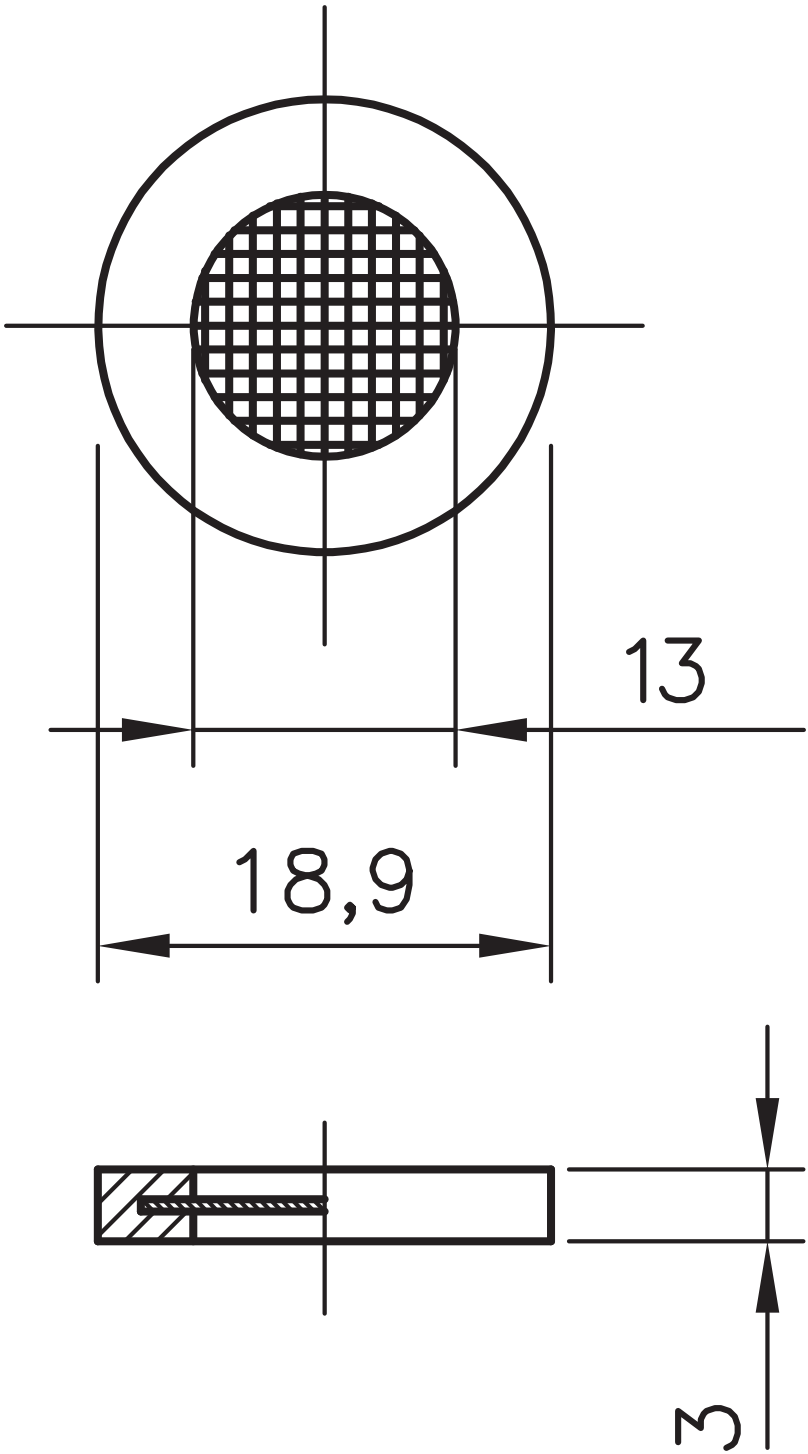
13
18,9
3