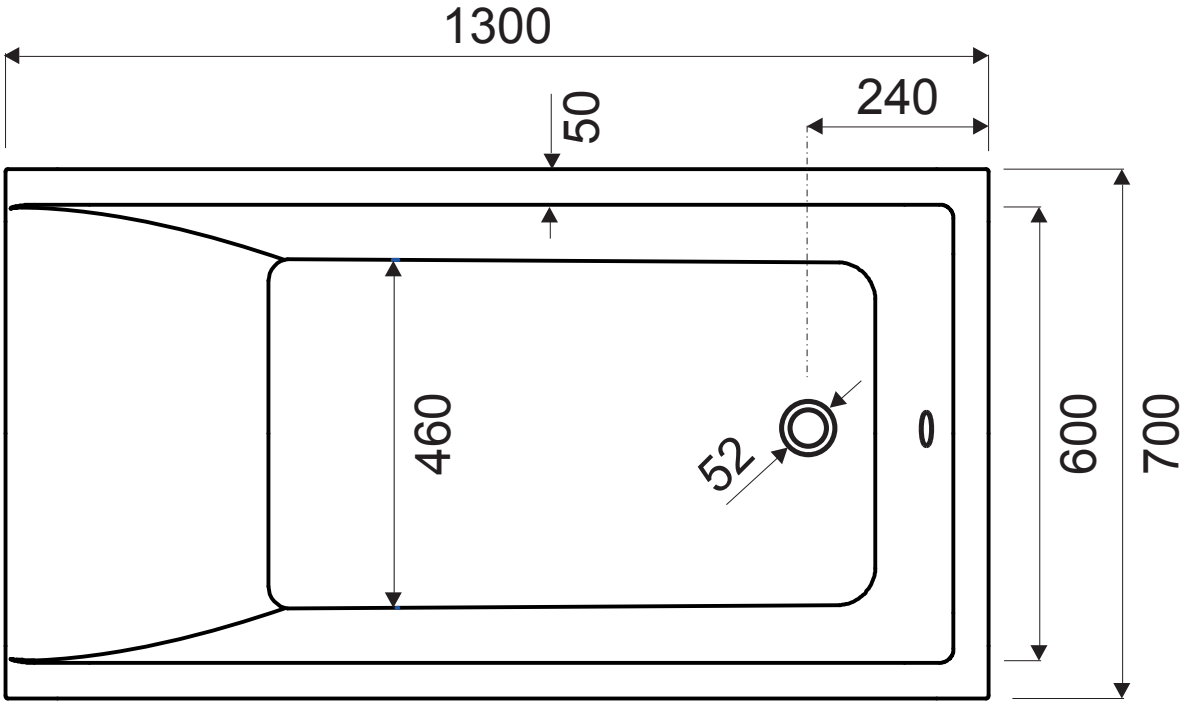
1300
240
50
460
52
600
700

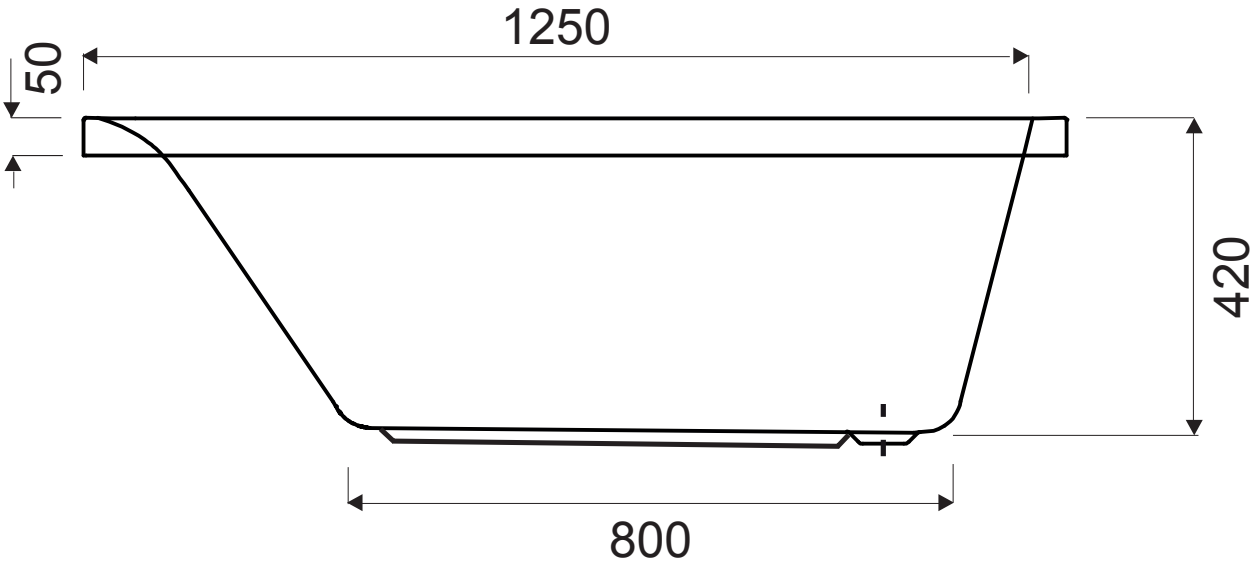
1250
50
420
800