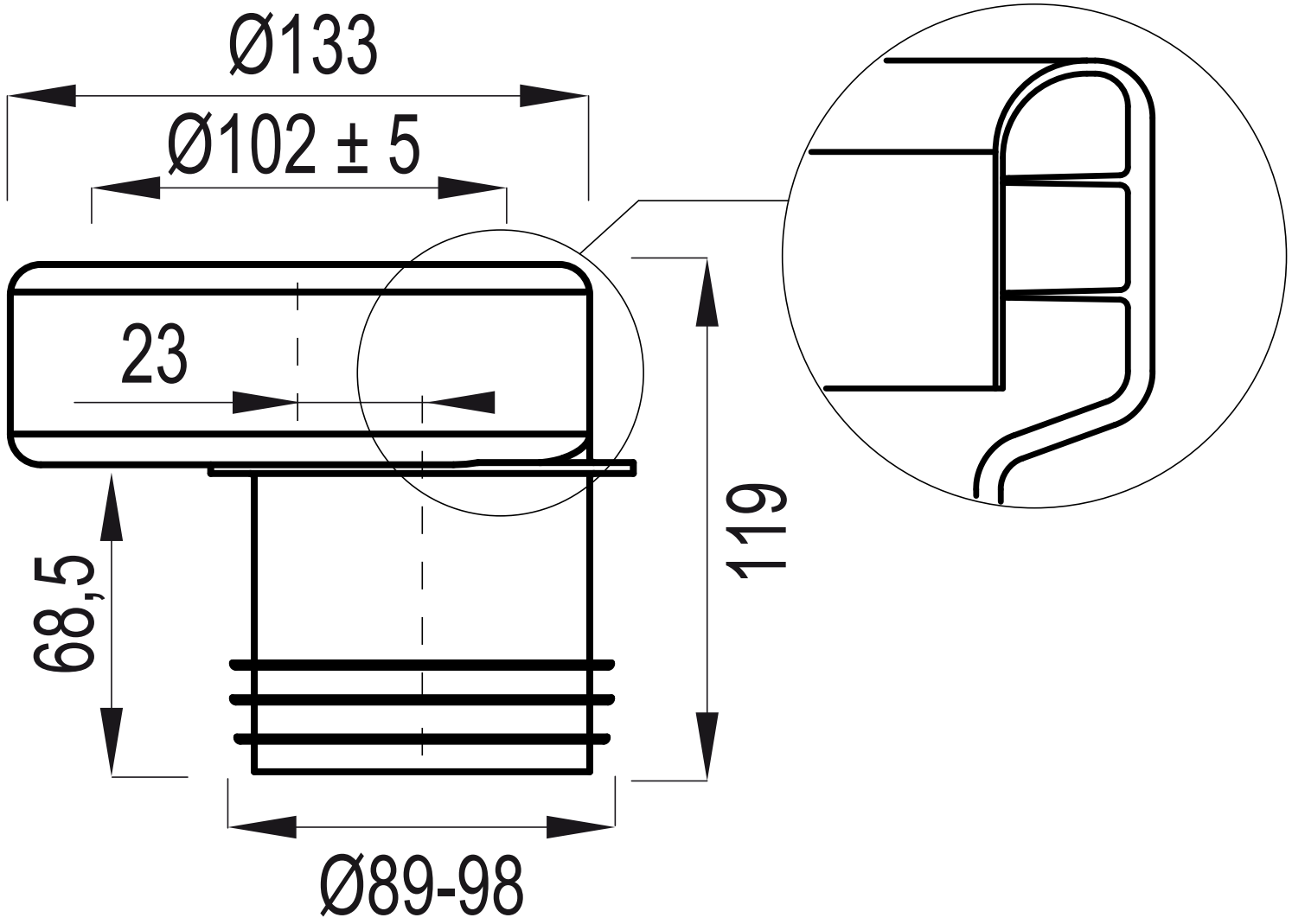
Ø133
Ø102 ± 5
23
68,5
119
Ø89-98